WIPCOOL®
TWÓJ KLUCZ DO KOMFORTU

BEDIENUNGSANLEITUNG · DEUTSCH

C110T

Hochdruckreiniger

Lesen Sie die Anleitung vor dem Gebrauch. Bewahren Sie sie während der gesamten Nutzungsdauer beim Gerät auf.



Anleitung lesen
Sicherheits- und Anschlussregeln vor der ersten Inbetriebnahme.

Service und Garantie
Servicemeldungen und Garantiebedingungen auf wipcool.eu.

Dokumente online
Anleitung, Datenblatt und Konformitätserklärung auf wipcool.eu.

INHALT

So nutzen Sie die Anleitung

Finden Sie das gewünschte Kapitel. Die Zahlen rechts sind die Seiten dieser Broschüre.

01	Bedienungsanleitung Wipcool C110T	3
02	Allgemeine Informationen	3
03	Symbole und Schreibweisen	3
04	Sicherheitshinweise	5
05	Technische Daten	6
06	Geräteübersicht	7
07	Lieferumfang	9
08	Transport und Lagerung	10
09	Verwendungszweck	10
10	Anschluss	10
11	Verwendung	13
12	Wartung	15
13	Fehlerbehebung	16
14	Elektro- und Elektronikaltgeräte	17
15	Service und Dokumente	19

BEDEUTUNG DER SYMBOLE



Getrennte Sammlung von Elektroaltgeräten

Altgeräte nicht mit dem Hausmüll entsorgen.



CE-Kennzeichnung

Erklärung des Herstellers über die Konformität mit den EU-Anforderungen.



Anleitung lesen

Sicherheits- und Bedienregeln vor Arbeitsbeginn.

Bedienungsanleitung Wipcool C110T

Der Wipcool Hochdruckreiniger C110T ist für Reinigungsarbeiten in der Kälte- und Klimatechnik sowie für industrielle Anwendungen bestimmt. Er kann Wasser aus der Wasserleitung oder aus einem externen Behälter beziehen.

Die Bedienungsanleitung ist Bestandteil des Produkts. Bitte lesen Sie diese Anleitung sorgfältig durch und befolgen Sie alle Anweisungen genau.

Allgemeine Informationen

Wipcool Produkte sind für den professionellen Einsatz durch qualifizierte Fachkräfte der Kälte- und Klimatechnik konzipiert. Als Hersteller weist Wipcool darauf hin, dass unsere Geräte ausschließlich von entsprechend qualifizierten und geschulten Personen bedient werden sollten.

- Beachten Sie bei der Verwendung des Wipcool Hochdruckreinigers C110T alle örtlichen Sicherheitsvorschriften sowie die allgemeinen Sicherheitsnormen.
- Die Bedienungsanleitung sollte in der Nähe des Geräts aufbewahrt werden, damit das Personal jederzeit leicht darauf zugreifen kann.
- Das qualifizierte Personal sollte sich vor der Inbetriebnahme sorgfältig mit der Bedienungsanleitung vertraut machen und alle darin enthaltenen Anweisungen verstehen.
- Der Hersteller haftet nicht für Schäden, die durch unsachgemäße Verwendung, Nichtbeachtung der Bedienungsanleitung, mangelnde Qualifikation des Personals oder nicht autorisierte Änderungen am Gerät entstehen.
- Es gelten die allgemeinen Verkaufsbedingungen in den Verkaufsunterlagen.

Symbole und Schreibweisen

Am Gerät und in der Anleitung verwendete Zeichen und Kennzeichnungen:

01

CE

Zeigt an, dass das Produkt die in der Europäischen Union geltenden Gesundheits-, Sicherheits- und Umweltstandards erfüllt.

02



Entsorgen Sie den Hochdruckreiniger nicht im Hausmüll.

03



Warnung - lesen Sie den Text im Kasten neben dem Zeichen.

04



Gefährliche Spannung - Stromschlaggefahr.

05



Warnung vor Brand oder Explosion bei Vorhandensein leicht entzündlicher Materialien.

06



Achtung - Gefahr einer Beschädigung des Geräts oder eines fehlerhaften Arbeitsergebnisses.

07



Tragen Sie einen Augenschutz.

08



Tragen Sie Schutzhandschuhe.

Sicherheitshinweise

WARNUNG
Trennen Sie das Klimagerät vor der Reinigung von der Stromversorgung.

Vor Arbeitsbeginn

- Der elektrische Anschluss muss den örtlichen Vorschriften für Elektroinstallationen entsprechen.
- Prüfen Sie vor jedem Gebrauch das Gerät, die Schläuche und die Anschlüsse. Verwenden Sie den Hochdruckreiniger nicht, wenn er beschädigt ist oder nicht ordnungsgemäß funktioniert.
- Arbeiten Sie an einem gut belüfteten Ort. Halten Sie Kinder und unbeteiligte Personen vom Arbeitsbereich fern.
- Verwenden Sie den Hochdruckreiniger nicht, wenn Sie müde sind oder unter dem Einfluss von Alkohol, Drogen oder Medikamenten stehen, die Ihre Leistungsfähigkeit beeinträchtigen.
- Beugen Sie sich nicht zu weit vor und stellen Sie sich nicht auf einen instabilen Untergrund. Achten Sie auf Ihr Gleichgewicht und einen sicheren Stand.

WARNUNG
Tragen Sie Gummihandschuhe, Gummischuhe und eine Schutzbrille oder einen Gesichtsschutz.

WARNUNG
Richten Sie die Spritzpistole nicht auf Menschen, insbesondere nicht auf Augen oder Mund. Ersetzen Sie einen beschädigten Schlauch sofort - ein Bersten kann schwere Verletzungen verursachen.

WARNUNG
Füllen Sie kein Benzin oder andere leicht entzündliche Flüssigkeiten in den Hochdruckreiniger. Verwenden Sie ihn nicht in explosionsfähiger Atmosphäre oder bei Vorhandensein leicht entzündlicher Flüssigkeiten, Gase oder Stäube.

WARNUNG
Verwenden Sie keine Säuren oder Mittel, die Natriumhydroxid oder Kaliumhydroxid enthalten. Mischen Sie keine Chemikalien - sie können den Hochdruckreiniger beschädigen und lebensgefährliche Reaktionen auslösen.

WARNUNG
Besprühen Sie den Hochdruckreiniger nicht mit Wasser oder Chemikalien und tauchen Sie ihn nicht in Wasser. Schalten Sie den Hochdruckreiniger vor dem Anschließen, Warten oder Instandsetzen aus und trennen Sie ihn von der Stromversorgung.

Schutz des Geräts

ACHTUNG
Geben Sie kein Reinigungsmittel in das Wasser. Dies kann zu Korrosion am Pumpenkopf und den damit verbundenen Systemen führen.

ACHTUNG
Verwenden Sie den Hochdruckreiniger nicht ohne Einlassfilter. Verunreinigungen können die Pumpe blockieren, den Druck verringern oder den Wasserfluss stoppen.

- Schalten Sie den Hochdruckreiniger aus, wenn der Behälter leer ist. Trockenlauf kann die Pumpe beschädigen.
- Verwenden Sie ausschließlich zugelassenes Zubehör und zugelassene Ersatzteile. Spritzpistole und Düsen müssen Originalteile und für dieses Modell geeignet sein.
- Entfernen Sie keine Abdeckungen und zerlegen Sie das Gerät nicht. Reparieren Sie es nicht selbst.

Technische Daten

Parameter	Wert
Modell	C110T
Stromversorgung	230 V~ / 50–60 Hz
Leistung	2,5 kW
Schutzklasse	I
Betriebsdruck	90 bar
Druckregelbereich	10–90 bar
Maximaler Druck	110 bar
Wasserdruck am Zulauf	3 bar
Durchfluss	9 l/min
Zulaufschlauch	2 m
Hochdruckschlauch	10 m
Umgebungstemperatur während des Betriebs	5–40 °C

Parameter	Wert
Lagertemperatur	5–40 °C
Gewicht des Geräts	26 kg
Abmessungen (L × B × H)	460 × 280 × 290 mm

Geräteübersicht



Abbildung 1. Von oben: Netzschalter, Überstromschutz.



Abbildung 2. Von oben: Öleinfüllöffnung, Ölschauglas, Ölablass.

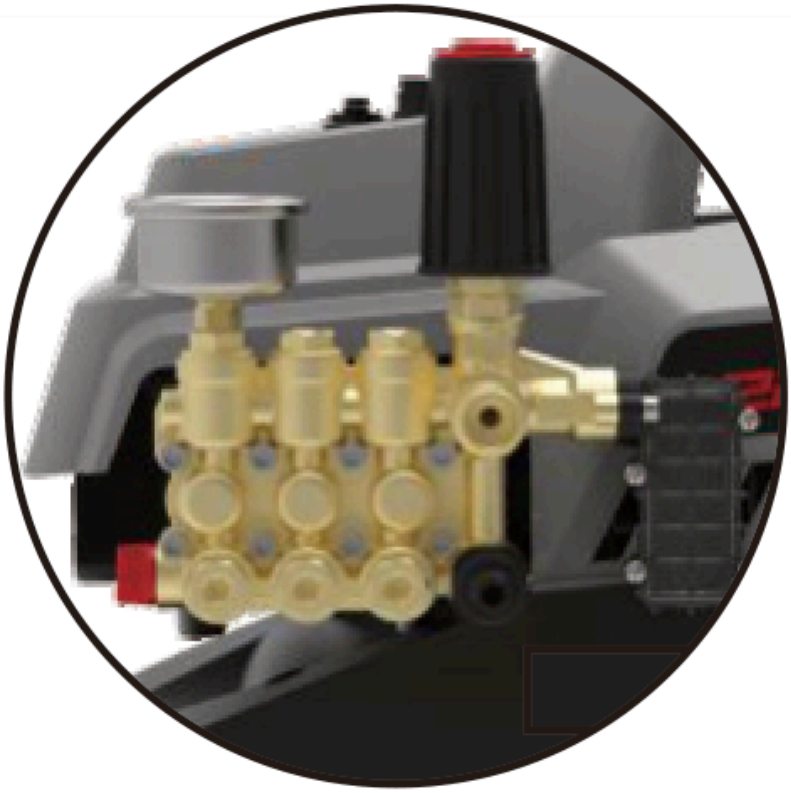

Abbildung 3. Wassereinlass - Anschlussstutzen an der Seite des Pumpenkopfs.

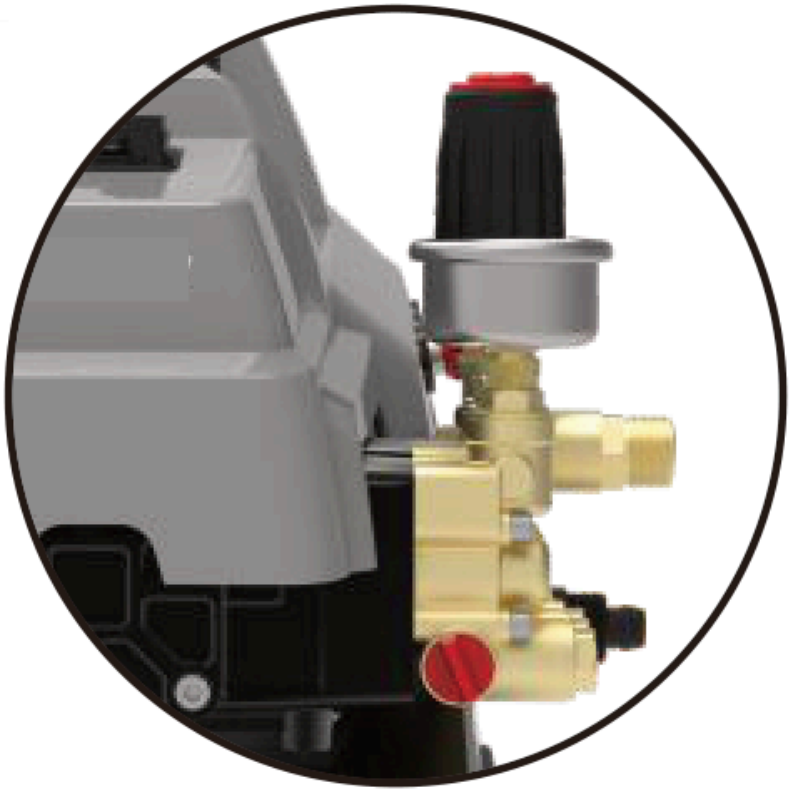

Abbildung 4. Von oben: Druckregler, Manometer, Wasserauslass.

Lieferumfang

- Hochdruckreiniger C110T.
- Spritzpistole und Lanze.
- Düsen 0°, 15° und 25°.
- Einlassfilter.
- Zulaufschlauch 2 m.
- Hochdruckschlauch 10 m.
- Bedienungsanleitung.

Prüfen Sie nach dem Auspacken den Lieferumfang auf Vollständigkeit und Zustand. Melden Sie fehlende Teile oder Transportschäden dem Verkäufer.

Transport und Lagerung

Schützen Sie den Hochdruckreiniger vor Frost. In der Pumpe gefrierendes Wasser kann den Pumpenkopf und den Motor beschädigen.

- Schalten Sie den Hochdruckreiniger vor dem Transport aus, trennen Sie ihn von der Stromversorgung und betätigen Sie den Abzug der Spritzpistole, um den Druck im Schlauch abzulassen.
- Werfen Sie den Hochdruckreiniger während des Transports nicht; schützen Sie ihn vor Stößen und übermäßigen Vibrationen.
- Schützen Sie das Gerät während des Transports vor Feuchtigkeit, Staub und extremen Temperaturen.
- Entleeren Sie das Wasser vor der Lagerung aus dem System. Lagern Sie den Hochdruckreiniger waagerecht an einem trockenen, gut belüfteten Ort bei 5–40 °C, geschützt vor direkter Sonneneinstrahlung und fern von Wärmequellen.
- Stellen Sie keine Gegenstände auf das Gerät. Quetschen Sie das Netzkabel nicht ein und knicken Sie den Hochdruckschlauch nicht.

Verwendungszweck

Der Hochdruckreiniger dient zur Reinigung technischer Anlagen, Maschinen, Geräte und Arbeitsflächen in der Kälte- und Klimatechnik sowie in der Industrie.

Anschluss

Vorbereitung

01 Prüfen Sie den Zustand des Netzkabels und des Einlassfilters und vergewissern Sie sich, dass die Schrauben und Muttern des Geräts nicht locker sind.

02 Schließen Sie den Hochdruckschlauch am Wasserauslass des Hochdruckreinigers und das andere Ende an der Spritzpistole an.

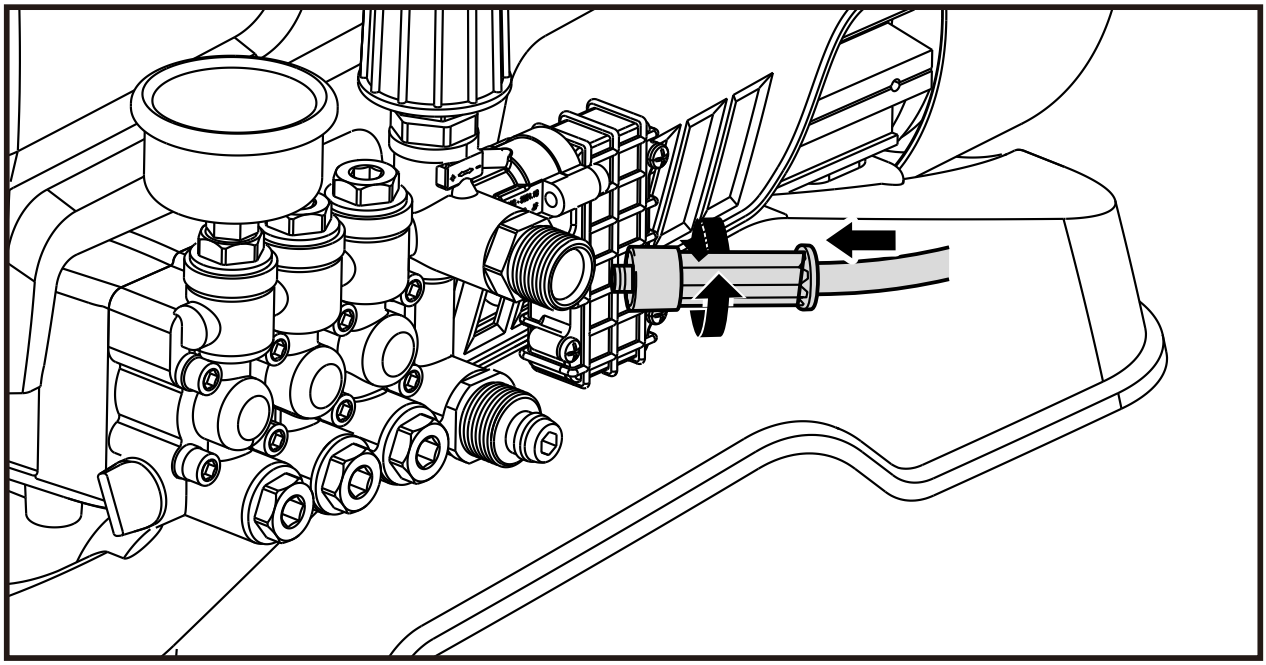

Abbildung 5. Anschluss des Schlauchs am Wasserauslass.

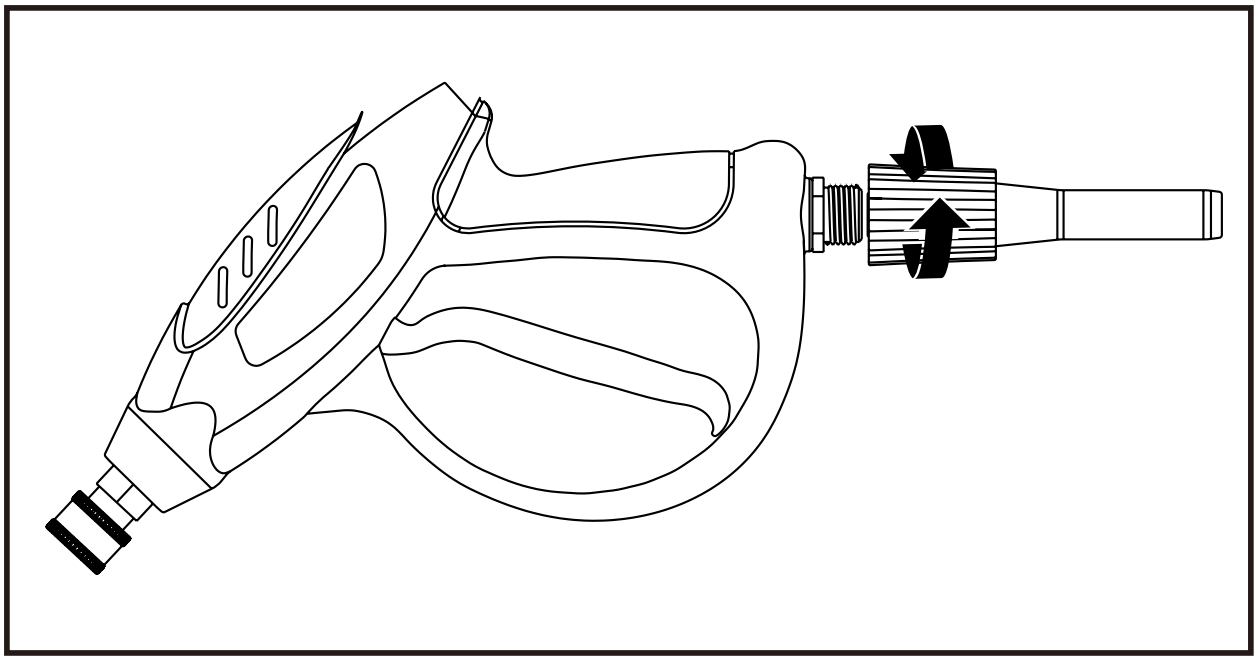

Abbildung 6. Anschluss des Schlauchs an der Spritzpistole.

Wasserzufuhr

01 Schließen Sie den Zulaufschlauch am Wassereinlass des Hochdruckreinigers an. In der Verbindung muss sich eine Gummidichtung befinden.

02 Schließen Sie das andere Ende des Schlauchs an den Wasserhahn an oder montieren Sie den Einlassfilter daran und tauchen Sie es in einen Wasserbehälter. Der Wasserspiegel im Behälter darf nicht niedriger liegen als der Hochdruckreiniger.

03 Prüfen Sie die Anschlüsse auf Dichtheit. Öffnen Sie bei Versorgung über den Wasserhahn die Wasserzufuhr.

Entlüften

01 Lassen Sie die Spritzpistole ohne Düse und stellen Sie mit dem Druckregler den niedrigsten Druck ein.

02 Schließen Sie die Stromversorgung an und betätigen Sie den Abzug der Spritzpistole. Schalten Sie anschließend den Hochdruckreiniger mit dem Netzschalter ein.

03 Halten Sie den Abzug gedrückt, bis das Wasser in einem gleichmäßigen Strahl austritt. Setzen Sie bei Versorgung aus einem Behälter das Entlüften nach Beginn des Wasseraustritts 1 min lang fort.

04 Schalten Sie den Hochdruckreiniger aus, trennen Sie ihn von der Stromversorgung und betätigen Sie den Abzug der Spritzpistole, um den Druck im Schlauch abzulassen.

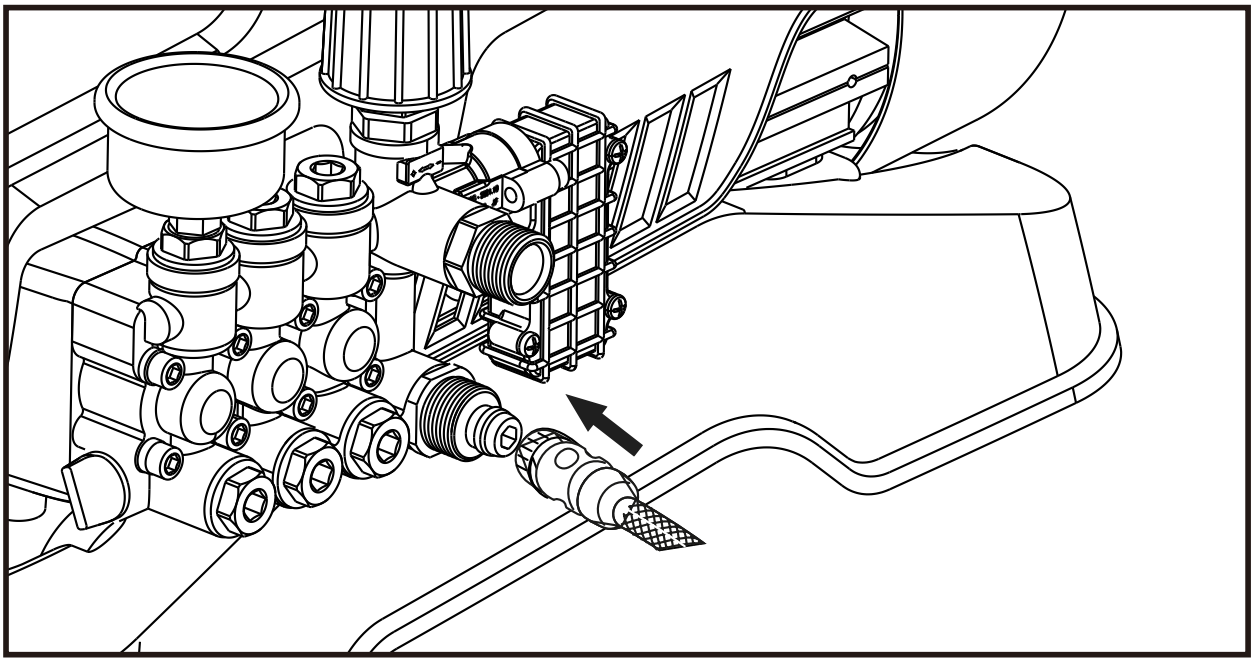

Abbildung 7. Anschluss des Zulaufschlauchs.

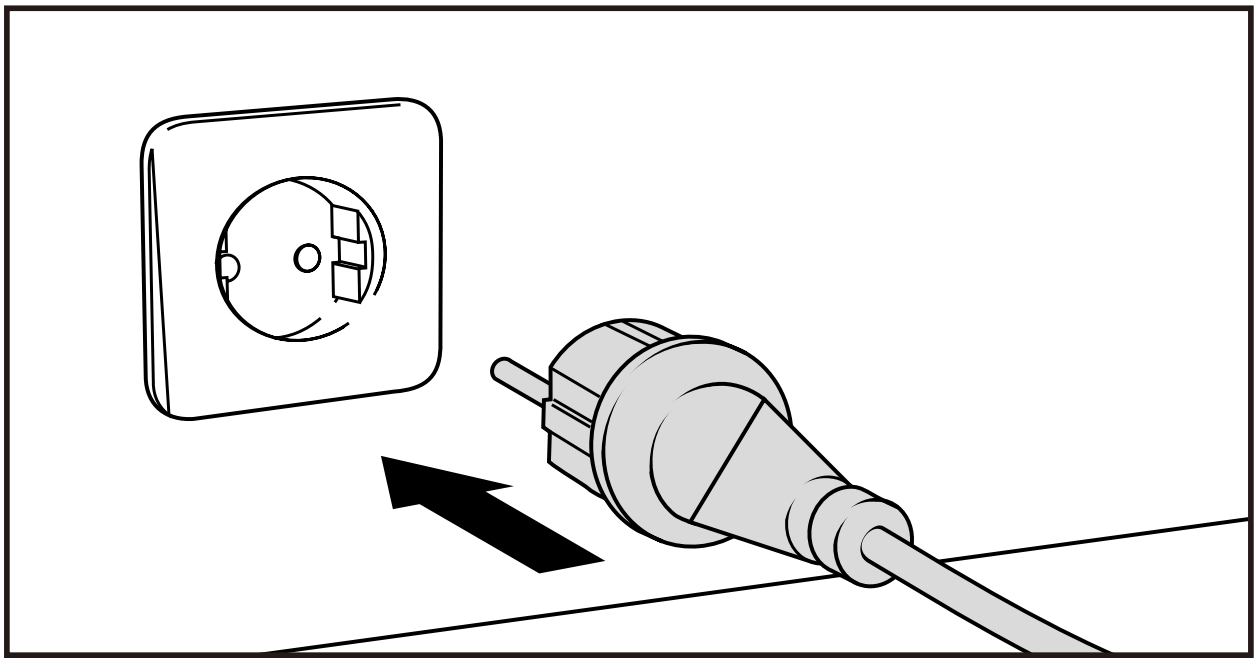

Abbildung 8. Anschluss der Stromversorgung.

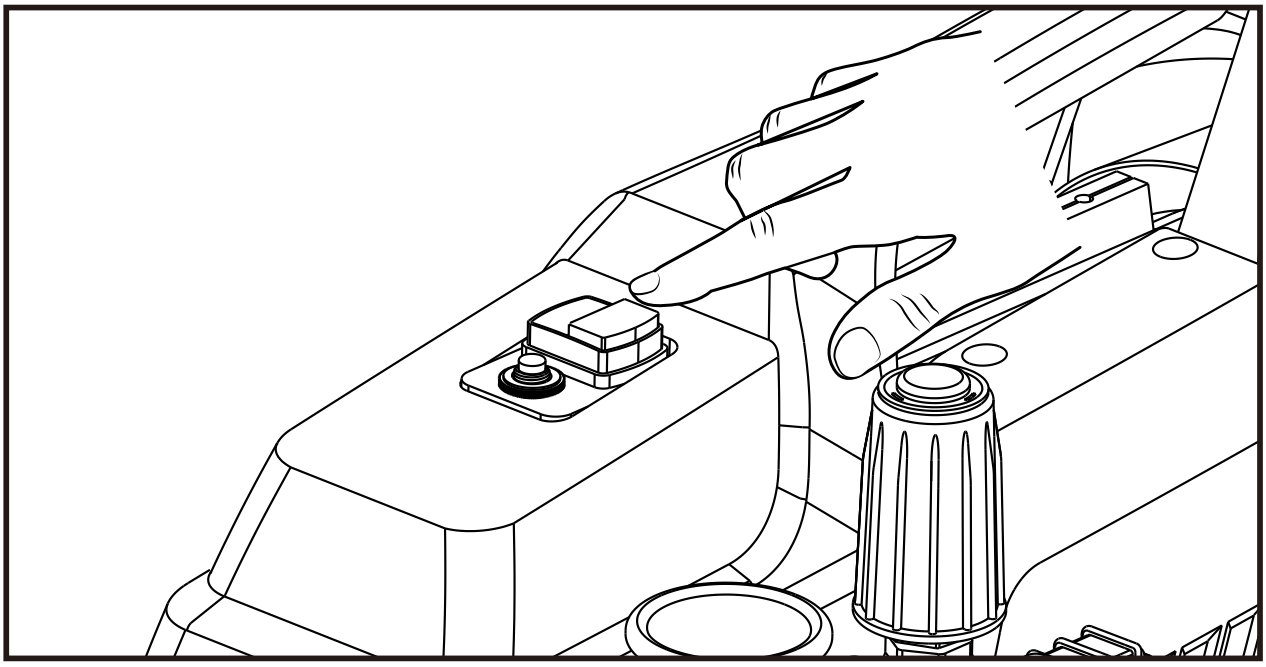

Abbildung 9. Einschalten des Hochdruckreinigers.

Verwendung

WARNUNG

Schalten Sie den Hochdruckreiniger vor der Montage oder dem Wechsel der Düse aus, trennen Sie ihn von der Stromversorgung und betätigen Sie den Abzug der Spritzpistole, um den Druck im Schlauch abzulassen.

ACHTUNG

Nach dem Loslassen des Abzugs öffnet sich das Überströmventil automatisch und die Pumpe arbeitet im internen Kreislauf. Die Wassertemperatur in der Pumpe steigt - lassen Sie den Hochdruckreiniger nicht länger als 3 min in diesem Zustand.

01 Montieren Sie nach dem Entlüften und Ausschalten des Hochdruckreinigers die Lanze und die gewünschte Düse 0°, 15° oder 25°. Verwenden Sie den gebündelten Strahl für stärkere Verschmutzungen und den breiteren Strahl für größere Flächen.

02 Schließen Sie die Stromversorgung an und betätigen Sie den Abzug der Spritzpistole. Schalten Sie anschließend den Hochdruckreiniger mit dem Netzschalter ein. Passen Sie den Druck an die Verschmutzung und die zu reinigende Oberfläche an; stellen Sie ihn mit dem Druckregler ein und beobachten Sie dabei das Manometer.

03 Halten Sie die Düse während der Reinigung in einem Abstand von höchstens 10 cm zur zu reinigenden Oberfläche. Mit zunehmendem Abstand nimmt die Strahlkraft ab.

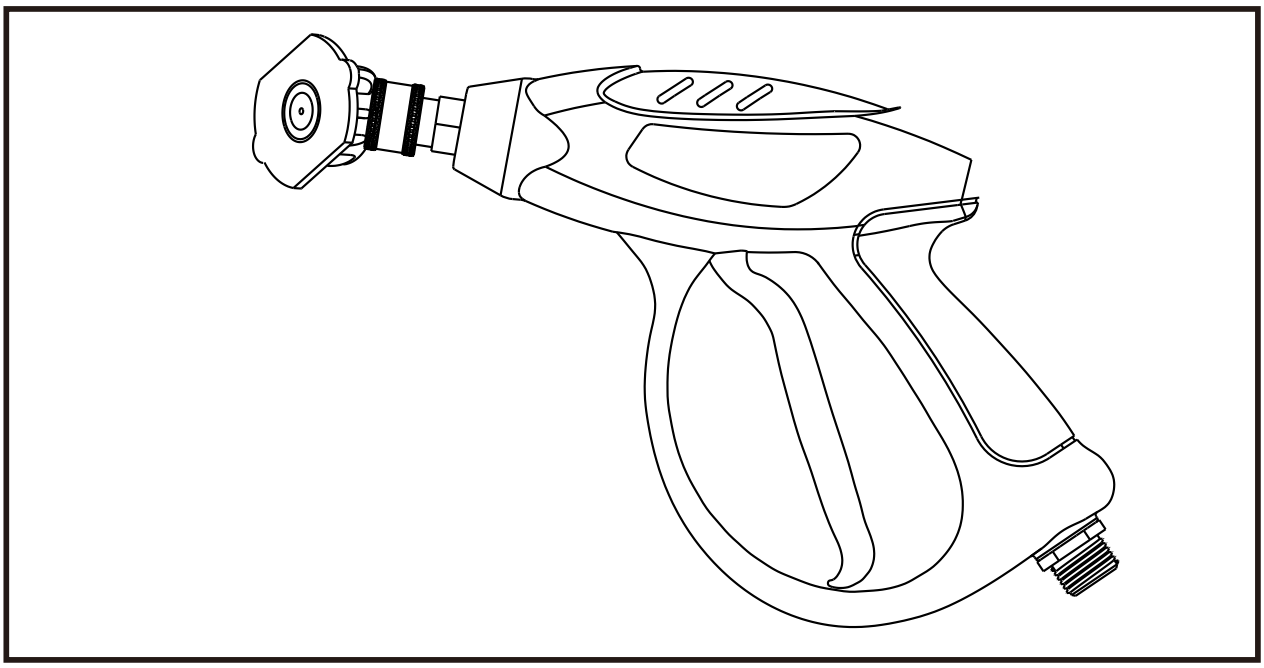

Abbildung 10. Montage der Düse.

Wassertropfen aus der Ablauföffnung des Pumpengehäuses während des Betriebs sind normal.

Arbeit beenden

Schalten Sie den Hochdruckreiniger aus, trennen Sie ihn von der Stromversorgung und betätigen Sie den Abzug der Spritzpistole, um den Druck im Schlauch abzulassen. Entleeren Sie die Pumpe vor dem Abstellen.

Wartung

Führen Sie Wartungsarbeiten nur durch, wenn Sie über die entsprechende Schulung und das erforderliche Werkzeug verfügen.

Reinigung nach Gebrauch

- Reinigen Sie das Gehäuse mit einer weichen Bürste oder einem Tuch. Verwenden Sie zur Reinigung des Gehäuses kein Wasser, keinen Alkohol, kein Benzin, keine Lösungsmittel, ätzende Stoffe, starke Reinigungsmittel oder Poliermittel. Lassen Sie keine Chemikalien in das Innere des Hochdruckreinigers gelangen.
- Entfernen Sie Verschmutzungen, insbesondere aus den Lüftungsschlitzen. Entfernen Sie regelmäßig Verschmutzungen aus dem Sieb des Einlassfilters.
- Prüfen Sie die Düsen auf freien Durchgang und den Zustand der Spritzpistole.

Pumpe entleeren

> **ACHTUNG**
> Lassen Sie den Motor während des Entleerens nicht länger als einige Sekunden laufen. Ein längerer Trockenlauf kann die Pumpe beschädigen.

01 Schalten Sie den Hochdruckreiniger aus, trennen Sie ihn von der Stromversorgung und lassen Sie den Druck ab. Schließen Sie den Wasserhahn, falls Sie ihn verwenden, und trennen Sie den Zulaufschlauch vom Hochdruckreiniger.

02 Schließen Sie die Stromversorgung an und starten Sie den Motor mit dem Netzschalter für einige Sekunden ohne Wasserzufuhr.

03 Schalten Sie den Hochdruckreiniger aus, trennen Sie ihn von der Stromversorgung und betätigen Sie den Abzug der Spritzpistole, um das restliche Wasser zu entfernen.

Öl kontrollieren und wechseln

Prüfen Sie vor jedem Gebrauch den Ölstand. Das Öl sollte bis zur Mitte des Ölschauglases reichen. Führen Sie den ersten Ölwechsel nach 20 h Betrieb des neuen Hochdruckreinigers durch, jeden weiteren nach jeweils 200 h.

01 Schalten Sie den Hochdruckreiniger aus und trennen Sie ihn von der Stromversorgung. Schrauben Sie den Öleinfüllverschluss und die Ölablassschraube heraus und lassen Sie das Altöl ab.

02 Spülen Sie die Ölkammer mehrmals mit sauberem Petroleum. Füllen Sie es dazu durch die Öleinfüllöffnung ein und lassen Sie es durch den Ölablass ab. Ziehen Sie nach dem Entleeren der Kammer die Ölablassschraube fest.

03 Füllen Sie die Ölkammer durch die Öleinfüllöffnung mit Motoröl 15W-40 der Klasse API CD und ziehen Sie den Öleinfüllverschluss fest.

Nach der Wartung

01 Montieren Sie das entfernte Zubehör wieder und prüfen Sie die Anschlüsse auf Dichtheit sowie den Zustand der Leitungen.

02 Schließen Sie den Hochdruckreiniger gemäß dem Abschnitt „ANSCHLUSS“ an die Wasser- und Stromversorgung an und führen Sie einen kurzen Probelauf durch.

Fehlerbehebung

Problem	Mögliche Ursache	Abhilfe
Der Hochdruckreiniger startet nicht	Keine Stromversorgung	Prüfen Sie die Stromversorgung.
Der Hochdruckreiniger startet nicht	Falsche Versorgungsspannung	Prüfen Sie, ob die Versorgungsspannung innerhalb der Grenzen der Nennspannung ±5 % liegt.
Der Hochdruckreiniger startet nicht	Umgebungstemperatur zu niedrig	Bringen Sie den Hochdruckreiniger an einen wärmeren Ort (5–40 °C).
Niedriger Druck oder keine Wasserförderung	Luft in der Wasserleitung	Schalten Sie den Hochdruckreiniger aus, trennen Sie ihn von der Stromversorgung und betätigen Sie den Abzug der Spritzpistole, um den Druck im Schlauch abzulassen. Entfernen Sie die Lanze. Schließen Sie dann bei angeschlossener Wasserzufuhr die Stromversorgung an, betätigen Sie den Abzug und schalten Sie den Hochdruckreiniger für einige Sekunden ein, um die Luft zu entfernen.
Niedriger Druck oder keine Wasserförderung	Wassereinlass blockiert	Reinigen Sie den Einlassfilter.

Problem	Mögliche Ursache	Abhilfe
Niedriger Druck oder keine Wasserförderung	Verunreinigungen im System	Beauftragen Sie den Service mit der Reparatur - Serviceanfrage unter wipcool.pl/serwis.
Wasseraustritt	Verbindung zu locker	Prüfen Sie die Verbindung und ziehen Sie sie fest.
Wasseraustritt	Gummidichtung beschädigt	Ersetzen Sie die Gummidichtung.
Lauter Betrieb	Luft wird angesaugt	Prüfen Sie den Wasserstand und den Zulaufschlauch.
Lauter Betrieb	Innenteile beschädigt	Schalten Sie den Hochdruckreiniger aus. Beauftragen Sie den Service mit der Reparatur - Serviceanfrage unter wipcool.pl/serwis.

Wenn der Motor nach längerer Stillstandszeit brummt, sich aber nicht dreht, schalten Sie den Hochdruckreiniger sofort aus. Beauftragen Sie den Service mit der Reparatur - Serviceanfrage unter wipcool.pl/serwis.

Elektro- und Elektronikaltgeräte

01



Das Symbol der durchgestrichenen Mülltonne bedeutet, dass das Altgerät nicht zusammen mit anderen Abfällen entsorgt werden darf.

Gemäß den geltenden Vorschriften über Elektro- und Elektronikaltgeräte dürfen Produkte, die mit dem Symbol für die getrennte Sammlung gekennzeichnet sind, nicht zusammen mit anderen Siedlungsabfällen entsorgt werden. Aufgrund ihres Schadstoffgehalts können elektronische Produkte, die nicht getrennt gesammelt werden, eine Gefahr für die Umwelt und die menschliche Gesundheit darstellen. Die ordnungsgemäße getrennte Sammlung von Elektro- und Elektronikaltgeräten verhindert negative Auswirkungen auf die Umwelt.

Durch die Abgabe des Altgeräts bei einer Sammelstelle trägt der Nutzer zu dessen Wiederverwendung, Recycling und Verwertung bei.

Recycling - eine Methode zum Schutz der Umwelt. Das Verfahren gewinnt aus Abfällen Stoffe zurück, die erneut als Rohstoffe verwendet werden können.

Verwertung - Nutzung von Abfällen, die ihren Gebrauchswert verloren haben, als Sekundärrohstoffe, z. B. Kunststoffe, Papier und Karton; umgangssprachlich auch deren Vernichtung.

Informationen zum Sammelsystem für Elektro- und Elektronikaltgeräte

- Elektro- und Elektronikaltgeräte dürfen nicht zusammen mit anderen Abfällen entsorgt werden.
- Die Sammlung unvollständiger Elektro- und Elektronikgeräte sowie von Teilen aus Altgeräten ist verboten.
- Ein Vertriebspartner, der einem Käufer Geräte für private Haushalte liefert, ist verpflichtet, Altgeräte aus privaten Haushalten am Lieferort unentgeltlich zurückzunehmen, sofern die Altgeräte von gleicher Art sind und dieselbe Funktion wie die gelieferten Geräte erfüllen.
- Der Nutzer kann Altgeräte bei einer Sammelstelle für Altgeräte, einem Behandlungsbetrieb oder einem kommunalen Abfallentsorger im Gemeindegebiet abgeben.
- Informationen zu Sammelstellen sind auf den BIP-Seiten der Ämter der Woiwodschaftsmarschälle sowie der Stadt- und Gemeindeverwaltungen verfügbar.

Service und Dokumente

Halten Sie vor der Serviceanfrage Folgendes bereit:

- Modell - auf dem Typenschild des Geräts und auf der Rechnung angegeben.
- Seriennummer - falls keine vorhanden ist, geben Sie die Produktionsnummer an (z. B. 11/2025), die sich meist auf der Unterseite des Geräts befindet.
- Kaufbeleg - Rechnung oder Kassenbon eines autorisierten Vertriebspartners.
- Fehlerbeschreibung - was passiert, seit wann und unter welchen Bedingungen.

Sie können Ihre Serviceanfrage unter wipcool.pl/serwis senden. Dort finden Sie auch die Garantiebedingungen.

WIPCOOL®
TWÓJ KLUCZ DO KOMFORTU

SERVICE UND DOKUMENTE

C110T · Bedienungsanleitung

ANGABEN ZUR AUSGABE

Modell *Model*	**C110T**
Ausgabe *Edition*	**05.11.2026 · DE**
Hersteller *Manufacturer*	**Zhejiang Wipcool Refrigeration Equipment Co., Ltd.**
Bevollmächtigter in Polen *Authorised representative*	**4REF sp. z o.o., ul. gen. Władysława Andersa 38, 15-113 Białystok**

wipcool.eu

- Online-Anleitung und weitere Sprachen
- Datenblatt und Konformitätserklärung
- Service und Meldungen

Die CE-Kennzeichnung bestätigt die erklärte Konformität mit den EU-Anforderungen. Durchgestrichene Mülltonne: Altgeräte nicht mit dem Hausmüll entsorgen.