WIPCOOL®
TWÓJ KLUCZ DO KOMFORTU

BEDIENUNGSANLEITUNG · DEUTSCH

CT370

Reinigungsgerät für Wärmetauscherrohre

Lesen Sie die Anleitung vor dem Gebrauch. Bewahren Sie sie während der gesamten Nutzungsdauer beim Gerät auf.



Anleitung lesen
Sicherheits- und Anschlussregeln vor der ersten Inbetriebnahme.

Service und Garantie
Servicemeldungen und Garantiebedingungen auf wipcool.eu.

Dokumente online
Anleitung, Datenblatt und Konformitätserklärung auf wipcool.eu.

INHALT

So nutzen Sie die Anleitung

Finden Sie das gewünschte Kapitel. Die Zahlen rechts sind die Seiten dieser Broschüre.

01	Bedienungsanleitung Wipcool CT370	3
02	Allgemeine Informationen	3
03	Symbole und Schreibweisen	3
04	Sicherheitshinweise	4
05	Technische Daten	6
06	Geräteübersicht	7
07	Lieferumfang	9
08	Transport und Lagerung	9
09	Anwendung	11
10	Anschluss	12
11	Bedienung	14
12	Wartung	15
13	Fehlerbehebung	16
14	Elektro- und Elektronikaltgeräte	18
15	Service und Dokumente	19

BEDEUTUNG DER SYMBOLE



Getrennte Sammlung von Elektroaltgeräten

Altgeräte nicht mit dem Hausmüll entsorgen.



CE-Kennzeichnung

Erklärung des Herstellers über die Konformität mit den EU-Anforderungen.



Anleitung lesen

Sicherheits- und Bedienregeln vor Arbeitsbeginn.

Bedienungsanleitung Wipcool CT370

Wipcool CT370 dient zur mechanischen Reinigung von Wärmetauscherrohren in Kälte- und Klimaanlagen. Eine flexible Welle mit Bürste entfernt Ablagerungen aus dem Inneren der Rohre.

Die Bedienungsanleitung ist ein wesentlicher Bestandteil des Produkts. Lesen Sie diese Anleitung sorgfältig durch und befolgen Sie alle Anweisungen genau.

Allgemeine Informationen

Wipcool Produkte sind für den professionellen Einsatz durch qualifizierte Fachkräfte der Kälte- und Klimatechnik konzipiert. Als Hersteller weist Wipcool darauf hin, dass unsere Geräte ausschließlich von entsprechend qualifizierten und geschulten Personen bedient werden dürfen.

- Beachten Sie bei der Verwendung des Wipcool Reinigungsgeräts für Wärmetauscherrohre CT370 alle örtlichen Sicherheitsvorschriften und allgemeinen Sicherheitsnormen.
- Die Bedienungsanleitung sollte in der Nähe des Geräts aufbewahrt werden, damit das Personal jederzeit leicht darauf zugreifen kann.
- Vor der Inbetriebnahme sollte das qualifizierte Personal die Bedienungsanleitung sorgfältig lesen und alle darin enthaltenen Anweisungen verstehen.
- Der Hersteller haftet nicht für Schäden, die durch unsachgemäße Verwendung, Nichtbeachtung der Bedienungsanleitung, mangelnde Qualifikation des Personals oder nicht autorisierte Änderungen am Gerät entstehen.
- Es gelten die in den Verkaufsunterlagen enthaltenen allgemeinen Verkaufsbedingungen.

Symbole und Schreibweisen

Am Gerät und in der Anleitung verwendete Zeichen und Kennzeichnungen:

01



Warnung - lesen Sie den Inhalt des Kastens neben dem Zeichen.

02



Gefährliche Spannung - Stromschlaggefahr.

03



Warnung vor leicht entzündlichen Stoffen.

04



Lesen Sie vor Arbeitsbeginn alle Sicherheits- und Installationsanweisungen sorgfältig durch.

05

CE

Zeigt an, dass das Produkt die in der Europäischen Union geltenden Gesundheits-, Sicherheits- und Umweltschutzstandards erfüllt.

06 **RoHS** Das Produkt erfüllt die Anforderungen zur Beschränkung der Verwendung gefährlicher Stoffe.

07



Entsorgen Sie das Gerät nicht im Hausmüll.

Sicherheitshinweise

Arbeitsplatz und Bedienperson

- Halten Sie den Arbeitsplatz sauber und sorgen Sie für gute Beleuchtung. Halten Sie Kinder, unbeteiligte Personen und Tiere vom Arbeitsbereich fern.
- Arbeiten Sie nicht, wenn Sie müde sind oder unter dem Einfluss von Alkohol, Drogen oder Medikamenten stehen, die Ihre Arbeitsfähigkeit beeinträchtigen.

- Achten Sie auf einen sicheren Stand und halten Sie das Gleichgewicht, insbesondere auf unebenem Untergrund; beugen Sie sich nicht zu weit vor.
- Tragen Sie eine Schutzbrille. Wählen Sie die übrige Schutzausrüstung entsprechend den Gefahren am Arbeitsplatz aus.
- Lassen Sie das laufende Gerät nicht unbeaufsichtigt. Trennen Sie das Gerät von der Stromversorgung, bevor Sie den Arbeitsplatz verlassen.

WARNUNG
Verwenden Sie das Gerät nicht in explosionsfähiger Atmosphäre oder in Gegenwart leicht entzündlicher Flüssigkeiten, Gase oder Stäube. Verwenden Sie keine brennbaren oder explosionsfähigen Flüssigkeiten wie Benzin, Heizöl oder Petroleum.

Bewegliche Teile

WARNUNG
Halten Sie Haare, Kleidung und Handschuhe von beweglichen Teilen fern. Tragen Sie keine lose Kleidung und keinen Schmuck; sichern Sie lange Haare. Halten Sie Abstand zur rotierenden Welle und richten Sie diese nicht auf Menschen oder Tiere.

- Verwenden Sie ausschließlich für CT370 empfohlenes Zubehör.
- Prüfen Sie vor jeder Verwendung den Zustand und die Befestigung der Welle, Bürsten und Leitungen sowie die Dichtheit der Verbindungen. Prüfen Sie, ob bewegliche Teile blockiert, beschädigt oder falsch ausgerichtet sind.
- Nehmen Sie das Gerät nicht in Betrieb, wenn es unvollständig oder beschädigt ist. Wenn der Fußschalter den Antrieb nicht ein- oder ausschaltet, stellen Sie die Verwendung ein.

WARNUNG
Ziehen Sie vor Einstellungen, dem Wechsel von Zubehör, Wartungsarbeiten, der Kontrolle von Störungen sowie dem Trennen des Zulaufschlauchs oder der Welle den Netzstecker und schließen Sie die Wasserzufuhr.

Stromversorgung

WARNUNG
Schließen Sie das Gerät an eine ordnungsgemäß geerdete Steckdose an, die den Anforderungen des Geräts und den örtlichen Elektrovorschriften entspricht. Entfernen Sie den Schutzleiter nicht, verändern Sie den Stecker nicht und verwenden Sie keine Steckeradapter. Lassen Sie die Installation von einer Elektrofachkraft prüfen, wenn Sie Zweifel an der Erdung haben.

- Verwenden Sie ausschließlich intakte dreiadrige Verlängerungsleitungen mit Schutzleiter, die für den Einsatz im Freien vorgesehen sind. Wählen Sie den Querschnitt passend zu Länge und Belastung; ein zu geringer Querschnitt führt zu Spannungsabfall, Leistungsverlust und Überhitzung.
- Prüfen Sie vor der Verwendung das Kabel, den Stecker und die Verlängerungsleitung. Ersetzen Sie ein beschädigtes Kabel unverzüglich.
- Trennen Sie die Stromversorgung, indem Sie am Stecker ziehen. Ziehen Sie nicht am Kabel und tragen Sie das Gerät nicht daran. Fahren Sie mit dem Gerät nicht über das Kabel.
- Schützen Sie das Kabel vor Öl, scharfen Kanten, heißen Oberflächen und beweglichen Teilen. Vermeiden Sie während des Betriebs den Körperkontakt mit geerdeten Oberflächen.
- Setzen Sie das Gerät keinem Regen aus. Stellen Sie es an einem trockenen Ort auf und schützen Sie es vor Wasser, das aus den gereinigten Rohren austritt. Bespritzen Sie das Gehäuse nicht mit Wasser unter Druck.

Wasser und Arbeitsbedingungen

- Leiten Sie sauberes Wasser durch das Gerät. Verwenden Sie das Gerät nicht ohne Zulauffilter. Verunreinigungen können die Pumpe blockieren, den Druck verringern oder den Wasserdurchfluss unterbrechen.
- Verwenden Sie das Gerät nicht zur Reinigung von Gegenständen mit einer Temperatur über 79 °C.
- Wenn das Gerät nicht ordnungsgemäß funktioniert, beschädigt oder mit Wasser überflutet wurde, stellen Sie die Verwendung ein. Reparieren Sie das Gerät nicht selbst. Lassen Sie es vom Kundendienst reparieren - Serviceanfrage unter wipcool.pl/serwis. Für die Reparatur dürfen ausschließlich Ersatzteile verwendet werden, die den Originalteilen entsprechen.

Technische Daten

Parameter	Wert
Modell	CT370
Stromversorgung	230 V~ / 50–60 Hz
Leistungsaufnahme	370 W
Drehzahl der Welle	860 U/min
Länge der Welle	7,6 m
Durchmesser der Welle	12 mm

Parameter	Wert
Länge des Netzkabels	4 m
Länge des Zulaufschlauchs	2 m
Bürsten	1/2"–1"; 18 Stück (2 Sätze)
Schutzklasse	I
Gerätegewicht	24 kg
Geräteabmessungen (L × B × H)	465 × 275 × 528 mm
Betriebstemperatur	5–40 °C
Lagertemperatur	5–40 °C

Geräteübersicht



Abbildung 1. Geräteaufbau - Teile 1–10.

Nr.	Bezeichnung
1	Bürstenfach
2	Flexible Welle

Nr.	Bezeichnung
3	Lüfter
4	Fußschalter
5	Netzschalter
6	Netzkabel
7	Sicherung
8	Handschalter für die Welle
9	Anschluss für den Fußschalter
10	Wassereinlass

Der Wellenkern ist der innere, rotierende Teil der Welle; er ist von einer Hülle umgeben. Die Antriebskupplung und die selbstansaugende Pumpe befinden sich im Inneren des Geräts.

Geräteabmessungen

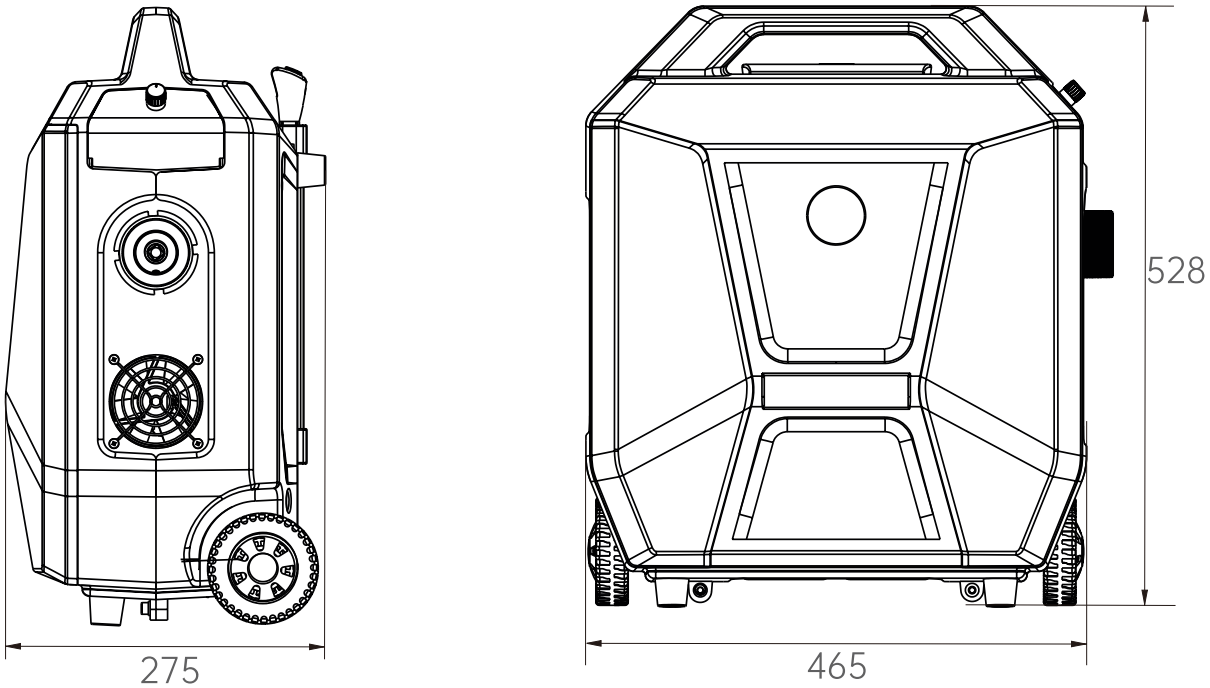

Abbildung 2. Geräteabmessungen in mm.

Lieferumfang

- Gerät CT370 mit 4 m langem Netzkabel.
- Flexible Welle mit 12 mm Durchmesser und 7,6 m Länge.
- Zwei Bürstensätze - insgesamt 18 Stück.
- Fußschalter.
- 2 m langer Zulaufschlauch mit Zulauffilter.
- Messingverbinder und Kunststoffverbinder.
- Zubehörtasche.
- Bedienungsanleitung.

Prüfen Sie nach dem Auspacken den Lieferumfang auf Vollständigkeit und Zustand. Melden Sie fehlende Teile oder Transportschäden dem Verkäufer.

Bürstengrößen

Zollgröße	Metrische Größe des Herstellers [mm]
1/2"	12,7
9/16"	14,3
5/8"	15,9
11/16"	17,5
3/4"	19,1
13/16"	20,6
7/8"	22,1
15/16"	23,8
1"	25,4

Transport und Lagerung

Transport

- Transportieren Sie das Gerät in der Originalverpackung. Werfen Sie es nicht; schützen Sie es vor Stößen, starken Vibrationen, Feuchtigkeit, Staub und extremen Temperaturen.

- Sichern Sie das Gerät beim Transport gegen Umkippen und Verrutschen.

Lagerung

Schützen Sie das Gerät vor Frost. In der Pumpe gefrorenes Wasser kann den Pumpenkopf und den Motor beschädigen.

- Lagern Sie das Gerät waagerecht in einem trockenen, gut belüfteten Raum bei 5–40 °C, geschützt vor direkter Sonneneinstrahlung und fern von Wärmequellen.
- Schließen Sie die nasse Welle nicht in der Tasche ein und knicken Sie sie nicht stark ab.
- Bewahren Sie das Gerät außerhalb der Reichweite von Kindern und ungeschulten Personen auf.

Anwendung

Das Gerät entfernt Kalk und Ablagerungen aus den Rohren von Verflüssigern und Verdampfern in Kaltwassersätzen. Ein verschmutzter Verflüssiger erreicht möglicherweise nicht die volle Kälteleistung oder arbeitet mit höherem Druck.

Das Wasser kann aus einem Wasserhahn zugeführt oder aus einem Behälter angesaugt werden.

Anschluss

01 Ziehen Sie den Netzstecker. Lassen Sie die Wasserzufuhr aus dem Wasserhahn geschlossen, bis der Anschluss abgeschlossen ist.

02 Schließen Sie den Fußschalter an den Anschluss (Pos. 9) an.

03 Schließen Sie den Zulaufschlauch an den Wassereinlass (Pos. 10) an. Legen Sie das andere Ende in einen Behälter mit sauberem Wasser oder schließen Sie es an einen Wasserhahn an. Stellen Sie sicher, dass die Wasserzufuhr frei und der Zulauffilter sauber ist.

04 Befestigen Sie die flexible Welle in der Schnellkupplung des Geräts. Prüfen Sie den Sitz des Wellenkerns und die sichere Befestigung der Welle.

05 Wählen Sie eine Bürste passend zum Durchmesser des zu reinigenden Rohrs und befestigen Sie sie am Ende der Welle.



Abbildung 3. Anschlussfeld CT370: Wassereinlass links unten, Anschluss für den Fußschalter rechts unten.



Abbildung 4. Ansaugen von Wasser aus einem Behälter.

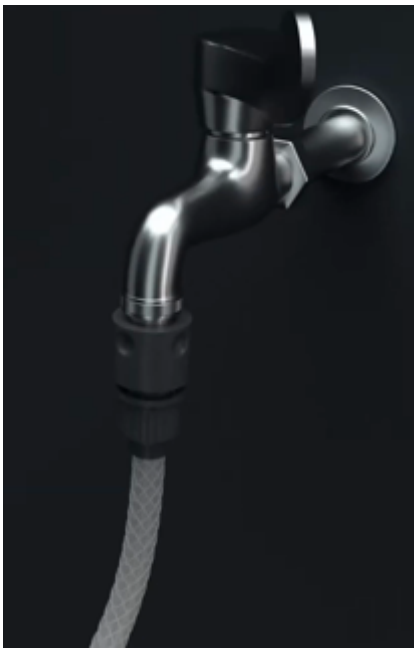

Abbildung 5. Anschluss des Schlauchs an den Wasserhahn.

Bedienung

> **WARNUNG**
> Lassen Sie die Welle nicht frei außerhalb des Rohrs laufen.

01 Stellen Sie das Gerät standsicher auf und legen Sie die Welle so aus, dass sie nirgends hängen bleibt. Führen Sie die befestigte Bürste in das zu reinigende Rohr ein.

02 Öffnen Sie bei Wasserzufuhr aus dem Wasserhahn die Wasserzufuhr.

03 Schließen Sie das Gerät an die Stromversorgung an und schalten Sie es mit dem Netzschalter ein. Verwenden Sie den Fußschalter zum Starten und Stoppen des Antriebs; prüfen Sie, ob sich die Welle ordnungsgemäß dreht.

04 Schieben Sie die Welle langsam tiefer in das Rohr. Das durch die Welle fließende Wasser spült die Verunreinigungen aus.

05 Bewegen Sie die Welle bei stärkeren Verschmutzungen vor und zurück; drücken Sie die Bürste nicht mit Gewalt hinein.

Arbeitsende

01 Stoppen Sie den Antrieb und schalten Sie das Gerät aus. Ziehen Sie den Netzstecker und schließen Sie die Wasserzufuhr. Nehmen Sie anschließend die Bürste aus dem Rohr.

02 Trennen Sie den Zulaufschlauch und die Welle vom Gerät. Entfernen Sie das Wasser aus der Welle, um Korrosion zu verhindern.

03 Reinigen Sie die Bürsten und den Zulauffilter. Trocknen Sie alle Teile vor dem Verstauen.

Wartung

Allgemeine Hinweise

> **WARNUNG**
> Trennen Sie vor der Reinigung und Wartung die Stromversorgung und schließen Sie die Wasserzufuhr.

Reinigen Sie das Gehäuse mit einer weichen Bürste oder einem Tuch, ohne Wasser zu verwenden. Verwenden Sie keinen Alkohol, kein Benzin, keine Lösungsmittel, ätzenden Stoffe oder starken Reinigungsmittel.

Wartungsverfahren

01 Nehmen Sie den Zulauffilter vom Zulaufschlauch ab und reinigen Sie sein Sieb. Entfernen Sie Verunreinigungen vom Wellenende mit der Bürste und aus den Lüftungsöffnungen.

02 Prüfen Sie die Welle und ihre Hülle auf Verschleiß, Einschnitte und Undichtigkeiten. Ersetzen Sie eine verschlissene Welle.

03 Montieren Sie den Zulauffilter und die übrigen abgenommenen Teile. Prüfen Sie die Befestigungen sowie den Zustand des Geräts, des Zubehörs und des Netzkabels.

04 Schließen Sie das Gerät an und prüfen Sie seine Funktion. Halten Sie dabei die Reihenfolge im Abschnitt „BEDIENUNG“ ein. Wenn es nicht ordnungsgemäß funktioniert, stoppen Sie es, trennen Sie die Stromversorgung und schließen Sie die Wasserzufuhr, bevor Sie es überprüfen oder nachbessern. Prüfen Sie nach der Nachbesserung die Funktion erneut.

Fehlerbehebung

Stellen Sie bei Störungen, die eine Reparatur durch den Kundendienst erfordern, die Verwendung ein.

Problem	Mögliche Ursache	Abhilfe
Das Gerät funktioniert nicht	Keine Stromversorgung	Prüfen Sie den Anschluss an die Stromversorgung.
Das Gerät funktioniert nicht	Falsche Spannung	Prüfen Sie, ob die Versorgungsspannung mit der Nennspannung übereinstimmt.
Das Gerät funktioniert nicht	Umgebungstemperatur zu niedrig	Unterbrechen Sie die Arbeit und stellen Sie eine Umgebungstemperatur im Bereich von 5–40 °C sicher.
Wasser tritt unter dem Gerätesockel aus	Undichtigkeit im Wasserkreislauf	Prüfen Sie den Zulaufschlauch und die Anschlüsse; ziehen Sie lose Verbindungen fest.
Wasser tritt unter dem Gerätesockel aus	Undichte Dichtung an der Eintrittsstelle der Welle in das Gerät	Prüfen Sie die Eintrittsstelle der Welle in das Gerät. Lassen Sie das Gerät vom Kundendienst reparieren - Serviceanfrage unter wipcool.pl/serwis.
Das Gerät läuft nur kurz oder bleibt stehen	Erdschluss	Unterbrechen Sie die Arbeit, trennen Sie die Stromversorgung und lassen Sie die Installation und das Gerät von qualifiziertem Personal prüfen.
Das Gerät läuft nur kurz oder bleibt stehen	Überhitzung	Warten Sie, bis das Gerät abgekühlt ist, und starten Sie es anschließend erneut.
Der Motor läuft, aber die Welle oder die Bürste dreht sich nicht	Antriebskupplung beschädigt	Lassen Sie das Gerät vom Kundendienst reparieren - Serviceanfrage unter wipcool.pl/serwis.
Der Motor läuft, aber die Welle oder die Bürste dreht sich nicht	Welle gebrochen	Lassen Sie das Gerät vom Kundendienst reparieren - Serviceanfrage unter wipcool.pl/serwis.

Problem	Mögliche Ursache	Abhilfe
Kein oder geringer Wasserdurchfluss durch die Welle	Wasserzufuhr geschlossen	Öffnen Sie die Wasserzufuhr.
Kein oder geringer Wasserdurchfluss durch die Welle	Durchfluss im Schlauch eingeschränkt	Prüfen Sie den Zulaufschlauch und beseitigen Sie Knicke oder Verstopfungen.
Kein oder geringer Wasserdurchfluss durch die Welle	Zulauffilter verstopft	Trennen Sie den Zulaufschlauch und reinigen Sie das Sieb des Zulauffilters.
Kein oder geringer Wasserdurchfluss durch die Welle	Umgebungstemperatur zu niedrig	Stellen Sie eine Umgebungstemperatur im Bereich von 5–40 °C sicher.
Kein oder geringer Wasserdurchfluss durch die Welle	Selbstansaugende Pumpe beschädigt	Lassen Sie das Gerät vom Kundendienst reparieren - Serviceanfrage unter wipcool.pl/serwis.
Undichtigkeiten an den Verbindungen	Dichtung beschädigt	Prüfen Sie die Abdichtung und ersetzen Sie die beschädigte Dichtung.
Undichtigkeiten an den Verbindungen	Verbindung locker	Prüfen Sie die Verbindung und ziehen Sie sie fest.
Lauter Betrieb	Luft wird angesaugt	Prüfen Sie den Wasserstand im Behälter, ob das Ende des Zulaufschlauchs eingetaucht ist, sowie den Zustand des Schlauchs.
Lauter Betrieb	Innere Teile beschädigt	Lassen Sie das Gerät vom Kundendienst reparieren - Serviceanfrage unter wipcool.pl/serwis.
Der Fußschalter startet oder stoppt den Antrieb nicht	Fußschalter defekt	Stellen Sie die Verwendung ein. Lassen Sie das Gerät vom Kundendienst reparieren - Serviceanfrage unter wipcool.pl/serwis.

Elektro- und Elektronikaltgeräte

01



Das Symbol der durchgestrichenen Abfalltonne bedeutet, dass das Altgerät nicht zusammen mit anderen Abfällen entsorgt werden darf.

Gemäß den geltenden Vorschriften über Elektro- und Elektronikaltgeräte dürfen Produkte, die mit dem Symbol für die getrennte Sammlung gekennzeichnet sind, nicht zusammen mit anderen Siedlungsabfällen entsorgt werden. Aufgrund ihres Gehalts an Schadstoffen können elektronische Produkte, die nicht getrennt sortiert werden, für die Umwelt und die menschliche Gesundheit gefährlich sein. Die ordnungsgemäße getrennte Sammlung von Elektro- und Elektronikaltgeräten verhindert negative Auswirkungen auf die Umwelt.

Durch die Abgabe des Altgeräts bei einer Sammelstelle trägt der Nutzer zu dessen Wiederverwendung, Recycling und Verwertung bei.

Recycling - eine Methode zum Schutz der Umwelt. Dabei werden aus Abfällen Stoffe zurückgewonnen, die erneut als Rohstoffe verwendet werden können.

Verwertung - Nutzung von Abfällen, die ihren Gebrauchswert verloren haben, als Sekundärrohstoffe, z. B. Kunststoffe, Papier und Pappe (umgangssprachlich auch deren Vernichtung).

Informationen zum Sammelsystem für Elektro- und Elektronikaltgeräte

- Elektro- und Elektronikaltgeräte dürfen nicht zusammen mit anderen Abfällen entsorgt werden.
- Die Sammlung unvollständiger Elektro- und Elektronikgeräte sowie von Teilen aus Altgeräten ist verboten.
- Ein Vertriebspartner, der dem Käufer ein für Haushalte bestimmtes Gerät liefert, ist verpflichtet, ein Elektro- oder Elektronikaltgerät aus einem Haushalt am Lieferort kostenlos zurückzunehmen, sofern das Altgerät von gleicher Art ist und dieselbe Funktion erfüllt wie das gelieferte Gerät.
- Der Nutzer kann das Altgerät bei einem Altgerätesammler, einem Behandlungsbetrieb oder einem kommunalen Abfallentsorger im Gemeindegebiet abgeben.
- Informationen zu den Sammelstellen sind auf den BIP-Webseiten der Woiwodschaftsverwaltungen sowie der Stadt- und Gemeindeverwaltungen verfügbar.

Service und Dokumente

Halten Sie vor der Serviceanfrage Folgendes bereit:

- Modell - es steht auf dem Typenschild des Geräts und auf der Rechnung.
- Seriennummer - falls keine vorhanden ist, geben Sie die Produktionsnummer an (z. B. 11/2025), die sich meist auf der Unterseite des Geräts befindet.
- Kaufbeleg - Rechnung oder Kassenbon eines autorisierten Vertriebspartners.
- Fehlerbeschreibung - was geschieht, seit wann und unter welchen Bedingungen.

Ihre Serviceanfrage können Sie unter wipcool.pl/serwis senden. Dort finden Sie auch die Garantiebedingungen.

WIPCOOL®
TWÓJ KLUCZ DO KOMFORTU

SERVICE UND DOKUMENTE

CT370 · Bedienungsanleitung

ANGABEN ZUR AUSGABE

Modell *Model*	**CT370**
Ausgabe *Edition*	**05.11.2026 · DE**
Hersteller *Manufacturer*	**Zhejiang Wipcool Refrigeration Equipment Co., Ltd.**
Bevollmächtigter in Polen *Authorised representative*	**4REF sp. z o.o., ul. gen. Władysława Andersa 38, 15-113 Białystok**

wipcool.eu

- Online-Anleitung und weitere Sprachen
- Datenblatt und Konformitätserklärung
- Service und Meldungen

Die CE-Kennzeichnung bestätigt die erklärte Konformität mit den EU-Anforderungen. Durchgestrichene Mülltonne: Altgeräte nicht mit dem Hausmüll entsorgen.