WIPCOOL®

TWÓJ KLUCZ DO KOMFORTU

BEDIENUNGSANLEITUNG · DEUTSCH

P12

Kondensatpumpe

Lesen Sie die Anleitung vor dem Gebrauch. Bewahren Sie sie während der gesamten Nutzungsdauer beim Gerät auf.



Anleitung lesen
Sicherheits- und Anschlussregeln vor der ersten Inbetriebnahme.

Service und Garantie
Servicemeldungen und Garantiebedingungen auf wipcool.eu.

Dokumente online
Anleitung, Datenblatt und Konformitätserklärung auf wipcool.eu.

INHALT

So nutzen Sie die Anleitung

Finden Sie das gewünschte Kapitel. Die Zahlen rechts sind die Seiten dieser Broschüre.

01	Bedienungsanleitung für die Wipcool Kondensatpumpe P12	3
02	Allgemeine Informationen	3
03	Symbole und Darstellungsweisen	3
04	Sicherheitshinweise	4
05	Technische Daten	5
06	Geräteübersicht	7
07	Lieferumfang	8
08	Transport und Lagerung	8
09	Anwendung	9
10	Montage	10
11	Anschluss	13
12	Bedienung	14
13	Wartung	16
14	Fehlerbehebung	16
15	Elektro- und Elektronikaltgeräte	18
16	Service und Dokumente	19

BEDEUTUNG DER SYMBOLE



Getrennte Sammlung von Elektroaltgeräten

Altgeräte nicht mit dem Hausmüll entsorgen.



CE-Kennzeichnung

Erklärung des Herstellers über die Konformität mit den EU-Anforderungen.



Anleitung lesen

Sicherheits- und Bedienregeln vor Arbeitsbeginn.

Bedienungsanleitung für die Wipcool Kondensatpumpe P12

Die Wipcool Kondensatpumpe P12 dient zur Ableitung von Kondensat aus Klimageräten. Sie besteht aus einem separaten Behälter mit Niveausensor und einem Pumpengehäuse.

Die Bedienungsanleitung ist Bestandteil des Produkts. Lesen Sie diese Anleitung sorgfältig durch und befolgen Sie alle Anweisungen genau.

Allgemeine Informationen

Wipcool Produkte sind für den professionellen Einsatz durch qualifizierte Fachkräfte der Kälte- und Klimatechnik bestimmt. Als Hersteller weist Wipcool darauf hin, dass unsere Geräte ausschließlich von Personen mit entsprechender Qualifikation und Schulung bedient werden sollten.

- Bei der Verwendung der Wipcool Kondensatpumpe P12 sind alle örtlichen Sicherheitsvorschriften und allgemeinen Sicherheitsnormen einzuhalten.
- Die Bedienungsanleitung sollte in der Nähe des Geräts aufbewahrt werden, damit das Personal jederzeit leicht darauf zugreifen kann.
- Vor der Inbetriebnahme sollte das qualifizierte Personal die Bedienungsanleitung sorgfältig lesen und alle darin enthaltenen Anweisungen verstehen.
- Der Hersteller haftet nicht für Schäden, die durch unsachgemäße Verwendung, Nichtbeachtung der Bedienungsanleitung, mangelnde Qualifikation des Personals oder nicht autorisierte Änderungen am Gerät entstehen.
- Es gelten die in den Verkaufsunterlagen enthaltenen allgemeinen Verkaufsbedingungen.

Symbole und Darstellungsweisen

Am Gerät und in der Anleitung verwendete Zeichen und Kennzeichnungen:

01



Warnung - lesen Sie den Text im Feld neben dem Zeichen.

02



Gefährliche Spannung - Stromschlaggefahr.

03



Achtung - Gefahr einer Beschädigung des Geräts oder eines fehlerhaften Arbeitsergebnisses.

04



Lesen Sie vor Arbeitsbeginn alle Sicherheits- und Installationsanweisungen sorgfältig durch.

05



Zeigt an, dass das Produkt die in der Europäischen Union geltenden Gesundheits-, Sicherheits- und Umweltstandards erfüllt.

06 **RoHS** Das Produkt erfüllt die Anforderungen zur Beschränkung der Verwendung gefährlicher Stoffe.

07



Entsorgen Sie die Pumpe nicht im Hausmüll.

Sicherheitshinweise

WARNUNG

Trennen Sie vor der Montage, Wartung oder Instandsetzung die Pumpe und das Klimagerät von der Stromversorgung.

- Installieren Sie keine beschädigte Pumpe.

- Die Pumpe ist nicht wasserdicht. Montieren Sie sie nicht im Freien oder an einem Ort, an dem sie überflutet werden kann.
- Stellen Sie keine elektrischen Geräte oder wertvollen Gegenstände unter die Pumpe. Ein Stromausfall oder eine Undichtigkeit können Schäden verursachen.
- Wickeln Sie die überschüssige Länge der Stromversorgungs- und Alarmleitung so auf, dass sie bei der Montage nicht beschädigt wird.
- Sichern Sie alle Verbindungen der Wasserleitungen mit Schlauchschellen. Vermeiden Sie unnötige Leitungsverbindungen mit Verbindungsstücken.
- Entfernen Sie vor der erneuten Inbetriebnahme des Klimageräts Rückstände von chemischen Mitteln von den Verdampferlamellen.

ACHTUNG

Der Kondensatzulauf darf die Förderleistung der Pumpe nicht überschreiten. Ein übermäßiger Zulauf führt zu Dauerbetrieb und kann den Motor beschädigen; ein plötzlich auftretender hoher Zulauf kann ein Überlaufen verursachen.

Technische Daten

Parameter	Wert
Maximaler Durchfluss	12 l/h
Max. Saughöhe	2 m
Max. Förderhöhe der Pumpe	7 m
Stromversorgung	230 V~ / 50 Hz
Behältervolumen	30 ml
Maximale Kälteleistung des Klimageräts	ca. 8,8 kW
Geräuschpegel in 1 m Abstand	19 dB(A)
Umgebungstemperatur während des Betriebs	5–50 °C
Lagertemperatur	5–50 °C
Alarmkontakte	COM / NC
Saug- und Druckschlauch	6 × 9 mm (Innen- × Außendurchmesser)
Gewicht	0,63 kg
Abmessungen des Pumpengehäuses	154 × 34 × 30 mm

Parameter	Wert
Abmessungen des Behälters	85,5 × 33,3 × 39,5 mm

Förderleistung

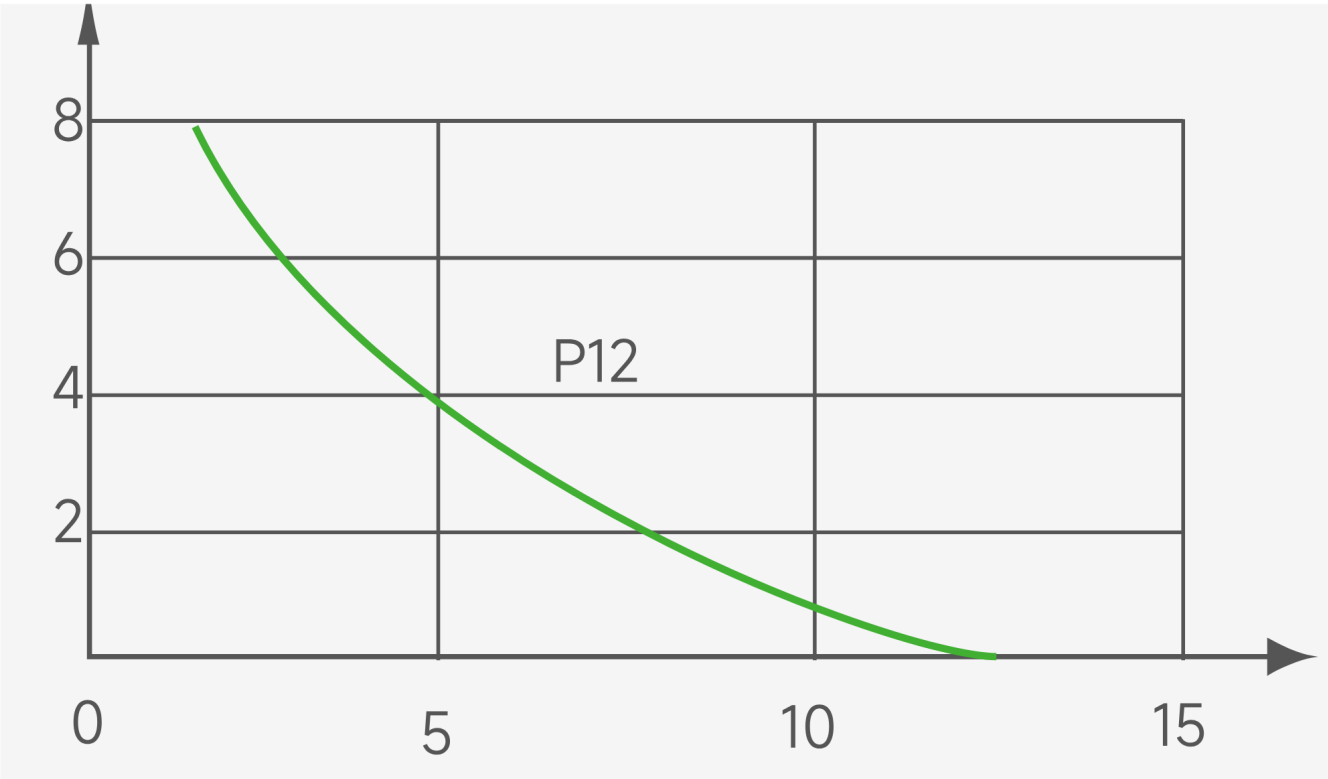

Abbildung 1. Förderkennlinie der P12: maximaler Durchfluss 12 l/h, max. Förderhöhe 7 m. Vertikale Achse: Förderhöhe [m]; horizontale Achse: Durchfluss [l/h].

Geräteübersicht

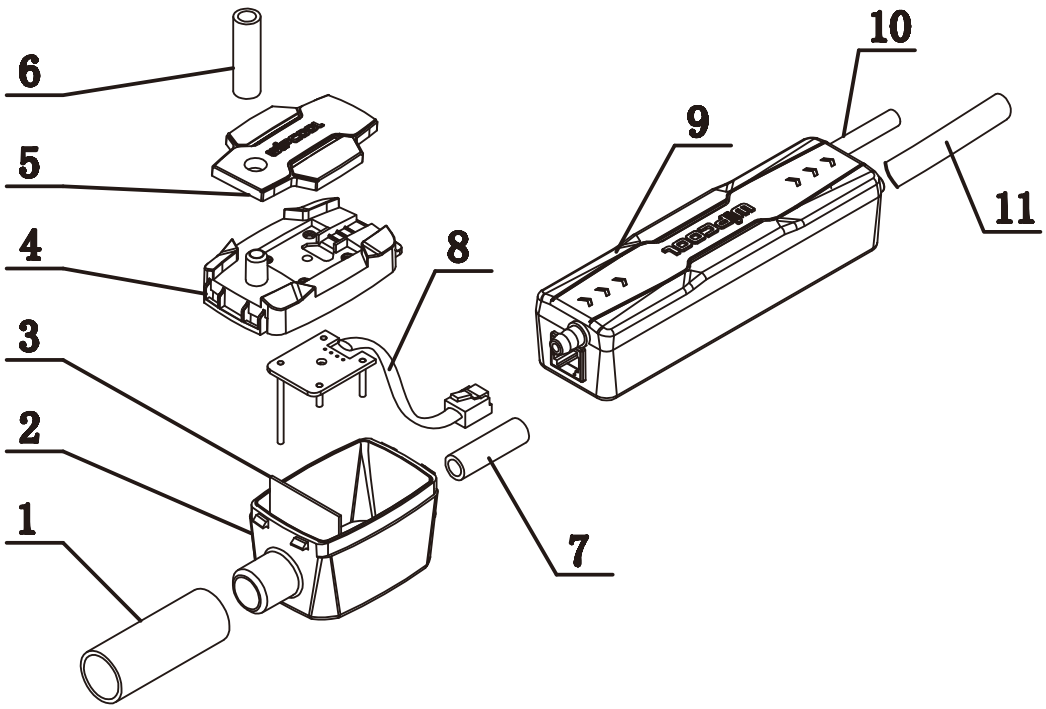

Abbildung 2. Bestandteile der Pumpe P12.

Nr.	Bezeichnung
1	Zulaufschlauch
2	Behälter
3	Filter
4	Behälterdeckel
5	Deckelabdeckung
6	Entlüftungsrohr (Durchmesser 6 mm)
7	Saugschlauch
8	Signalleitung des Niveausensors
9	Pumpengehäuse
10	Stromversorgungs- und Alarmleitung
11	Druckschlauch

Abmessungen der Pumpe

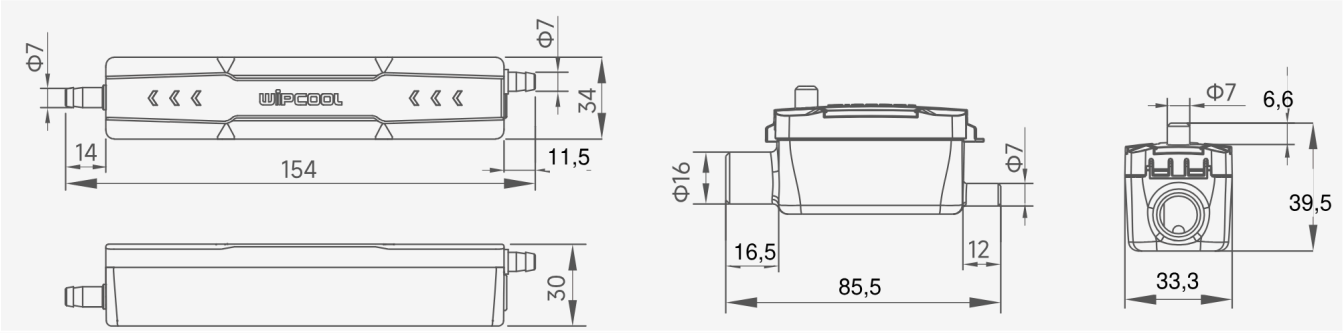

Abbildung 3. Abmessungen des Pumpengehäuses und des Behälters [mm].

Lieferumfang

Prüfen Sie den Lieferumfang nach dem Auspacken auf Vollständigkeit und Zustand. Melden Sie fehlende oder beschädigte Teile dem Verkäufer.

- Pumpengehäuse mit Behälter, Filter, Zulaufschlauch, Entlüftungsrohr, Saugschlauch und Signalleitung des Niveausensors.
- Kabelbinder: 4 Stück mit einer Länge von 30 cm und 2 Stück mit einer Länge von 10 cm.
- Verbindungsstücke 6 mm: 2 Stück.
- Montageklebepads für Pumpengehäuse und Behälter: 2 Stück.
- Gummireduzierstück 25 × 16 mm.
- Gummiwinkelanschluss 16 mm.
- Stromversorgungs- und Alarmleitung.

Der Druckschlauch 6 × 9 mm ist nicht im Lieferumfang enthalten.

Transport und Lagerung

Transport

- Transportieren Sie die Pumpe in der Originalverpackung. Werfen Sie sie nicht und schützen Sie sie vor Stößen und übermäßigen Erschütterungen.
- Schützen Sie das Gerät vor Feuchtigkeit, Staub und extremen Temperaturen. Sichern Sie die Verpackung während des Transports gegen Verrutschen.

Lagerung

Lagern Sie die Pumpe waagerecht an einem trockenen, gut belüfteten Ort bei 5–50 °C, geschützt vor direkter Sonneneinstrahlung und fern von Wärmequellen.

Anwendung

Die Pumpe dient zur Ableitung von Kondensat aus Split-, Kanal- und Kassettengeräten.

Montage

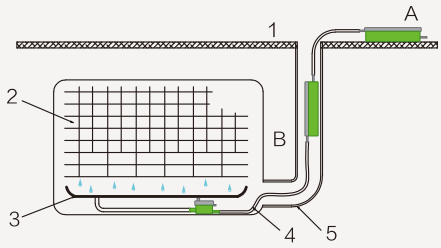

01 **Schritt 1**

Wählen Sie den Montageort für das Pumpengehäuse: hinter dem Innengerät, im Installationskanal oder über der Decke. Das Pumpengehäuse kann waagerecht (A) oder senkrecht (B) montiert werden. Der Behälter muss immer waagerecht stehen. Abbildung 4. Pumpengehäuse: A - waagerecht, B - senkrecht. 1 - Decke; 2 - Verdampfer; 3 - Kondensatwanne; 4 - Behälter; 5 - Saugschlauch.

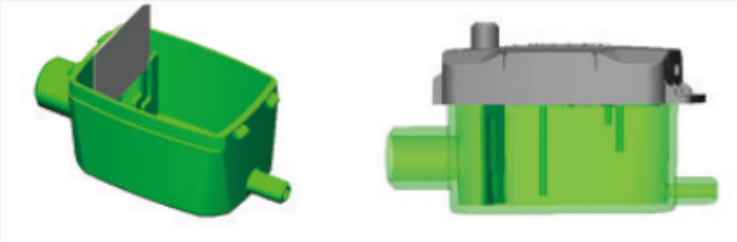

02 **Schritt 2**

Prüfen Sie, ob sich der Niveausensor rechts vom Filter befindet. Setzen Sie den Filter und den Behälterdeckel ein. Abbildung 5. Einsetzen des Filters und des Behälterdeckels.

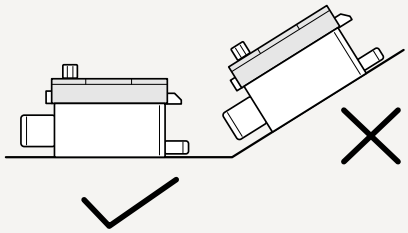

03 **Schritt 3**

Stellen Sie den Behälter waagerecht auf und verbinden Sie den Zulaufschlauch dicht mit dem Kondensatablauf des Klimageräts. Abbildung 6. Waagerechte Aufstellung des Behälters.



04 **Schritt 4**

Schließen Sie das Entlüftungsrohr an die Entlüftungsöffnung des Behälters an. Abbildung 7. Anschluss des Entlüftungsrohrs.

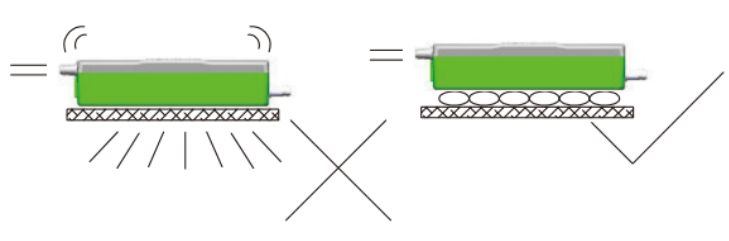

05 **Schritt 5**

Befestigen Sie das Pumpengehäuse in der gewählten Position und den Behälter waagerecht. Verwenden Sie schwingungsdämpfendes Material, damit die Pumpe leise arbeitet. Abbildung 8. Befestigung mit Schwingungsdämpfung.

06 **Schritt 6**

Prüfen Sie die durch Pfeile auf dem Pumpengehäuse gekennzeichnete Durchflussrichtung.

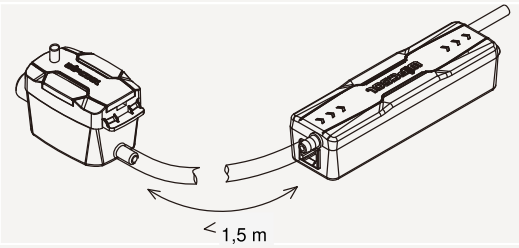

07 **Schritt 7**

Verbinden Sie den Behälter über den Silikon-Saugschlauch 6 × 9 mm mit dem Pumpengehäuse und sichern Sie ihn mit Schlauchschellen. Der Saugschlauch muss kürzer als 1,5 m sein. Abbildung 9. Verbindung des Behälters mit dem Pumpengehäuse.

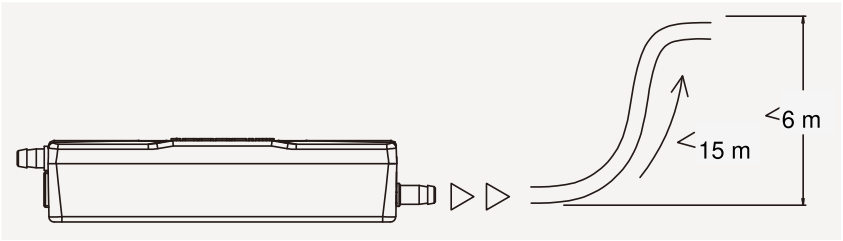

08 **Schritt 8**

Schließen Sie den Druckschlauch 6 × 9 mm an den Auslass des Pumpengehäuses an und sichern Sie ihn mit einer Schlauchschelle. Die max. Förderhöhe der Pumpe beträgt 7 m, in der Installation muss die Förderhöhe jedoch weniger als 6 m betragen. Die Länge des Druckschlauchs muss weniger als 15 m betragen. Abbildung 10. Druckschlauch: Länge unter 15 m, Höhe unter 6 m.

Anschluss

WARNUNG
Führen Sie den Anschluss bei getrennter Stromversorgung durch.

ACHTUNG
Verwechseln Sie die Adern der Stromversorgung nicht mit den Adern des Alarmkontakts - ein falscher Anschluss beschädigt die Pumpe. Prüfen Sie, ob die Spannung mit den Angaben auf dem Typenschild übereinstimmt. Unterscheiden Sie die Stromversorgungs- und Alarmleitung von der Signalleitung des Niveausensors.

Die Pumpe benötigt eine unabhängige, dauerhafte Stromversorgung. Lassen Sie die Stromversorgung der Pumpe nach dem Abschalten des Klimageräts eingeschaltet, damit sie das restliche Kondensat abpumpen kann.

Kennzeichnung	Funktion	Aderfarbe
L	Außenleiter	Braun
N	Neutralleiter	Blau
NC	Öffnerkontakt	Schwarz
COM	Gemeinsamer Kontakt	Schwarz

Schließen Sie die Alarmkontakte COM und NC an den Stromkreis an, der das Klimagerät bei hohem Kondensatstand abschaltet. Wenn das Klimagerät über einen Eingang zur Flüssigkeitsstandüberwachung verfügt, schließen Sie die Kontakte COM und NC daran an. Ist kein solcher Eingang vorhanden, kann die Stromversorgung des Klimageräts über ein Schütz gesteuert oder ein anderes Alarmgerät angeschlossen werden. Der Anschluss muss der Dokumentation des jeweiligen Klimageräts entsprechen.

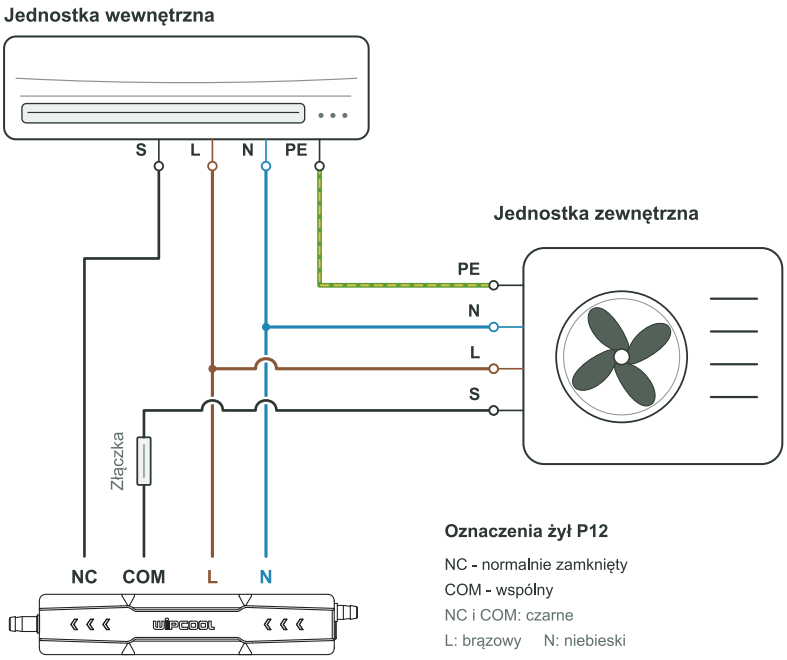

Abbildung 11. Beispiel für den Anschluss der Kontakte COM und NC an die Signalleitung S zwischen Innen- und Außengerät.

Bedienung

Funktionsprüfung

01 Schalten Sie nach Abschluss der Montage und des elektrischen Anschlusses die Stromversorgung der Pumpe ein.

02 Gießen Sie Wasser in die Kondensatwanne. Prüfen Sie, ob die Wanne und die Verbindungen dicht sind und ob die Pumpe das Wasser abführt.

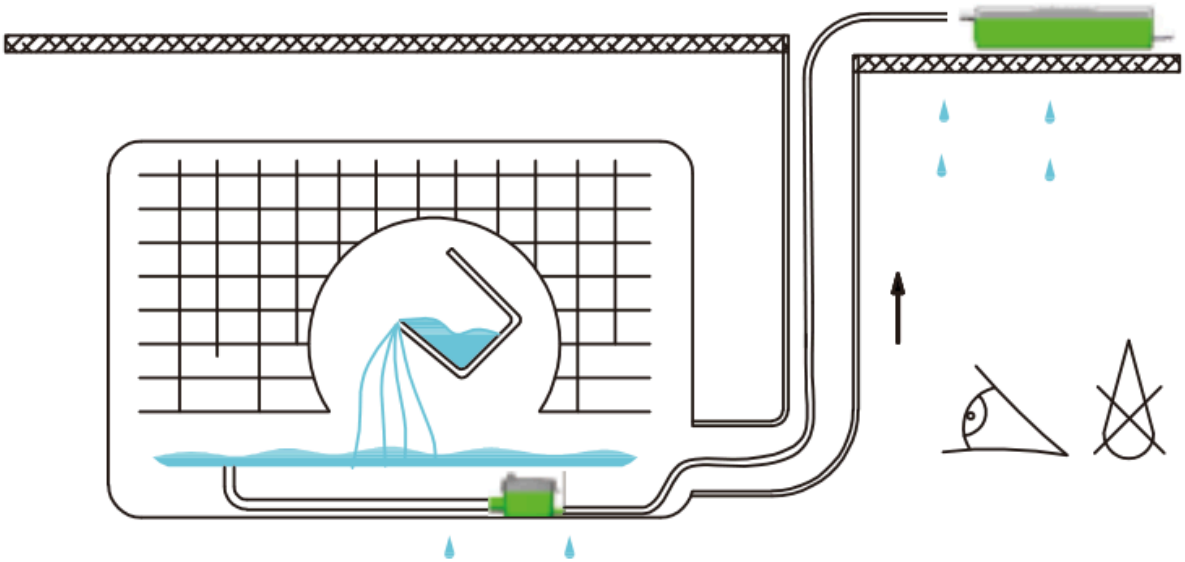

Abbildung 12. Wasserprüfung nach der Montage.

Wartung

WARNUNG
Trennen Sie vor der Kontrolle und Reinigung die Pumpe und das Klimagerät von der Stromversorgung.

Prüfen und reinigen Sie die Pumpe vor der Kühlsaison. Entfernen Sie Ablagerungen aus dem Inneren des Behälters und von der Oberfläche des Niveausensors. Prüfen Sie, ob Einlass und Auslass frei sind.

Fehlerbehebung

WARNUNG
Trennen Sie die Pumpe und das Klimagerät von der Stromversorgung, bevor Sie Verbindungen prüfen, Leitungen trennen oder Reinigungsarbeiten durchführen.

Problem	Mögliche Ursache	Abhilfe
Pumpe läuft ununterbrochen	Behälter steht schief	Richten Sie den Behälter waagerecht aus.
Pumpe läuft ununterbrochen	Ablagerungen im Behälter oder am Niveausensor	Reinigen Sie das Innere des Behälters und die Oberfläche des Niveausensors.
Pumpe funktioniert nicht	Keine Stromversorgung	Prüfen Sie den Anschluss an die Stromversorgung.
Pumpe funktioniert nicht	Falsche Spannung	Prüfen Sie, ob die Versorgungsspannung den Anforderungen der Pumpe entspricht.
Pumpe funktioniert nicht	Falscher Anschluss der Leitungen	Prüfen Sie den Anschluss der Versorgungsadern L und N.
Pumpe funktioniert nicht	Behälter steht schief	Richten Sie den Behälter waagerecht aus und prüfen Sie den Wasserstand.
Pumpe läuft, führt aber kein Wasser ab	Einlass oder Auslass verstopft	Prüfen und reinigen Sie Einlass und Auslass.
Pumpe läuft, führt aber kein Wasser ab	Behälter falsch aufgestellt	Stellen Sie den Behälter waagerecht auf.
Wasseraustritt	Druckschlauch beschädigt	Prüfen Sie den Druckschlauch und ersetzen Sie ihn, wenn er beschädigt ist.

Problem	Mögliche Ursache	Abhilfe
Wasseraustritt	Druckschlauch falsch angeschlossen	Prüfen Sie den Anschluss des Druckschlauchs und sichern Sie die Verbindung.
Pumpe gluckert oder verursacht Geräusche nach dem Abschalten	Das Ende des Druckschlauchs liegt tiefer als die Pumpe und es entsteht eine Siphonwirkung	Verlegen Sie den Schlauch so, dass sein Ende höher als die Pumpe liegt.
Lauter Pumpenbetrieb	Beschädigung interner Bauteile	Beauftragen Sie den Kundendienst mit der Reparatur - Serviceanfrage unter wipcool.pl/serwis.
Pumpe schaltet sich zu häufig ein und aus	Behälter falsch aufgestellt	Prüfen Sie die Funktion des Niveausensors und richten Sie den Behälter waagerecht aus.
Alarm wird ausgelöst	Kondensatstand zu hoch	Prüfen Sie, ob der Einlass der Pumpe verstopft ist und ob das Kondensat ordnungsgemäß abgeführt wird.
Alarm wird ausgelöst	Alarm falsch angeschlossen	Prüfen Sie die Verbindungen der Adern des Alarmkontakts COM und NC.

Elektro- und Elektronikaltgeräte

01



Das Symbol der durchgestrichenen Abfalltonne bedeutet, dass das Altgerät nicht zusammen mit anderen Abfällen entsorgt werden darf.

Gemäß den geltenden Vorschriften über Elektro- und Elektronikaltgeräte dürfen Produkte, die mit dem Symbol für die getrennte Sammlung gekennzeichnet sind, nicht zusammen mit anderen Siedlungsabfällen entsorgt werden. Aufgrund ihres Gehalts an Schadstoffen können Elektronikprodukte, die nicht getrennt gesammelt werden, eine Gefahr für die Umwelt und die menschliche Gesundheit darstellen. Die ordnungsgemäße getrennte Sammlung von Elektro- und Elektronikaltgeräten verhindert negative Auswirkungen auf die Umwelt.

Durch die Abgabe des Altgeräts bei einer Sammelstelle trägt der Nutzer zu dessen Wiederverwendung, Recycling und Verwertung bei.

Recycling - eine Methode zum Schutz der Umwelt. Verfahren zur Rückgewinnung von Stoffen aus Abfällen, die erneut als Rohstoffe verwendet werden können.

Verwertung - Nutzung von Abfällen, die ihren Gebrauchswert verloren haben, als Sekundärrohstoffe, z. B. Kunststoffe, Papier und Pappe; umgangssprachlich auch deren Vernichtung.

Informationen zum Sammelsystem für Elektro- und Elektronikaltgeräte

- Elektro- und Elektronikaltgeräte dürfen nicht zusammen mit anderen Abfällen entsorgt werden.
- Das Sammeln unvollständiger Elektro- und Elektronikgeräte sowie von Teilen aus Altgeräten ist verboten.
- Ein Vertriebspartner, der einem Käufer Geräte für private Haushalte liefert, ist verpflichtet, Altgeräte aus privaten Haushalten am Lieferort unentgeltlich zurückzunehmen, sofern die Altgeräte derselben Art sind und dieselbe Funktion erfüllen wie die gelieferten Geräte.
- Der Nutzer kann das Altgerät einem Altgerätesammler, einem Behandlungsbetrieb oder einem kommunalen Abfallentsorger im Gemeindegebiet übergeben.
- Informationen zu Sammelstellen sind auf den BIP-Webseiten der Marschallämter sowie der Stadt- und Gemeindeverwaltungen verfügbar.

Service und Dokumente

Halten Sie vor der Serviceanfrage Folgendes bereit:

- Modell - es steht auf dem Typenschild des Geräts und auf der Rechnung.
- Seriennummer - falls keine vorhanden ist, geben Sie die Produktionsnummer an (z. B. 11/2025), die sich meist auf der Unterseite des Geräts befindet.
- Kaufbeleg - Rechnung oder Kassenbon eines autorisierten Vertriebspartners.
- Fehlerbeschreibung - was geschieht, seit wann und unter welchen Bedingungen.

Ihre Serviceanfrage können Sie unter wipcool.pl/serwis senden. Dort finden Sie auch die Garantiebedingungen.

WIPCOOL®
TWÓJ KLUCZ DO KOMFORTU

SERVICE UND DOKUMENTE

P12 · Bedienungsanleitung

ANGABEN ZUR AUSGABE

Modell *Model*	**P12**
Ausgabe *Edition*	**05.11.2026 · DE**
Hersteller *Manufacturer*	**Zhejiang Wipcool Refrigeration Equipment Co., Ltd.**
Bevollmächtigter in Polen *Authorised representative*	**4REF sp. z o.o., ul. gen. Władysława Andersa 38, 15-113 Białystok**

wipcool.eu

- Online-Anleitung und weitere Sprachen
- Datenblatt und Konformitätserklärung
- Service und Meldungen

Die CE-Kennzeichnung bestätigt die erklärte Konformität mit den EU-Anforderungen. Durchgestrichene Mülltonne: Altgeräte nicht mit dem Hausmüll entsorgen.