wipcool®

TWÓJ KLUCZ DO KOMFORTU

BEDIENUNGSANLEITUNG · DEUTSCH

P180

Kondensatpumpe

Lesen Sie die Anleitung vor dem Gebrauch. Bewahren Sie sie während der gesamten Nutzungsdauer beim Gerät auf.



Anleitung lesen
Sicherheits- und Anschlussregeln vor der ersten Inbetriebnahme.

Service und Garantie
Servicemeldungen und Garantiebedingungen auf wipcool.eu.

Dokumente online
Anleitung, Datenblatt und Konformitätserklärung auf wipcool.eu.

INHALT

So nutzen Sie die Anleitung

Finden Sie das gewünschte Kapitel. Die Zahlen rechts sind die Seiten dieser Broschüre.

01	Bedienungsanleitung Wipcool P180/P380/P580	3
02	Allgemeine Informationen	3
03	Symbole und Darstellungsformen	3
04	Sicherheitshinweise	4
05	Technische Daten	5
06	Geräteübersicht	7
07	Lieferumfang	8
08	Transport und Lagerung	9
09	Anwendung	9
10	Montage	9
11	Anschluss	10
12	Bedienung	11
13	Wartung	11
14	Fehlerbehebung	13
15	Elektro- und Elektronikaltgeräte	14
16	Service und Dokumente	15

BEDEUTUNG DER SYMBOLE



Getrennte Sammlung von Elektroaltgeräten

Altgeräte nicht mit dem Hausmüll entsorgen.

CE-Kennzeichnung

Erklärung des Herstellers über die Konformität mit den EU-Anforderungen.



Anleitung lesen

Sicherheits- und Bedienregeln vor Arbeitsbeginn.

Bedienungsanleitung Wipcool P180/P380/P580

Die Wipcool Kondensatpumpen P180, P380 und P580 dienen zur Abfuhr von Kondensat aus Klimageräten und Kältegeräten. Sie schalten sich abhängig vom Kondensatstand im Behälter automatisch ein.

Die Bedienungsanleitung ist Bestandteil des Produkts. Lesen Sie diese Anleitung sorgfältig durch und befolgen Sie alle Anweisungen genau.

Allgemeine Informationen

Wipcool Produkte sind für den professionellen Einsatz durch qualifizierte Techniker der Kälte- und Klimatechnik bestimmt. Als Hersteller weist Wipcool darauf hin, dass unsere Geräte ausschließlich von entsprechend qualifizierten und geschulten Personen bedient werden sollten.

- Beachten Sie bei der Verwendung der Wipcool Kondensatpumpe P180/P380/P580 alle örtlichen Sicherheitsvorschriften und allgemeinen Sicherheitsnormen.
- Die Bedienungsanleitung sollte in der Nähe des Geräts aufbewahrt werden, damit das Personal jederzeit leicht darauf zugreifen kann.
- Das qualifizierte Personal sollte sich vor der Inbetriebnahme sorgfältig mit der Bedienungsanleitung vertraut machen und alle darin enthaltenen Anweisungen verstehen.
- Der Hersteller haftet nicht für Schäden, die durch unsachgemäße Verwendung, Nichtbeachtung der Bedienungsanleitung, mangelnde Qualifikation des Personals oder nicht autorisierte Änderungen am Gerät entstehen.
- Es gelten die in den Verkaufsunterlagen enthaltenen allgemeinen Verkaufsbedingungen.

Symbole und Darstellungsformen

Am Gerät und in der Anleitung verwendete Zeichen und Kennzeichnungen:

01



Gefährliche Spannung - Stromschlaggefahr.

02



Achtung - Gefahr von Geräteschäden oder eines fehlerhaften Arbeitsergebnisses.

03



Zeigt an, dass das Produkt die in der Europäischen Union geltenden Gesundheits-, Sicherheits- und Umweltnormen erfüllt.

04 **RoHS** Das Produkt erfüllt die Anforderungen zur Beschränkung der Verwendung gefährlicher Stoffe.

05



Entsorgen Sie das Gerät nicht im Hausmüll.

Sicherheitshinweise

WARNUNG
Trennen Sie vor Montage, Wartung oder Servicearbeiten die Pumpe und das Klimagerät von der Stromversorgung.

- Installieren Sie keine beschädigte Pumpe und verwenden Sie keine beschädigten Leitungen.
- Die Pumpe ist nicht wasserdicht. Montieren Sie sie nicht im Freien oder an einem Ort, an dem sie überflutet werden kann.
- Stellen Sie keine elektrischen Geräte oder Wertgegenstände unter die Pumpe. Ein Stromausfall oder eine Undichtigkeit können diese beschädigen.
- Wickeln Sie überschüssige Netzleitung so auf, dass sie bei der Montage nicht beschädigt wird.
- Sichern Sie die Verbindungen der Kondensatleitungen mit Schlauchschellen. Setzen Sie die Leitungen nicht aus mehreren Abschnitten zusammen.

ACHTUNG
Der Kondensatzufluss darf die Förderleistung der Pumpe nicht überschreiten. Ein zu hoher Zufluss führt zu Dauerbetrieb und kann den Motor beschädigen; ein plötzlicher großer Zufluss kann zum Überlaufen führen.

Technische Daten

Parameter	P180	P380	P580
Stromversorgung	230 V~ / 50–60 Hz	230 V~ / 50–60 Hz	230 V~ / 50–60 Hz
Maximaler Durchfluss	280 l/h (50 Hz)	380 l/h	580 l/h
Max. Förderhöhe	5 m (50 Hz)	6,8 m	12 m
Behältervolumen	1,8 l	1,8 l	1,8 l
Geräuschpegel in 1 m Entfernung	48 dB(A)	28 dB(A)	60 dB(A)
Leistungsaufnahme	60 W	20 W	85 W
Umgebungstemperatur im Betrieb	5–50 °C	5–50 °C	5–50 °C
Lagertemperatur	5–50 °C	5–50 °C	5–50 °C
Gerätegewicht	2,5 kg	1 kg	1,6 kg
Abmessungen (L × B × H)	270,5 × 148 × 171 mm	270,5 × 148 × 119 mm	270,5 × 148 × 171 mm

Förderleistung

Vertikale Achse: Förderhöhe [m]. Horizontale Achse: Förderleistung [l/h].

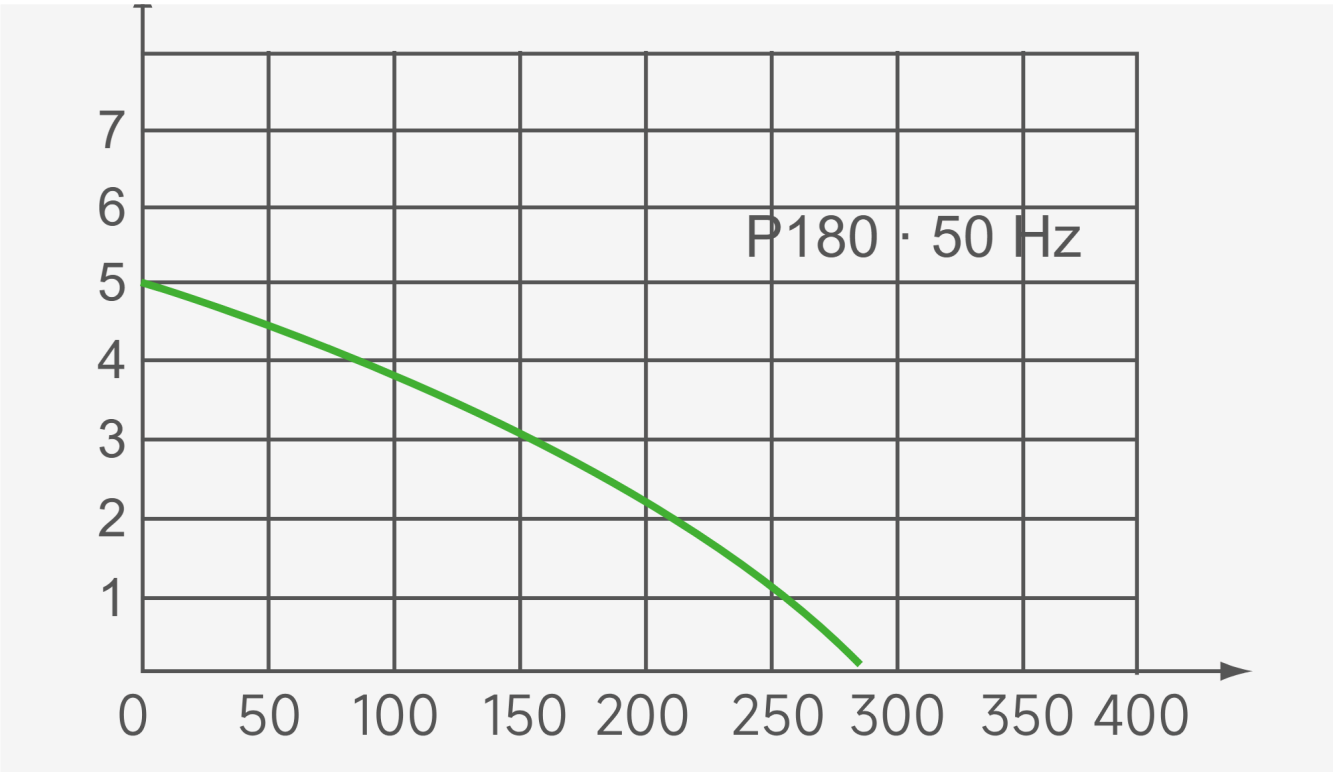

Abbildung 1. Förderkennlinie der P180 bei 50 Hz: maximaler Durchfluss 280 l/h, max. Förderhöhe 5 m.

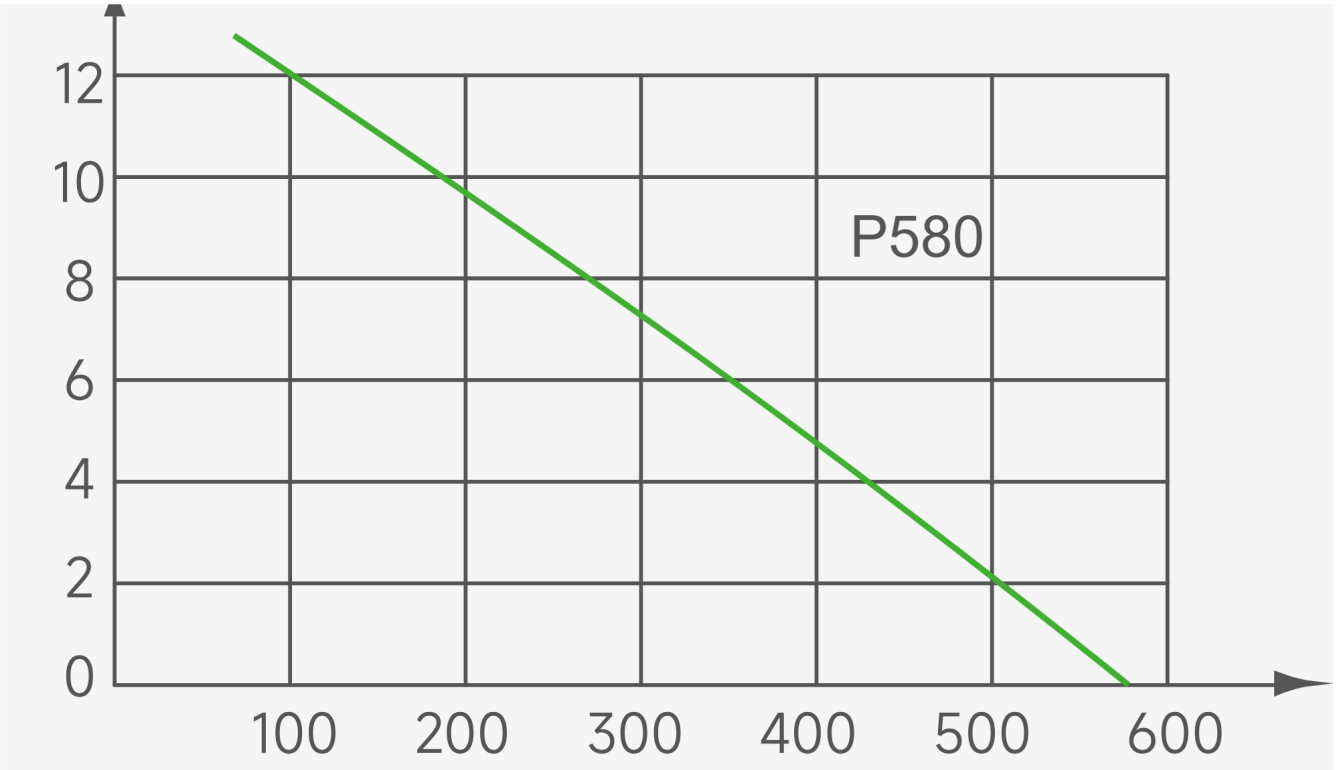

Abbildung 2. Förderkennlinie der P580: maximaler Durchfluss 580 l/h, max. Förderhöhe 12 m.

Geräteübersicht

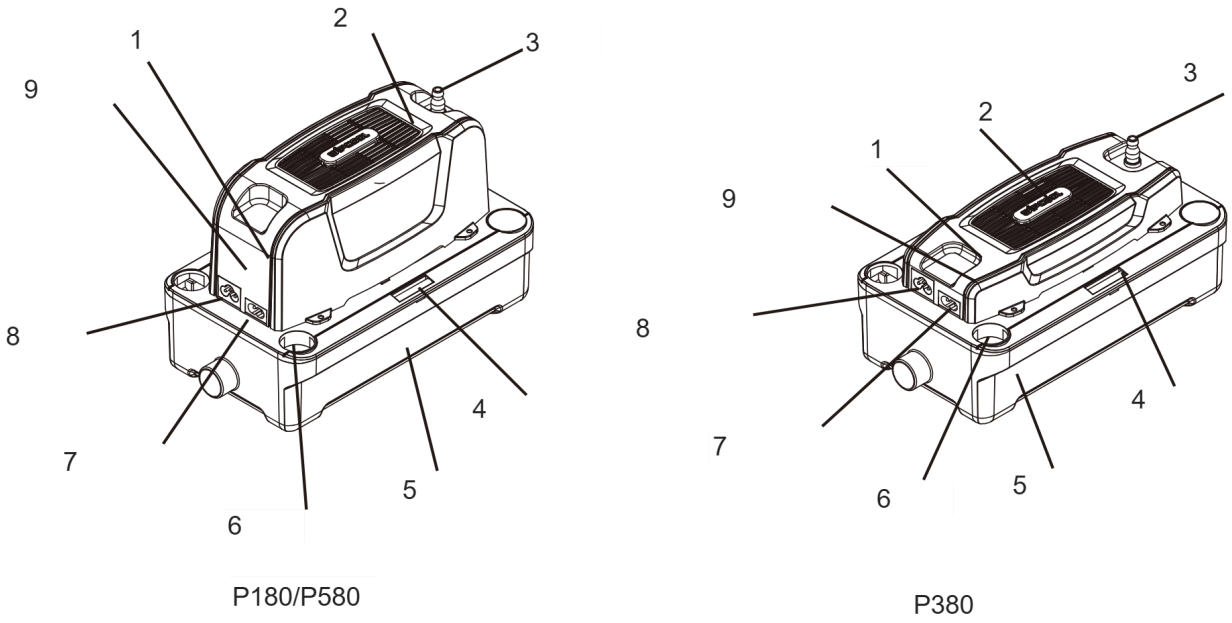

Abbildung 3. Aufbau der Pumpen P180/P580 und P380.

Kennzeichnung	Bauteil
1	Alarmsummer
2	Motor
3	Druckstutzen
4	Wasserwaage
5	Behälter
6	Kondensateinlass
7	Signalleitung
8	Netzanschlussbuchse
9	Steuerplatine

P180 und P380 haben Sonden zur Erfassung des Kondensatstands. P580 hat Sonden und einen zusätzlichen Schwimmer. Der Alarmsummer meldet einen hohen Kondensatstand, wenn die Pumpe das Kondensat nicht ordnungsgemäß abführt.

Abmessungen der Pumpe

Die Abmessungen in den Abbildungen sind in mm angegeben.

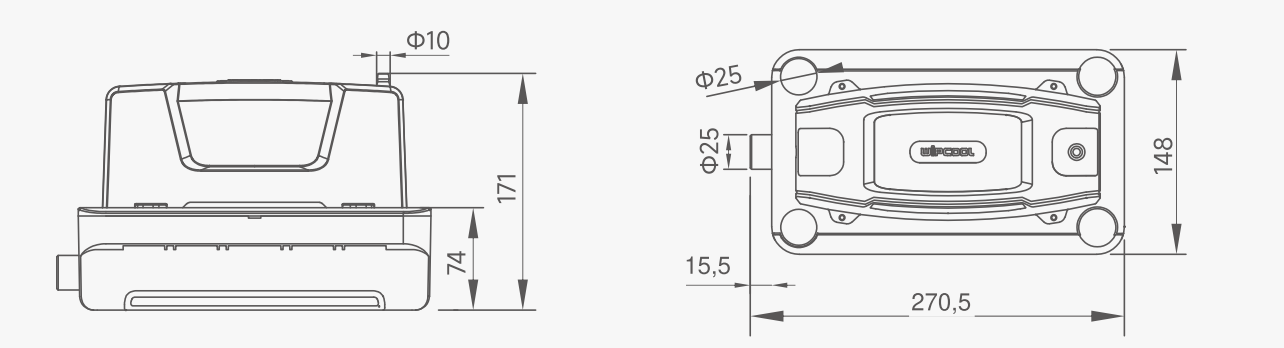

Abbildung 4. Abmessungen der P180.

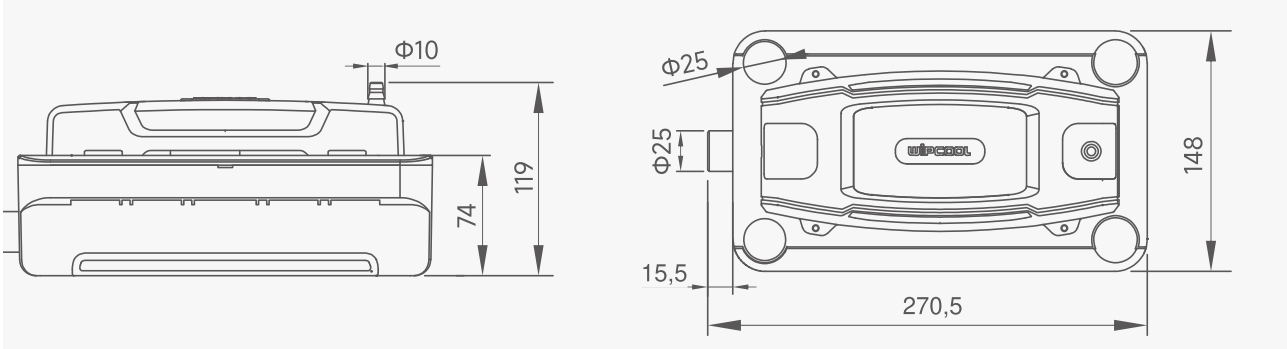

Abbildung 5. Abmessungen der P380.

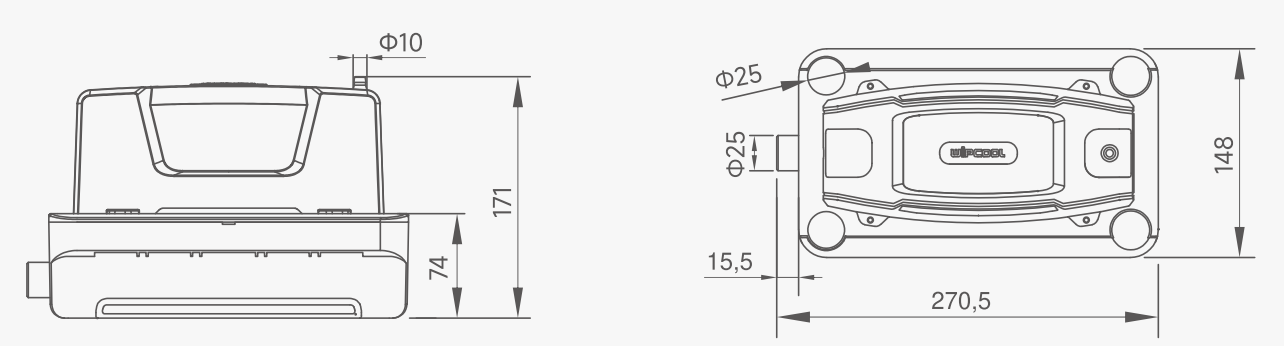

Abbildung 6. Abmessungen der P580.

Lieferumfang

Prüfen Sie nach dem Auspacken den Lieferumfang auf Vollständigkeit und Zustand. Melden Sie fehlende oder beschädigte Teile dem Verkäufer.

- Kondensatpumpe.
- Schlauchschellen - 2 Stück, Länge 10 cm.
- Montagedübel - 2 Stück.
- Montageschrauben - 2 Stück.
- Montageplatte und Klemmring.
- Gummireduzierung.

- Netzleitung.
- Bedienungsanleitung.

Transport und Lagerung

- Transportieren Sie die Pumpe in der Originalverpackung. Schützen Sie sie vor Verrutschen, Stößen, Feuchtigkeit, Staub und extremen Temperaturen.
- Lagern Sie die Pumpe waagerecht bei 5–50 °C an einem trockenen, gut belüfteten Ort, geschützt vor Sonne und Wärmequellen.

Anwendung

Wählen Sie die Pumpe entsprechend der zufließenden Kondensatmenge, der Förderhöhe und den Widerständen der Installation aus. Messen Sie die Förderhöhe vom Druckstutzen bis zum höchsten Punkt der Druckleitung.

Montage

01 Stellen Sie die Pumpe bei getrennter Stromversorgung auf eine waagerechte Unterlage oder bereiten Sie die Wandbefestigung vor. Stützen Sie die Pumpe nicht auf den Leitungen ab.

02 Befestigen Sie bei Wandmontage die Montageplatte waagerecht und setzen Sie die Pumpe anschließend in deren Schlitz ein. Prüfen Sie die waagerechte Ausrichtung an der Wasserwaage; die Blase sollte sich in der Mitte befinden.

03 Die Pumpe hat fünf Kondensateinlässe. Führen Sie die Zulaufleitung des Klimageräts in den gewählten Kondensateinlass ein; verwenden Sie für eine Leitung mit kleinerem Durchmesser die mitgelieferte Gummireduzierung.

04 Verlegen Sie die Zulaufleitung mit Gefälle und befestigen Sie sie so, dass sie nicht herausrutschen kann. Lassen Sie unbenutzte Kondensateinlässe geschlossen.

05 Schieben Sie eine passende Druckleitung auf den Druckstutzen oben an der Pumpe und sichern Sie die Verbindung mit einer Schlauchschelle. Verwechseln Sie Einlass und Auslass nicht und knicken oder quetschen Sie die Leitung nicht.

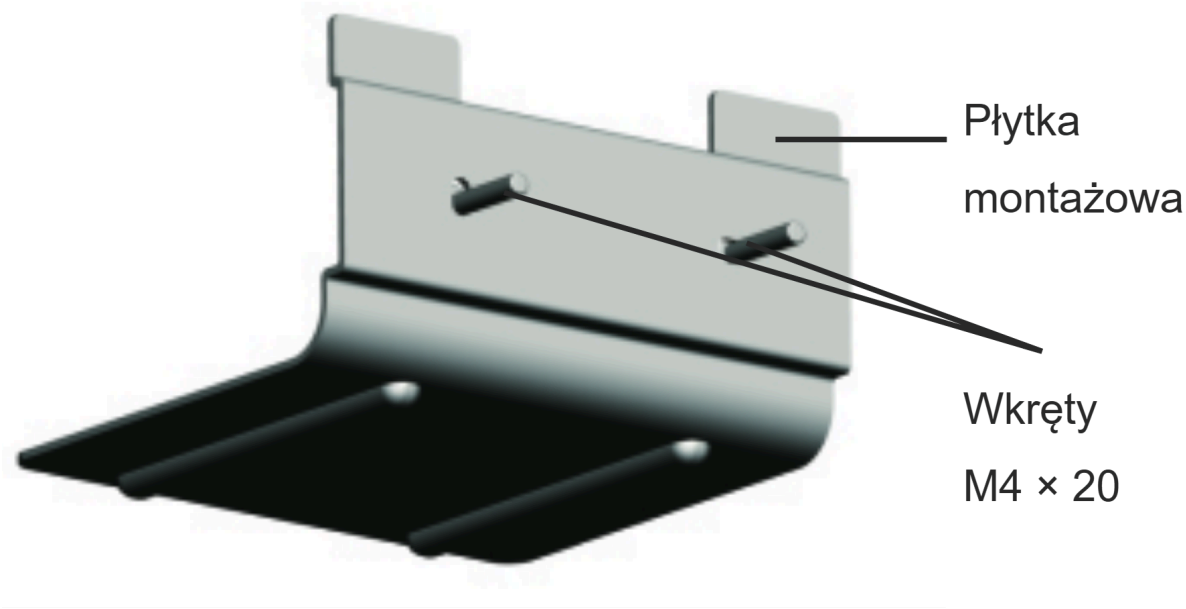

Abbildung 7. Montageplatte und Schrauben.

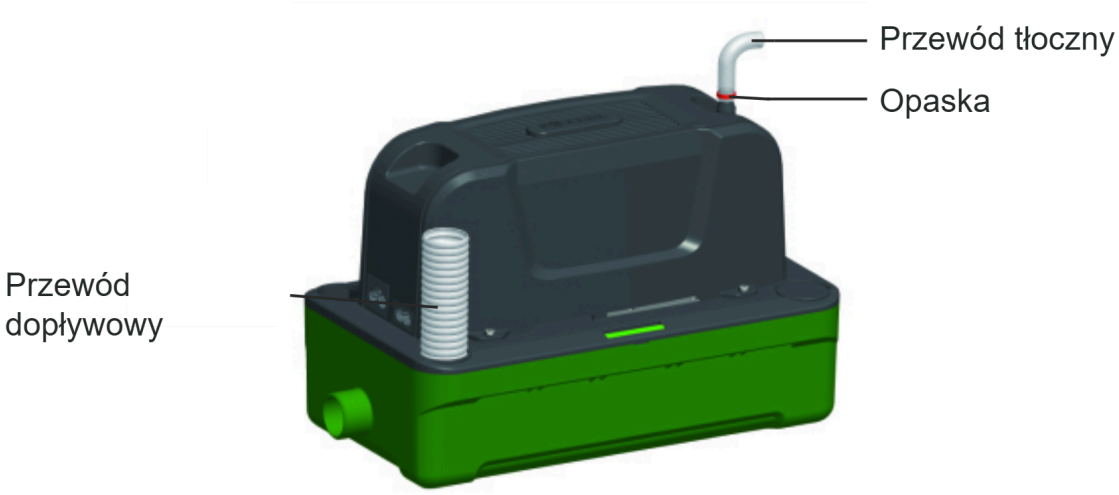

Abbildung 8. Zulaufleitung, Druckleitung und Schlauchschelle.

Anschluss

WARNUNG

Führen Sie den Anschluss bei getrennter Stromversorgung durch.

ACHTUNG

Verwechseln Sie die Netzleitung nicht mit der Signalleitung - ein falscher Anschluss beschädigt die Pumpe. Prüfen Sie, ob die Spannung mit dem Typenschild übereinstimmt.

Die Netzleitung (POWER) ist dreiadrig, die Signalleitung ist zweiadrig.

Schließen Sie die Netzleitung (POWER) an einen Stromkreis an, der nach dem Ausschalten des Klimageräts oder dem Auslösen des Alarms unter Spannung bleibt. Die Pumpe muss das restliche Kondensat abführen können.

Es wird empfohlen, die Signalleitung an den Alarmstromkreis des Klimageräts anzuschließen, der das Klimagerät bei einem Pumpenausfall abschaltet. Der Alarmsummer allein schaltet das Klimagerät nicht ab.

Bedienung

Prüfung nach der Montage

01 Schalten Sie nach dem ordnungsgemäßen Anschluss die Stromversorgung der Pumpe ein und nehmen Sie das Klimagerät in Betrieb.

02 Wenn Kondensat in den Behälter fließt, sollte sich die Pumpe selbstständig einschalten, das Kondensat abpumpen und sich wieder ausschalten. Prüfen Sie dabei, ob die Verbindungen dicht sind.

03 Wenn die Pumpe nicht ordnungsgemäß funktioniert, schalten Sie das Klimagerät aus und prüfen Sie die Tabelle im Abschnitt „FEHLERBEHEBUNG“.

Wartung

> **WARNUNG**
> Trennen Sie vor der Kontrolle und Reinigung die Pumpe und das Klimagerät von der Stromversorgung.

Allgemeine Hinweise

Reinigen Sie den Behälter, den Filter und die zugänglichen Oberflächen der Sonden alle sechs Monate (vorzugsweise im Frühjahr und Herbst) oder häufiger, wenn sie schnell verschmutzen. Lassen Sie kein Wasser mit elektrischen Bauteilen in Kontakt kommen.

Verwenden Sie zur Reinigung sauberes Wasser und ein mildes Mittel, z. B. eine kleine Menge Seife. Verwenden Sie bei der saisonalen Reinigung ein antibakterielles Mittel, das die Kunststoffe der Pumpe nicht beschädigt. Verwenden Sie keinen Alkohol, kein Benzin, keine Lösungsmittel, keine ätzenden Stoffe und keine starken Reinigungsmittel. Trennen Sie vor dem Reinigen des Klimageräts die Pumpe von der Stromversorgung und schützen Sie sie vor dem Eindringen von Chemikalien. Spülen Sie vor dem erneuten Anschließen der Pumpe Rückstände der Mittel gründlich aus dem Klimagerät.

Reinigung von Behälter und Filter

01 Trennen Sie die Zulauf- und die Druckleitung. Halten Sie ein Handtuch bereit, falls Restwasser ausläuft.

02 Lösen Sie die Befestigung des Behälters und trennen Sie ihn vom Rest der Pumpe. Nehmen Sie anschließend den Filter heraus.

03 Entfernen Sie Ablagerungen aus dem Behälter, vom Filter und von den nach dem Abnehmen des Behälters zugänglichen Oberflächen der Sonden. Spülen Sie den Behälter mit sauberem Wasser aus.

04 Montieren Sie die abgenommenen Teile und schließen Sie die Leitungen an. Prüfen Sie nach dem Wiederherstellen der Stromversorgung die Funktion und die Dichtheit.

Reinigung des Druckstutzens

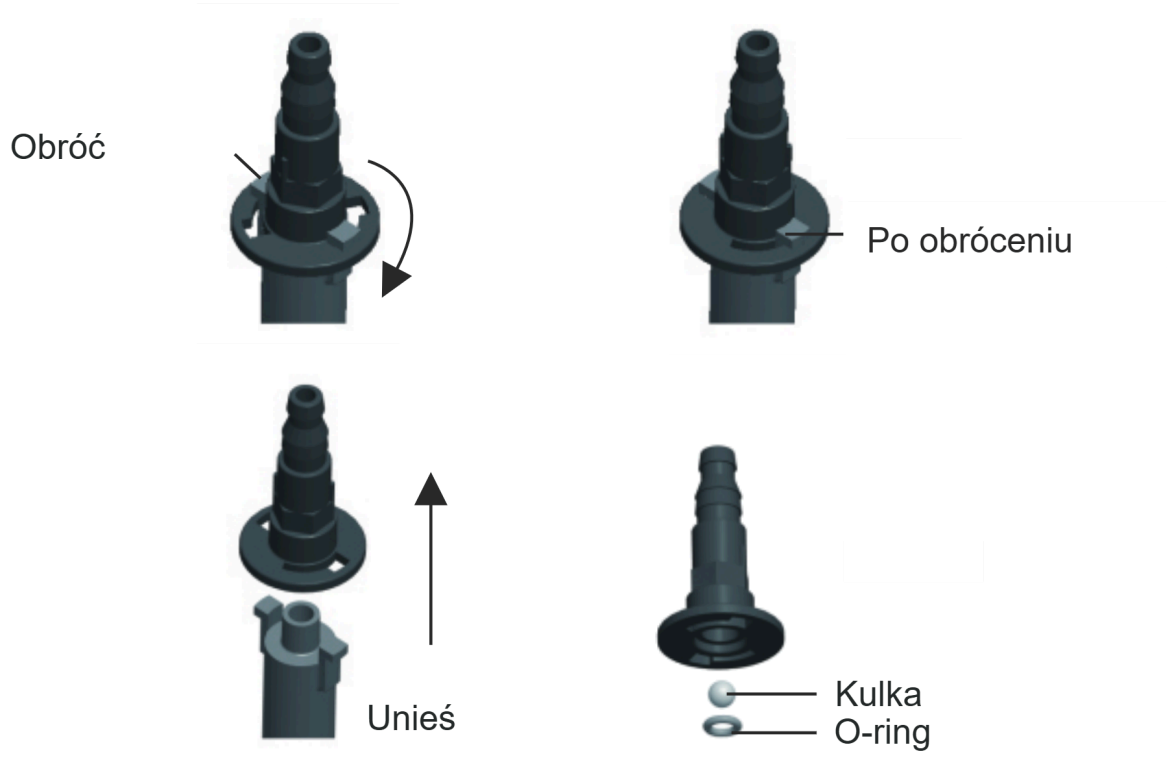

Abbildung 9. Ausbau des Druckstutzens, Kugel und O-Ring-Dichtung.

01 Trennen Sie die Druckleitung vom Druckstutzen.

02 Drehen Sie den Druckstutzen in die Entriegelungsposition und heben Sie ihn heraus (Abbildung 9). Verlieren Sie die Kugel und die O-Ring-Dichtung nicht.

03 Entfernen Sie Verschmutzungen, setzen Sie anschließend alle Teile zusammen und setzen Sie den Druckstutzen ein. Prüfen Sie seinen festen Sitz und schließen Sie die Druckleitung an.

04 Schließen Sie die Stromversorgung an und prüfen Sie den Abfluss und die Dichtheit der Verbindung.

Fehlerbehebung

WARNUNG

Trennen Sie vor dem Prüfen der Anschlüsse, dem Trennen der Leitungen und der Reinigung die Pumpe und das Klimagerät von der Stromversorgung.

Problem	Mögliche Ursache	Abhilfe
Die Pumpe läuft ununterbrochen	Die Pumpe ist nicht waagerecht ausgerichtet	Richten Sie die Pumpe waagerecht aus.
Die Pumpe läuft ununterbrochen	Ablagerungen im Behälter	Reinigen Sie den Behälter und die zugänglichen Oberflächen der Sonden gemäß dem Abschnitt „WARTUNG“.
Die Pumpe läuft nicht an	Die Pumpe ist nicht waagerecht ausgerichtet	Richten Sie die Pumpe waagerecht aus.
Die Pumpe läuft nicht an	Keine Stromversorgung	Prüfen Sie den Stromanschluss.
Die Pumpe läuft nicht an	Falsche Spannung	Prüfen Sie, ob die Stromversorgung mit den Angaben auf dem Typenschild übereinstimmt.
Die Pumpe läuft nicht an	Leitungen falsch angeschlossen	Prüfen Sie die Anschlüsse der Netzleitung.
Die Pumpe läuft, führt aber kein Kondensat ab	Kondensateinlass oder Druckstutzen verstopft	Prüfen und reinigen Sie den Kondensateinlass und den Druckstutzen.
Die Pumpe läuft, führt aber kein Kondensat ab	Die Pumpe ist nicht waagerecht ausgerichtet	Richten Sie die Pumpe waagerecht aus.
Kondensataustritt	Druckleitung beschädigt	Prüfen Sie die Leitung und tauschen Sie sie aus, falls sie beschädigt ist.
Kondensataustritt	Leitung falsch angeschlossen	Korrigieren Sie die Verbindung und sichern Sie sie mit einer Schlauchschelle.
Lauter Betrieb der Pumpe	Innere Bauteile beschädigt	Lassen Sie die Pumpe vom Kundendienst reparieren - Serviceanfrage unter wipcool.pl/serwis.
Die Pumpe gluckert oder macht nach dem Ausschalten Geräusche	Das Ende der Druckleitung liegt tiefer als die Pumpe und es entsteht eine Siphonwirkung	Verlegen Sie die Leitung so, dass ihr Ende höher als die Pumpe liegt.

Problem	Mögliche Ursache	Abhilfe
Die Pumpe schaltet sich zu häufig ein und aus	Zu hoher Kondensatzufluss	Prüfen Sie die Druckleitung auf freien Durchgang und den Kondensatabfluss.
Die Pumpe schaltet sich zu häufig ein und aus	Ablagerungen im Behälter	Reinigen Sie den Behälter und die zugänglichen Oberflächen der Sonden gemäß dem Abschnitt „WARTUNG“.
Die Pumpe schaltet sich zu häufig ein und aus	Die Pumpe ist nicht waagerecht ausgerichtet	Richten Sie die Pumpe waagerecht aus.
Der Alarm wird ausgelöst	Kondensatstand zu hoch	Schalten Sie das Klimagerät aus. Prüfen Sie den Druckstutzen und die Druckleitung auf freien Durchgang.
Der Alarm wird ausgelöst	Signalleitung falsch angeschlossen	Prüfen Sie die Anschlüsse der Signalleitung.

Wenn der Alarm nach der Prüfung auf freien Durchgang weiterhin ausgelöst wird, schalten Sie das Klimagerät aus. Lassen Sie die Pumpe vom Kundendienst reparieren - Serviceanfrage unter wipcool.pl/serwis.

Elektro- und Elektronikaltgeräte

01



Das Symbol der durchgestrichenen Mülltonne bedeutet, dass das Altgerät nicht zusammen mit anderen Abfällen entsorgt werden darf.

Gemäß den geltenden Vorschriften für Elektro- und Elektronikaltgeräte dürfen Produkte, die mit dem Symbol für die getrennte Sammlung gekennzeichnet sind, nicht zusammen mit anderen Siedlungsabfällen entsorgt werden. Aufgrund ihres Gehalts an Schadstoffen können elektronische Produkte, die nicht getrennt sortiert werden, eine Gefahr für die Umwelt und die menschliche Gesundheit darstellen. Die ordnungsgemäße getrennte Sammlung von Elektro- und Elektronikaltgeräten verhindert negative Auswirkungen auf die Umwelt.

Durch die Abgabe von Altgeräten bei einer Sammelstelle trägt der Nutzer zu deren Wiederverwendung, Recycling und Verwertung bei.

Recycling - eine Methode zum Schutz der Umwelt. Der Prozess der Rückgewinnung von Stoffen aus Abfällen, die erneut als Rohstoffe verwendet werden können.

Verwertung - Nutzung von Abfällen, die ihren Gebrauchswert verloren haben, als Sekundärrohstoffe, z. B. Kunststoffe, Papier und Pappe; umgangssprachlich auch deren Vernichtung.

Informationen zum Sammelsystem für Elektro- und Elektronikaltgeräte

- Es ist verboten, Elektro- und Elektronikaltgeräte zusammen mit anderen Abfällen zu entsorgen.
- Das Sammeln unvollständiger Elektro- und Elektronikgeräte sowie von Teilen aus Altgeräten ist verboten.
- Ein Vertriebspartner, der einem Käufer Geräte für private Haushalte liefert, ist verpflichtet, Altgeräte aus privaten Haushalten am Lieferort kostenlos zurückzunehmen, sofern das Altgerät von gleicher Art ist und dieselbe Funktion wie das gelieferte Gerät erfüllt.
- Der Nutzer kann Altgeräte bei einem Altgerätesammler, einer Behandlungsanlage oder einem kommunalen Abfallentsorger abgeben.
- Informationen zu Sammelstellen sind auf den BIP-Seiten der Marschallämter sowie der Stadt- und Gemeindeverwaltungen verfügbar.

Service und Dokumente

Halten Sie vor der Serviceanfrage folgende Angaben bereit:

- Modell - es steht auf dem Typenschild des Geräts und auf der Rechnung.
- Seriennummer - falls keine vorhanden ist, geben Sie die Produktionsnummer an (z. B. 11/2025), die sich meist auf der Unterseite des Geräts befindet.
- Kaufbeleg - Rechnung oder Kassenbon eines autorisierten Vertriebspartners.
- Fehlerbeschreibung - was geschieht, seit wann und unter welchen Bedingungen.

Eine Serviceanfrage können Sie unter wipcool.pl/serwis senden. Dort finden Sie auch die Garantiebedingungen.

WIPCOOL®
TWÓJ KLUCZ DO KOMFORTU

SERVICE UND DOKUMENTE

P180 · Bedienungsanleitung

ANGABEN ZUR AUSGABE

Modell *Model*	**P180**
Ausgabe *Edition*	**05.11.2026 · DE**
Hersteller *Manufacturer*	**Zhejiang Wipcool Refrigeration Equipment Co., Ltd.**
Bevollmächtigter in Polen *Authorised representative*	**4REF sp. z o.o., ul. gen. Władysława Andersa 38, 15-113 Białystok**

wipcool.eu

- Online-Anleitung und weitere Sprachen
- Datenblatt und Konformitätserklärung
- Service und Meldungen

Die CE-Kennzeichnung bestätigt die erklärte Konformität mit den EU-Anforderungen. Durchgestrichene Mülltonne: Altgeräte nicht mit dem Hausmüll entsorgen.