WIPCOOL®
TWÓJ KLUCZ DO KOMFORTU

KASUTUSJUHEND · EESTI KEEL

C110T

Survepesur

Enne kasutamist lugege juhend läbi. Hoidke seda seadme juures kogu kasutusaja jooksul.



Lugege juhendit
Ohutus- ja ühendusnõuded enne esmakordset käivitamist.

Hooldus ja garantii
Hooldustaotlused ja garantiitingimused aadressil wipcool.eu.

Dokumendid veebis
Juhend, tooteleht ja vastavusdeklaratsioon aadressil wipcool.eu.

SISUKORD

Kuidas juhendit kasutada

Leidke vajalik peatükk. Paremal olevad numbrid on selle brošüüri leheküljed.

01	Wipcool C110T kasutusjuhend	3
02	Üldteave	3
03	Sümbolid ja tähistused	3
04	Ohutusteave	5
05	Tehnilised andmed	6
06	Seadme skeem	7
07	Komplekti sisu	9
08	Transport ja hoiustamine	10
09	Kasutusala	10
10	Ühendamine	10
11	Kasutamine	13
12	Hooldus	15
13	Veaotsing	16
14	Elektri- ja elektroonikaseadmete jäätmed	18
15	Hooldus ja dokumendid	19

SÜMBOLITE TÄHENDUS



Elektroonikaromude liigiti kogumine

Ärge visake kasutatud seadet olmejäätmete hulka.



CE-märgis

Tootja deklaratsioon ELi nõuetele vastavuse kohta.



Lugege juhendit

Ohutus- ja kasutusreeglid enne töö alustamist.

Wipcool C110T kasutusjuhend

Wipcool C110T puhastusmasin on mõeldud puhastustöödeks külma- ja kliimatehnika valdkonnas ning tööstuslikes rakendustes. Seade võib võtta vett veevärgist või välisest mahutist.

Kasutusjuhend on toote lahutamatu osa. Lugege see juhend hoolikalt läbi ja järgige kõiki juhiseid täpselt.

Üldteave

Wipcooli tooted on mõeldud professionaalseks kasutamiseks kvalifitseeritud külma- ja kliimatehnika tehnikutele. Tootjana sätestab Wipcool, et meie seadmeid võivad kasutada üksnes vastava kvalifikatsiooni ja väljaõppega isikud.

- Wipcool C110T survepesuri kasutamisel järgige kõiki kohalikke ohutuseeskirju ja üldisi ohutusstandardeid.
- Kasutusjuhendit tuleks hoida seadme läheduses, et töötajatel oleks sellele igal ajal lihtne juurde pääseda.
- Enne kasutamist peaksid kvalifitseeritud töötajad kasutusjuhendiga põhjalikult tutvuma ja mõistma kõiki selles sisalduvaid juhiseid.
- Tootja ei vastuta kahjude eest, mis tulenevad seadme valest kasutamisest, kasutusjuhendi eiramisest, töötajate puudulikust kvalifikatsioonist või seadme omavolilisest muutmisest.
- Kehtivad müügidokumentides esitatud üldised müügitingimused.

Sümbolid ja tähistused

Seadmel ja juhendis kasutatud märgid ja tähistused:

01

CE

Näitab, et toode vastab Euroopa Liidus kehtivatele tervise-, ohutus- ja keskkonnastandarditele.

02



Ärge visake puhastusmasinat olmejäätmete hulka.

03



Hoiatus - lugege märgi kõrval olevas kastis olevat teksti.

04



Ohtlik pinge - elektrilöögi oht.

05



Hoiatus tulekahju või plahvatuse eest tuleohtlike materjalide juuresolekul.

06



Tähelepanu - seadme kahjustamise või ebaõige töötulemuse oht.

07



Kasutage silmade kaitsevahendeid.

08



Kasutage kaitsekindaid.

Ohutusteave

HOIATUS
Enne kliimaseadme puhastamist ühendage see vooluvõrgust lahti.

Enne töö alustamist

- Elektriühendus peab vastama kohalikele elektriohutuseeskirjadele.
- Kontrollige seadet, voolikuid ja ühendusi enne iga kasutuskorda. Ärge kasutage kahjustatud või valesti töötavat puhastusmasinat.
- Töötage hästi ventileeritud kohas. Hoidke lapsed ja kõrvalised isikud töökohast eemal.
- Ärge kasutage puhastusmasinat, kui olete väsinud või alkoholi, narkootikumide või töövõimet vähendavate ravimite mõju all.
- Ärge küünitage liiga kaugele ega seiske ebastabiilsel pinnal. Säilitage tasakaal ja kindel jalgealune.

HOIATUS
Kasutage kummikindaid, kummijalatseid ning kaitseprille või näokaitset.

HOIATUS
Ärge suunake pihustuspüstolit inimeste poole, eriti silmade või suu suunas. Vahetage kahjustatud voolik kohe välja - selle lõhkemine võib põhjustada raskeid vigastusi.

HOIATUS
Ärge täitke puhastusmasinat bensiini ega muude tuleohtlike vedelikega. Ärge kasutage seda plahvatusohtlikus keskkonnas ega tuleohtlike vedelike, gaaside või tolmu juuresolekul.

HOIATUS
Ärge kasutage happeid ega naatrium- või kaaliumhüdroksiidi sisaldavaid aineid. Ärge segage kemikaale - need võivad puhastusmasinat kahjustada ja põhjustada eluohtlikke reaktsioone.

HOIATUS
Ärge pihustage puhastusmasinale vett ega kemikaale ja ärge kastke seda vette. Enne ühendamist, hooldamist või remonti lülitage puhastusmasin välja ja ühendage see vooluvõrgust lahti.

Seadme kaitsmine

TÄHELEPANU
Ärge lisage vette puhastusainet. See võib põhjustada pumbapea ja sellega ühendatud süsteemide korrosiooni.

TÄHELEPANU
Ärge kasutage puhastusmasinat ilma sisselaskefiltrita. Mustus võib pumba blokeerida, rõhku vähendada või veevoolu peatada.

- Kui mahuti saab tühjaks, lülitage puhastusmasin välja. Pumba kuivalt töötamine võib seda kahjustada.
- Kasutage ainult heakskiidetud tarvikuid ja varuosi. Pihustuspüstol ja otsikud peavad olema originaalosad ning sobima selle mudeliga.
- Ärge eemaldage kaitsekatteid ega võtke seadet lahti. Ärge remontige seda ise.

Tehnilised andmed

Parameeter	Väärtus
Mudel	C110T
Toide	230 V~ / 50–60 Hz
Võimsus	2,5 kW
Kaitseklass	I
Töörõhk	90 bar
Rõhu reguleerimisvahemik	10–90 bar
Maksimaalne rõhk	110 bar
Sissetuleva vee rõhk	3 bar
Voolukiirus	9 l/min
Sisselaskevoolik	2 m
Kõrgsurvevoolik	10 m
Ümbritseva keskkonna temperatuur töötamisel	5–40 °C
Hoiustamistemperatuur	5–40 °C

Parameeter	Väärtus
Seadme mass	26 kg
Mõõtmed (p × l × k)	460 × 280 × 290 mm

Seadme skeem



Joonis 1. Ülalt alla: toitelüliti, liigvoolukaitse.



Joonis 2. Ülalt alla: õli täiteava, õlitaseme vaateklaas, õli väljalaskeava.

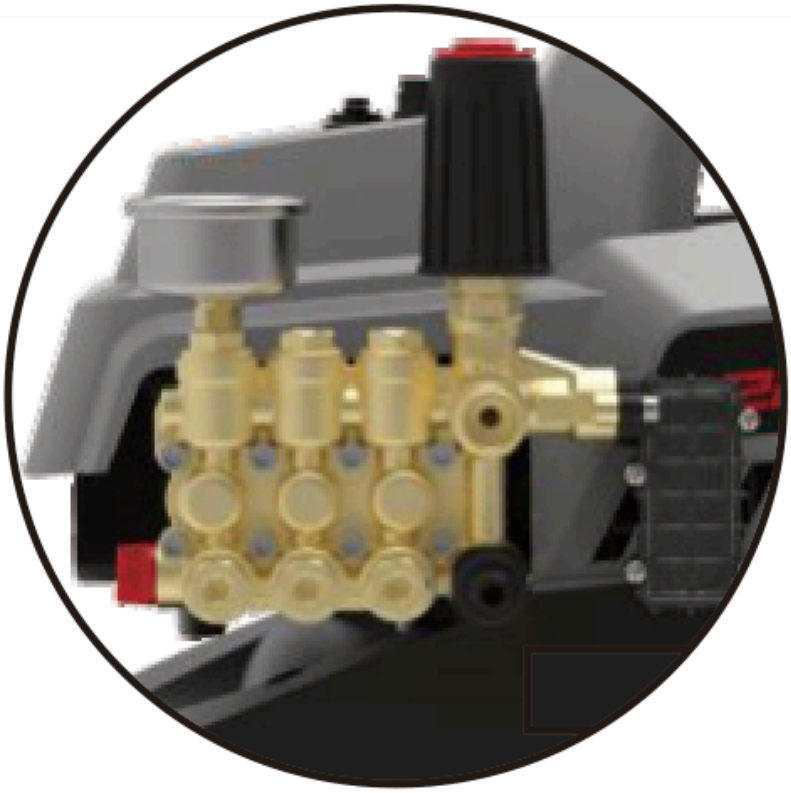

Joonis 3. Vee sisselaskeava - liitmik pumbapea küljel.

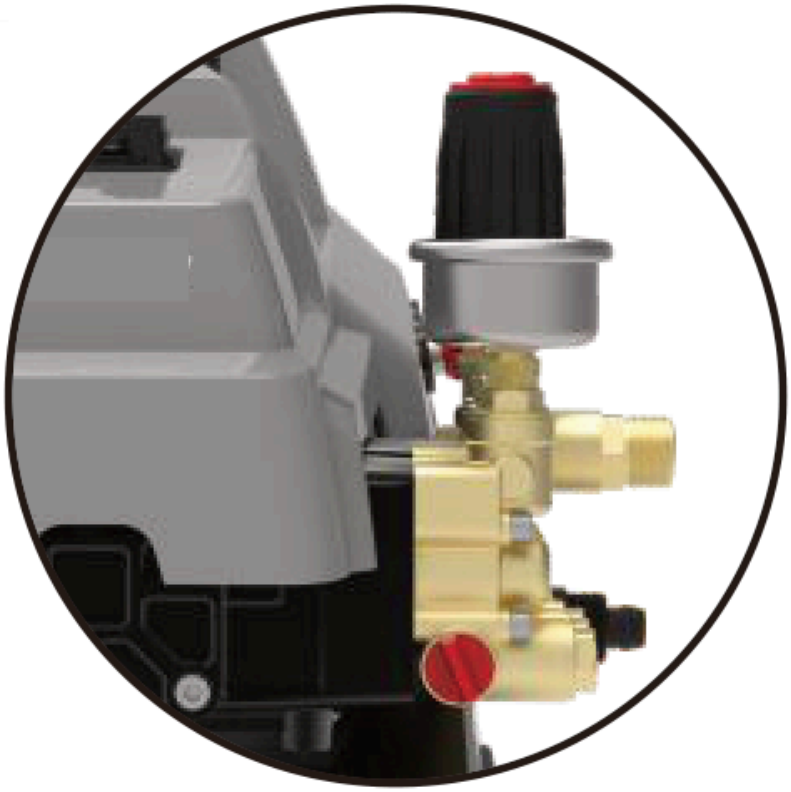

Joonis 4. Ülalt alla: rõhureguleerimisnupp, manomeeter, vee väljalaskeava.

Komplekti sisu

- C110T puhastusmasin.
- Pihustuspüstol ja pikendusvarras.
- Otsikud 0°, 15° ja 25°.
- Sisselaskefilter.
- Sisselaskevoolik 2 m.
- Kõrgsurvevoolik 10 m.
- Kasutusjuhend.

Pärast lahtipakkimist kontrollige komplekti terviklikkust ja seisukorda. Teavitage müüjat puuduvatest või transpordi käigus kahjustatud osadest.

Transport ja hoiustamine

Kaitske puhastusmasinat külmumise eest. Pumbas külmunud vesi võib kahjustada pumbapead ja mootorit.

- Enne teisaldamist lülitage puhastusmasin välja, ühendage see vooluvõrgust lahti ja vajutage voolikus oleva rõhu vabastamiseks pihustuspüstoli päästikut.
- Ärge visake puhastusmasinat transportimisel; kaitske seda põrutuste ja liigse vibratsiooni eest.
- Kaitske seadet transportimise ajal niiskuse, tolmu ja äärmuslike temperatuuride eest.
- Enne hoiustamist tühjendage süsteem veest. Hoidke puhastusmasinat horisontaalselt kuivas, hästi ventileeritud kohas temperatuuril 5–40 °C, eemal otsesest päikesevalgusest ja soojusallikatest.
- Ärge asetage seadmele esemeid. Ärge muljuge toitejuhet ega painutage kõrgsurvevoolikut järsult.

Kasutusala

Puhastusmasin on mõeldud tehnosüsteemide, masinate, seadmete ja tööpindade puhastamiseks külma- ja kliimatehnika valdkonnas ning tööstuses.

Ühendamine

Ettevalmistamine

01 Kontrollige toitejuhtme ja sisselaskefiltri seisukorda ning veenduge, et seadme kruvid ja mutrid ei oleks lahti.

02 Ühendage kõrgsurvevoolik puhastusmasina vee väljalaskeavaga ja teine ots pihustuspüstoliga.

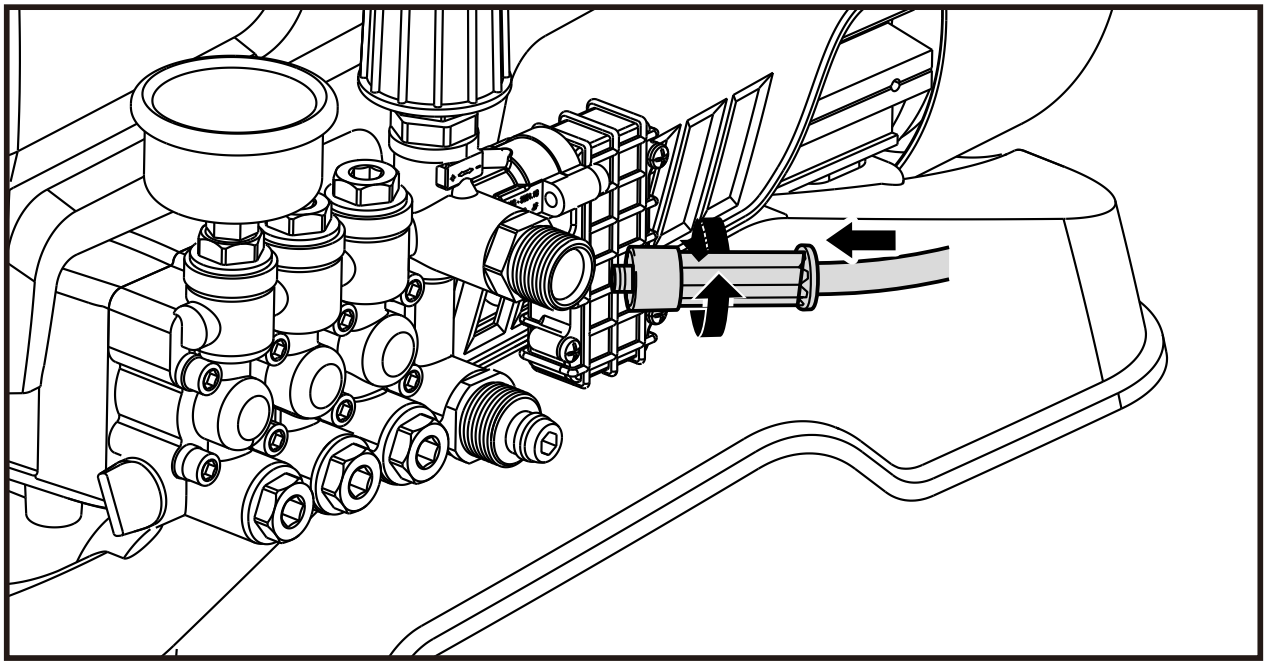

Joonis 5. Vooliku ühendamine vee väljalaskeavaga.

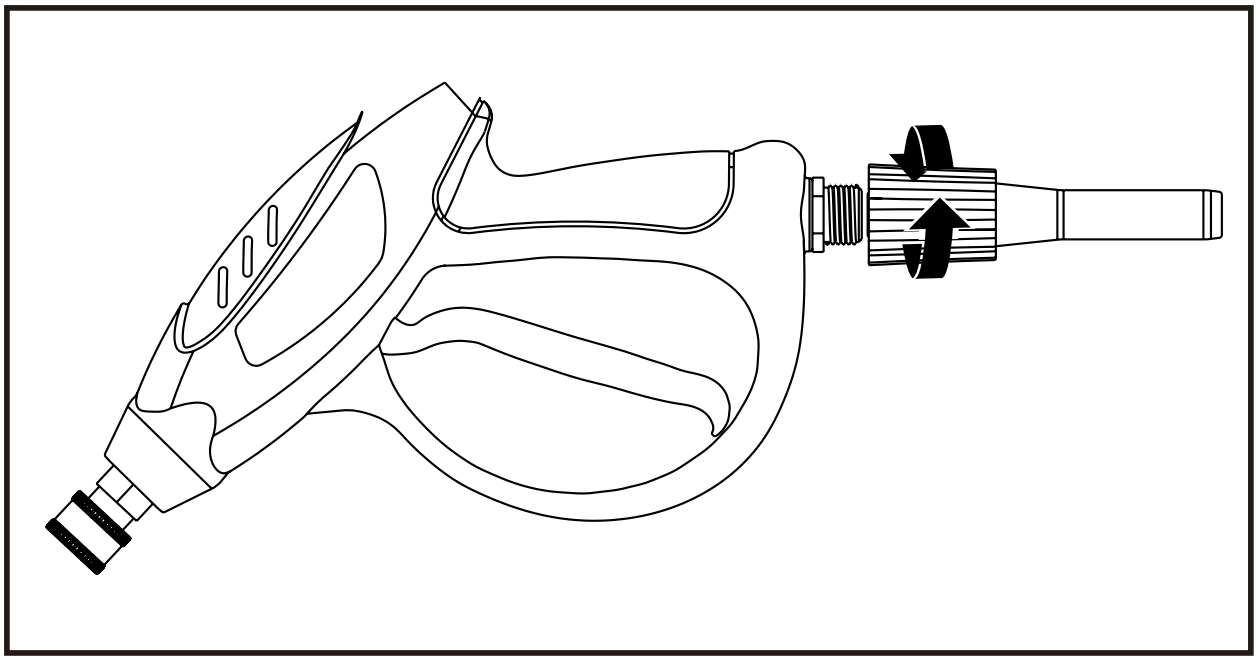

Joonis 6. Vooliku ühendamine pihustuspüstoliga.

Veevarustus

01 Ühendage sisselaskevoolik puhastusmasina vee sisselaskeavaga. Ühenduses peab olema kummitihend.

02 Ühendage vooliku teine ots veekraaniga või paigaldage sellele sisselaskefilter ja kastke ots veemahutisse. Veetase mahutis ei tohi olla puhastusmasinast madalamal.

03 Kontrollige ühenduste tihedust. Kraanist vee võtmisel avage veevarustus.

Õhu eemaldamine

01 Jätke pihustuspüstol ilma otsikuta ja seadke rõhureguleerimisnupuga madalaim rõhk.

02 Ühendage toide ja vajutage pihustuspüstoli päästikut, seejärel lülitage puhastusmasin toitelülitist sisse.

03 Hoidke päästikut all, kuni vesi voolab ühtlase joana. Mahutist vee võtmisel jätkake pärast veevoolu algust õhu eemaldamist 1 min.

04 Lülitage puhastusmasin välja, ühendage see vooluvõrgust lahti ja vajutage voolikus oleva rõhu vabastamiseks pihustuspüstoli päästikut.

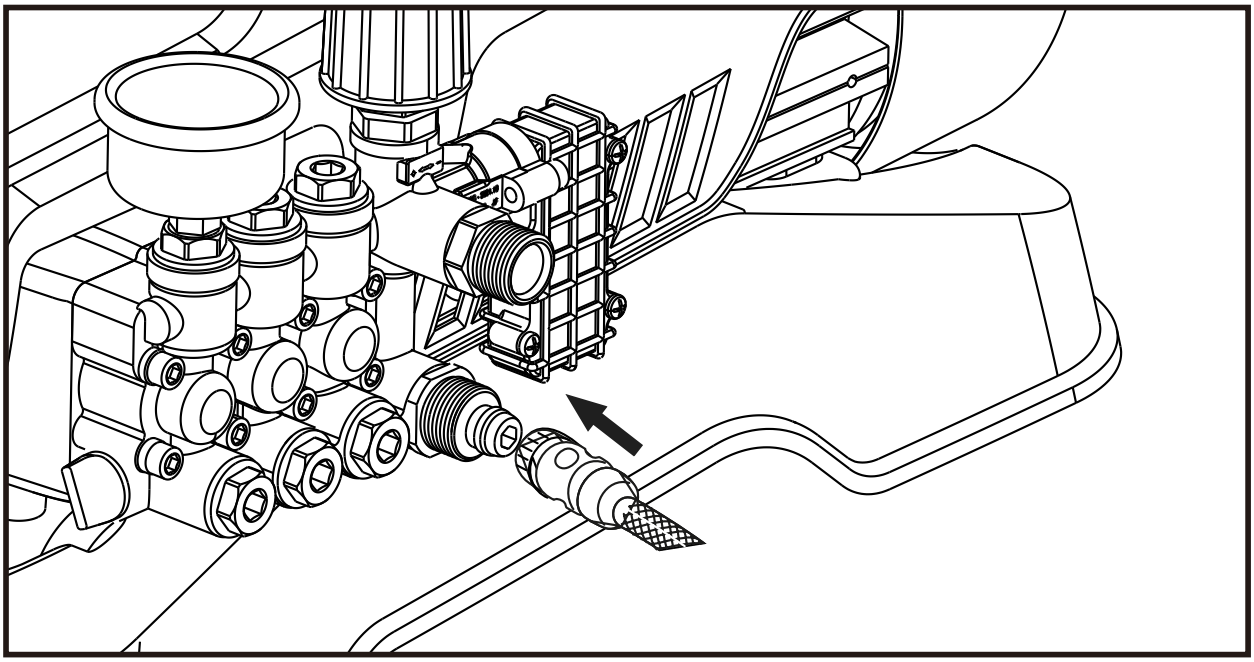

Joonis 7. Sisselaskevooliku ühendamine.

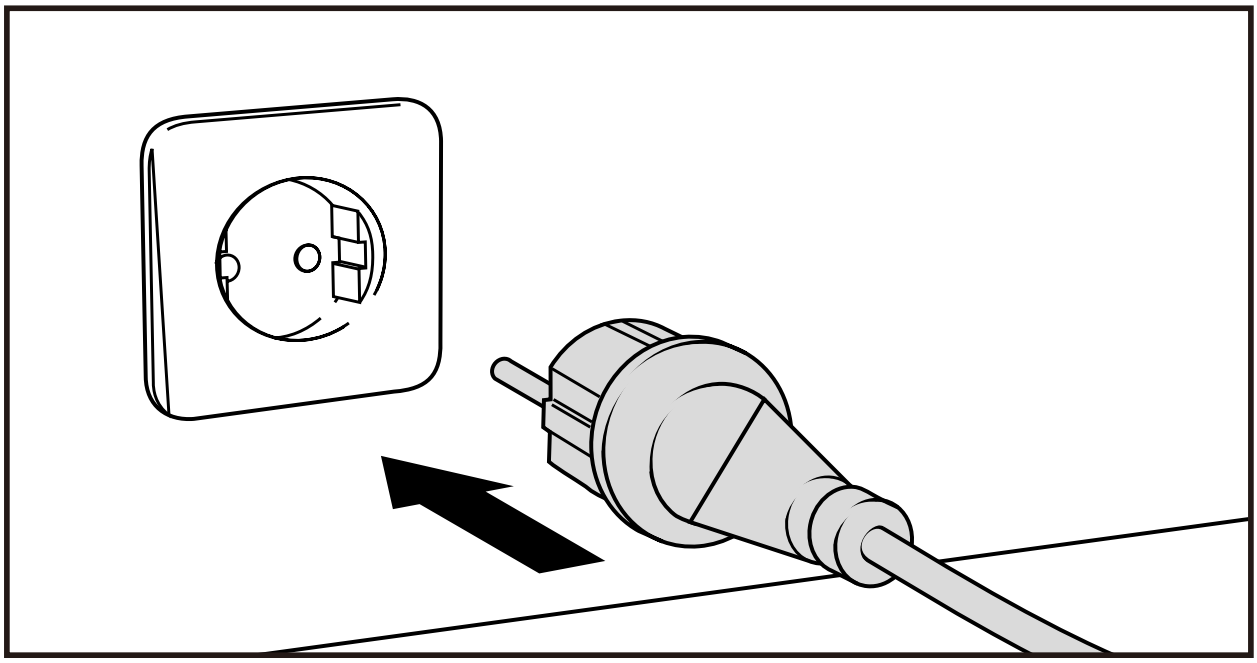

Joonis 8. Toite ühendamine.

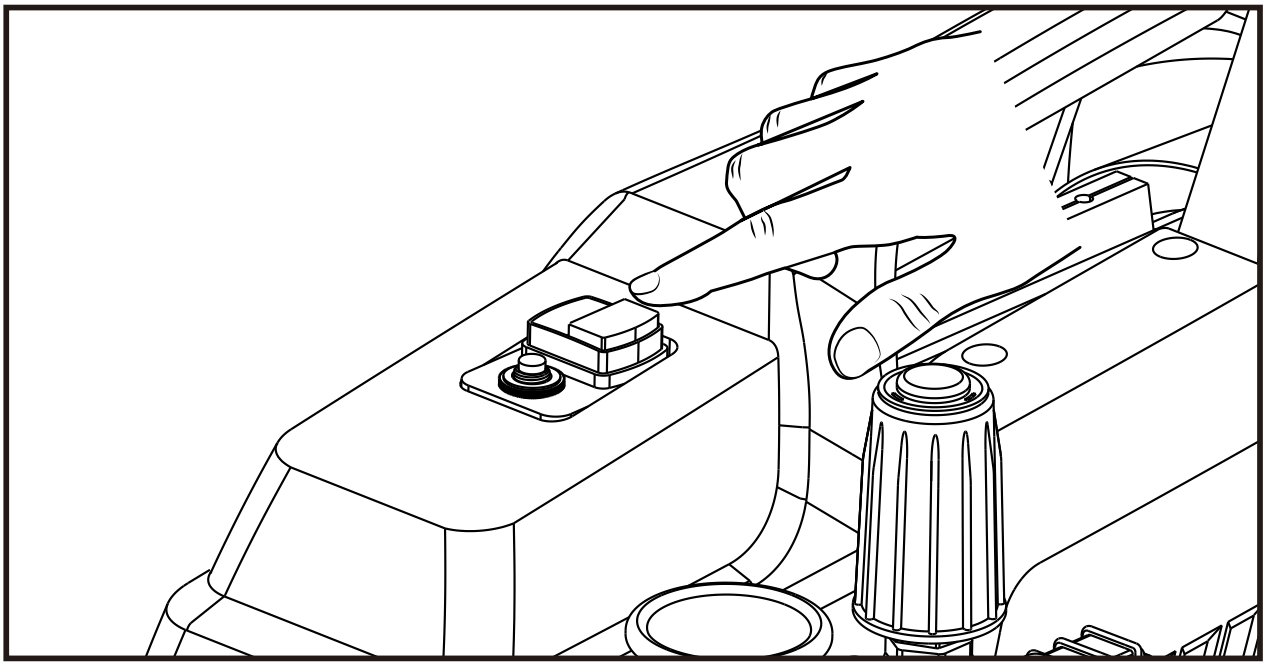

Joonis 9. Puhastusmasina sisselülitamine.

Kasutamine

HOIATUS

Enne otsiku paigaldamist või vahetamist lülitage puhastusmasin välja, ühendage see vooluvõrgust lahti ja vajutage voolikus oleva rõhu vabastamiseks pihustuspüstoli päästikut.

TÄHELEPANU

Päästiku vabastamisel avaneb ülevooluventiil automaatselt ja pump töötab siseringluses. Vee temperatuur pumbas tõuseb - ärge jätke puhastusmasinat sellesse olekusse kauemaks kui 3 min.

01 Pärast õhu eemaldamist ja puhastusmasina seiskamist paigaldage pikendusvarras ning valitud 0°, 15° või 25° otsik. Kasutage tugeva mustuse korral koondatud juga ja suuremate pindade jaoks laiemat juga.

02 Ühendage toide ja vajutage pihustuspüstoli päästikut, seejärel lülitage puhastusmasin toitelülitist sisse. Valige mustusele ja puhastatavale pinnale sobiv rõhk; reguleerige seda nupuga, jälgides manomeetrit.

03 Hoidke otsikut puhastamise ajal puhastatavast pinnast kuni 10 cm kaugusel. Kauguse suurenedes joa jõud väheneb.

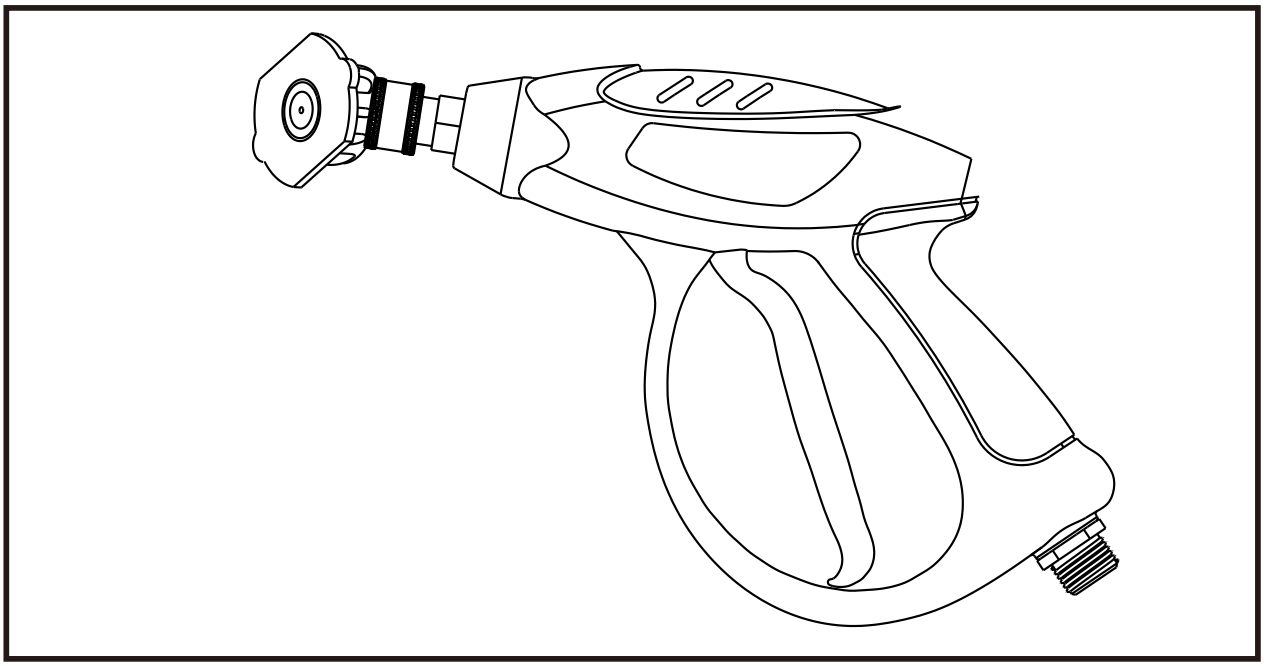

Joonis 10. Otsiku paigaldamine.

Veepiiskade eraldumine pumbakorpuse äravooluavast töötamise ajal on normaalne.

Töö lõpetamine

Lülitage puhastusmasin välja, ühendage see vooluvõrgust lahti ja vajutage voolikus oleva rõhu vabastamiseks pihustuspüstoli päästikut. Enne hoiulepanekut tühjendage pump veest.

Hooldus

Tehke hooldust ainult siis, kui teil on selleks vajalik väljaõpe ja tööriistad.

Puhastamine pärast kasutamist

- Puhastage korpust pehme harja või lapiga. Ärge kasutage korpuse puhastamiseks vett, alkoholi, bensiini, lahusteid, söövitavaid aineid, tugevatoimelisi puhastusvahendeid ega poleerimisvahendeid. Ärge laske kemikaalidel puhastusmasina sisemusse sattuda.
- Eemaldage mustus, eriti ventilatsiooniavadest. Eemaldage regulaarselt mustus sisselaskefiltri võrgult.
- Kontrollige, et otsikud poleks ummistunud, ja kontrollige pihustuspüstoli seisukorda.

Pumba tühjendamine

> **TÄHELEPANU**
> Ärge käitage mootorit tühjendamise ajal kauem kui mõni sekund. Pikem kuivalt töötamine võib pumpa kahjustada.

01 Kui puhastusmasin on välja lülitatud, vooluvõrgust lahti ühendatud ja rõhk vabastatud, sulgege veekraan, kui seda kasutate, ning ühendage sisselaskevoolik puhastusmasina küljest lahti.

02 Ühendage toide ja käitage mootorit toitelüliti abil mõni sekund ilma vee juurdevooluta.

03 Lülitage puhastusmasin välja, ühendage see vooluvõrgust lahti ja vajutage allesjäänud vee eemaldamiseks pihustuspüstoli päästikut.

Õli kontrollimine ja vahetamine

Kontrollige õlitaset enne iga kasutuskorda. Õli peaks ulatuma õlitaseme vaateklaasi keskpaigani. Vahetage õli esimest korda pärast uue puhastusmasina 20 h töötamist ja seejärel iga 200 h järel.

01 Kui puhastusmasin on välja lülitatud ja vooluvõrgust lahti ühendatud, keerake lahti õli täiteava kork ja väljalaskekork ning laske kasutatud õli välja.

02 Loputage õlikambrit mitu korda puhta petrooleumiga, valades seda sisse õli täiteava kaudu ja lastes välja õli väljalaskeava kaudu. Pärast kambri tühjendamist keerake väljalaskekork kinni.

03 Täitke õlikamber õli täiteava kaudu API CD klassi 15W-40 mootoriõliga ja keerake õli täiteava kork kinni.

Pärast hooldust

01 Paigaldage eemaldatud tarvikud tagasi ning kontrollige ühenduste tihedust ja juhtmete seisukorda.

02 Ühendage puhastusmasin veevarustuse ja vooluvõrguga vastavalt jaotisele „Ühendamine“ ning tehke lühike töökatse.

Veaotsing

Probleem	Võimalik põhjus	Lahendus
Puhastusmasin ei käivitu	Toide puudub	Kontrollige toidet.
Puhastusmasin ei käivitu	Vale toitepinge	Kontrollige, kas toitepinge jääb nimipinge piiridesse ±5%.
Puhastusmasin ei käivitu	Liiga madal ümbritseva keskkonna temperatuur	Viige puhastusmasin soojemasse kohta (5–40 °C).
Madal rõhk või pump ei pumpa vett	Õhk veevoolikus	Lülitage puhastusmasin välja, ühendage see vooluvõrgust lahti ja vajutage voolikus oleva rõhu vabastamiseks pihustuspüstoli päästikut. Ühendage pikendusvarras lahti, seejärel ühendage toide, kui veevarustus on ühendatud, vajutage päästikut ja käitage puhastusmasinat õhu eemaldamiseks mõni sekund.
Madal rõhk või pump ei pumpa vett	Vee sisselaskeava on ummistunud	Puhastage sisselaskefilter.
Madal rõhk või pump ei pumpa vett	Mustus süsteemi sees	Laske seade hoolduses remontida - esitage hooldustaotlus aadressil wipcool.pl/serwis.
Veelekked	Liiga lõtv ühendus	Kontrollige ühendust ja pingutage seda.
Veelekked	Kahjustatud kummitihend	Vahetage kummitihend välja.
Vali töömüra	Õhu sisseimemine	Kontrollige veetaset ja sisselaskevoolikut.
Vali töömüra	Sisemiste osade kahjustus	Lülitage puhastusmasin välja. Laske seade hoolduses remontida - esitage hooldustaotlus aadressil wipcool.pl/serwis.

Kui mootor pärast pikka seismist sumiseb, kuid ei pöörle, lülitage puhastusmasin kohe välja. Laske seade hoolduses remontida - esitage hooldustaotlus aadressil wipcool.pl/serwis.

Elektri- ja elektroonikaseadmete jäätmed

01



Läbikriipsutatud prügikasti sümbol tähendab, et kasutuselt kõrvaldatud seadet ei tohi visata muude jäätmete hulka.

Kehtivate elektri- ja elektroonikaseadmete jäätmeid käsitlevate eeskirjade kohaselt ei tohi liigiti kogumise sümboliga märgistatud tooteid panna muude olmejäätmete hulka. Kahjulike ainete sisalduse tõttu võivad liigiti sortimata elektroonikatooted olla ohtlikud keskkonnale ja inimeste tervisele. Elektri- ja elektroonikaseadmete jäätmete nõuetekohane liigiti kogumine hoiab ära kahjuliku mõju keskkonnale.

Viies kasutuselt kõrvaldatud seadme kogumispunkti, aitab kasutaja kaasa selle korduskasutamisele, ringlussevõtule ja taaskasutamisele.

Ringlussevõtt - üks keskkonnakaitse meetoditest. Jäätmetest selliste ainete eraldamise protsess, mida saab uuesti toorainena kasutada.

Taaskasutamine - kasutusväärtuse kaotanud jäätmete, näiteks plasti, paberi ja kartongi kasutamine teisese toorainena (kõnekeeles ka hävitamine).

Teave elektri- ja elektroonikaseadmete jäätmete kogumissüsteemi kohta

- Elektri- ja elektroonikaseadmete jäätmeid on keelatud panna muude jäätmete hulka.
- Mittekomplektsete elektri- ja elektroonikaseadmete ning kasutuselt kõrvaldatud seadmetest pärit osade kogumine on keelatud.
- Edasimüüja, kes tarnib ostjale kodumajapidamises kasutamiseks mõeldud seadme, on kohustatud tarnekohas tasuta vastu võtma kodumajapidamisest pärit kasutuselt kõrvaldatud seadme, kui see on tarnitud seadmega sama liiki ja täidab sama funktsiooni.
- Kasutaja võib kasutuselt kõrvaldatud seadme üle anda jäätmeseadmete kogujale, käitlusettevõttele või valla territooriumil olmejäätmeid koguvatele ettevõtetele.
- Teave kogumispunktide kohta on kättesaadav marssalibüroode ning linna- ja vallavalitsuste BIP-lehtedel.

Hooldus ja dokumendid

Enne hooldustaotluse esitamist pange valmis:

- Mudel - see on seadme andmesildil ja arvel.
- Seerianumber - kui see puudub, esitage tootmisnumber (nt 11/2025), mis asub enamasti seadme põhjal.
- Ostu tõendav dokument - volitatud edasimüüja arve või ostutšekk.
- Rikke kirjeldus - mis toimub, millal see algas ja millistes tingimustes.

Hooldustaotluse saate esitada aadressil wipcool.pl/serwis. Sealt leiate ka garantiitingimused.

WIPCOOL®
TWÓJ KLUCZ DO KOMFORTU

HOOLDUS JA DOKUMENDID

C110T · Kasutusjuhend

VÄLJAANDE ANDMED

Mudel *Model*	**C110T**
Väljaanne *Edition*	**05.11.2026 · ET**
Tootja *Manufacturer*	**Zhejiang Wipcool Refrigeration Equipment Co., Ltd.**
Volitatud esindaja Poolas *Authorised representative*	**4REF sp. z o.o., ul. gen. Władysława Andersa 38, 15-113 Białystok**

wipcool.eu

- juhend veebis ja muud keeled
- tooteleht ja vastavusdeklaratsioon
- hooldus ja taotlused

CE-märgis kinnitab deklareeritud vastavust ELi nõuetele. Läbikriipsutatud prügikast: ärge visake kasutatud seadet olmejäätmete hulka.