WIPCOOL®
TWÓJ KLUCZ DO KOMFORTU

KASUTUSJUHEND · EESTI KEEL

# CT370

## Soojusvahetite torude puhastusseade

Enne kasutamist lugege juhend läbi. Hoidke seda seadme juures kogu kasutusaja jooksul.




**Lugege juhendit**
Ohutus- ja ühendusnõuded enne esmakordset käivitamist.

**Hooldus ja garantii**
Hooldustaotlused ja garantiitingimused aadressil wipcool.eu.

**Dokumendid veebis**
Juhend, tooteleht ja vastavusdeklaratsioon aadressil wipcool.eu.

SISUKORD

# Kuidas juhendit kasutada

Leidke vajalik peatükk. Paremal olevad numbrid on selle brošüüri leheküljed.


| | | |
|---|---|---|
| 01 | Wipcool CT370 kasutusjuhend | 3 |
| 02 | Üldteave | 3 |
| 03 | Sümbolid ja tähistused | 3 |
| 04 | Ohutusteave | 4 |
| 05 | Tehnilised andmed | 6 |
| 06 | Seadme skeem | 7 |
| 07 | Komplekti sisu | 8 |
| 08 | Transport ja hoiustamine | 9 |
| 09 | Kasutusotstarve | 9 |
| 10 | Ühendamine | 10 |
| 11 | Kasutamine | 11 |
| 12 | Hooldus | 12 |
| 13 | Tõrkeotsing | 12 |
| 14 | Elektri- ja elektroonikaseadmete jäätmed | 14 |
| 15 | Hooldus ja dokumendid | 15 |


## SÜMBOLITE TÄHENDUS



**Elektroonikaromude liigiti kogumine**

Ärge visake kasutatud seadet olmejäätmete hulka.



**CE-märgis**

Tootja deklaratsioon ELi nõuetele vastavuse kohta.



**Lugege juhendit**

Ohutus- ja kasutusreeglid enne töö alustamist.

# Wipcool CT370 kasutusjuhend

Wipcool CT370 on ette nähtud külma- ja kliimaseadmete soojusvahetite torude mehaaniliseks puhastamiseks. Harjaga painduv võll eemaldab torude sisepinnalt sadestised.

Kasutusjuhend on toote lahutamatu osa. Lugege see juhend hoolikalt läbi ja järgige täpselt kõiki juhiseid.

# Üldteave

Wipcooli tooted on loodud professionaalseks kasutamiseks kvalifitseeritud külma- ja kliimatehnikutele. Tootjana sätestab Wipcool, et meie seadmeid tohivad kasutada üksnes vastava kvalifikatsiooni ja väljaõppega isikud.

- Wipcool CT370 soojusvahetite torude puhastusseadme kasutamisel tuleb järgida kõiki kohalikke ohutuseeskirju ja üldisi ohutusnorme.
- Kasutusjuhendit peaks hoidma seadme läheduses, et see oleks töötajatele alati hõlpsasti kättesaadav.
- Enne kasutamist peaksid kvalifitseeritud töötajad kasutusjuhendiga põhjalikult tutvuma ja kõigist selles sisalduvatest juhistest aru saama.
- Tootja ei vastuta kahjude eest, mis tulenevad seadme valest kasutamisest, kasutusjuhendi eiramisest, töötajate puudulikust kvalifikatsioonist või seadme omavolilisest muutmisest.
- Kehtivad müügidokumentides sätestatud üldised müügitingimused.

# Sümbolid ja tähistused

Seadmel ja kasutusjuhendis kasutatud märgid ja tähistused:

**01**



Hoiatus - lugege märgi kõrval olevas kastis olev tekst läbi.

**02**



Ohtlik pinge - elektrilöögioht.

**03**



Hoiatus tuleohtlike materjalide eest.

**04**



Enne töö alustamist tutvuge põhjalikult kõigi ohutus- ja paigaldusjuhistega.

**05**

CE

Tähistab, et toode vastab Euroopa Liidus kehtivatele tervise-, ohutus- ja keskkonnanõuetele.

**06** **RoHS** Toode vastab ohtlike ainete kasutamise piiramise nõuetele.

**07**



Ärge visake seadet olmejäätmete hulka.

# Ohutusteave

## Töökoht ja kasutaja

- Hoidke töökoht puhas ja tagage hea valgustus. Hoidke lapsed, kõrvalised isikud ja loomad tööalast eemal.
- Ärge töötage väsinuna ega alkoholi, narkootikumide või töövõimet piiravate ravimite mõju all.
- Hoidke stabiilset asendit ja tasakaalu, eriti ebatasasel pinnal; ärge küünitage liiga kaugele.
- Kandke kaitseprille. Valige muud kaitsevahendid vastavalt töökoha ohtudele.
- Ärge jätke töötavat seadet järelevalveta. Enne töökohalt lahkumist ühendage seade toitevõrgust lahti.

**HOIATUS**
Ärge kasutage seadet plahvatusohtlikus keskkonnas ega tuleohtlike vedelike, gaaside või tolmu läheduses. Ärge kasutage tule- ega plahvatusohtlikke vedelikke, nagu bensiin, kütteõli või petrooleum.

## Liikuvad osad

**HOIATUS**
Hoidke juuksed, riided ja kindad liikuvatest osadest eemal. Ärge kandke avaraid riideid ega ehteid; kinnitage pikad juuksed. Ärge lähenege pöörlevale võllile ega suunake seda inimeste või loomade poole.

- Kasutage ainult CT370 jaoks soovitatud tarvikuid.
- Enne iga kasutuskorda kontrollige võlli, harjade ja juhtmete ning voolikute seisukorda ja kinnitust ning ühenduste tihedust. Kontrollige, et liikuvad osad ei oleks kinni kiilunud, kahjustatud ega vales asendis.
- Ärge käivitage puuduliku komplektsusega ega kahjustatud seadet. Kui jalgpedaal ajamit sisse või välja ei lülita, lõpetage seadme kasutamine.

**HOIATUS**
Enne reguleerimist, tarvikute vahetamist, hooldust, rikete kontrollimist ning sissevooluvooliku või võlli lahtiühendamist eemaldage toitepistik pistikupesast ja sulgege vee juurdevool.

## Elektritoide

**HOIATUS**
Ühendage seade nõuetekohaselt maandatud pistikupessa, mis vastab seadme nõuetele ja kohalikele elektrieeskirjadele. Ärge eemaldage kaitsejuhti, muutke pistikut ega kasutage pistikuadaptereid. Kui teil on maanduse suhtes kahtlusi, laske kvalifitseeritud elektrikul paigaldis üle kontrollida.

- Kasutage ainult töökorras kolme soone ja kaitsejuhiga pikendusjuhtmeid, mis on ette nähtud välistingimustes kasutamiseks. Valige juhtme ristlõige vastavalt pikkusele ja koormusele; liiga väike ristlõige põhjustab pingelangust, võimsuskadu ja ülekuumenemist.
- Enne kasutamist kontrollige toitejuhet, pistikut ja pikendusjuhet. Vahetage kahjustatud juhe viivitamata välja.
- Toite lahtiühendamisel hoidke kinni pistikust. Ärge tõmmake juhtmest ega kandke seadet juhtmest hoides. Ärge sõitke seadmega üle juhtme.
- Kaitske juhet õli, teravate servade, kuumade pindade ja liikuvate osade eest. Vältige seadme töötamise ajal keha kokkupuudet maandatud pindadega.
- Ärge jätke seadet vihma kätte. Paigutage see kuiva kohta ja kaitske puhastatavatest torudest väljavoolava vee eest. Ärge suunake survevett korpusele.

### Vesi ja töötingimused

- Laske läbi seadme ainult puhast vett. Ärge kasutage seadet ilma sissevoolufiltrita. Mustus võib pumba ummistada, rõhku vähendada või veevoolu peatada.
- Ärge kasutage seadet üle 79 °C temperatuuriga esemete puhastamiseks.
- Kui seade ei tööta õigesti, on saanud kahjustada või veega üle ujutatud, lõpetage selle kasutamine. Ärge parandage seadet ise. Laske seade hoolduses parandada - esitage hooldustaotlus aadressil wipcool.pl/serwis. Remondil kasutatakse ainult originaalosadega identseid varuosi.

# Tehnilised andmed

| Parameeter | Väärtus |
|---|---|
| Mudel | CT370 |
| Toide | 230 V~ / 50–60 Hz |
| Sisendvõimsus | 370 W |
| Võlli pöörlemiskiirus | 860 p/min |
| Võlli pikkus | 7,6 m |
| Võlli läbimõõt | 12 mm |
| Toitejuhtme pikkus | 4 m |
| Sissevooluvooliku pikkus | 2 m |
| Harjad | 1/2"–1"; 18 tk (2 komplekti) |
| Kaitseklass | I |
| Seadme mass | 24 kg |
| Seadme mõõtmed (p × l × k) | 465 × 275 × 528 mm |
| Töötemperatuur | 5–40 °C |
| Hoiustamistemperatuur | 5–40 °C |

# Seadme skeem




Joonis 1. Seadme ehitus - osad 1–10.

| Nr | Nimetus |
|---|---|
| 1 | Harjade hoiulaegas |
| 2 | Painduv võll |
| 3 | Ventilaator |
| 4 | Jalgpedaal |
| 5 | Toitelüliti |
| 6 | Toitejuhe |
| 7 | Kaitse |
| 8 | Võlli käsilüliti |
| 9 | Jalgpedaali ühenduspesa |
| 10 | Vee sissevooluava |

Võlli südamik on selle sisemine pöörlev osa, mida ümbritseb kaitsekest. Ajamisidur ja iseimev pump on seadme sisemised osad.

### Seadme mõõtmed

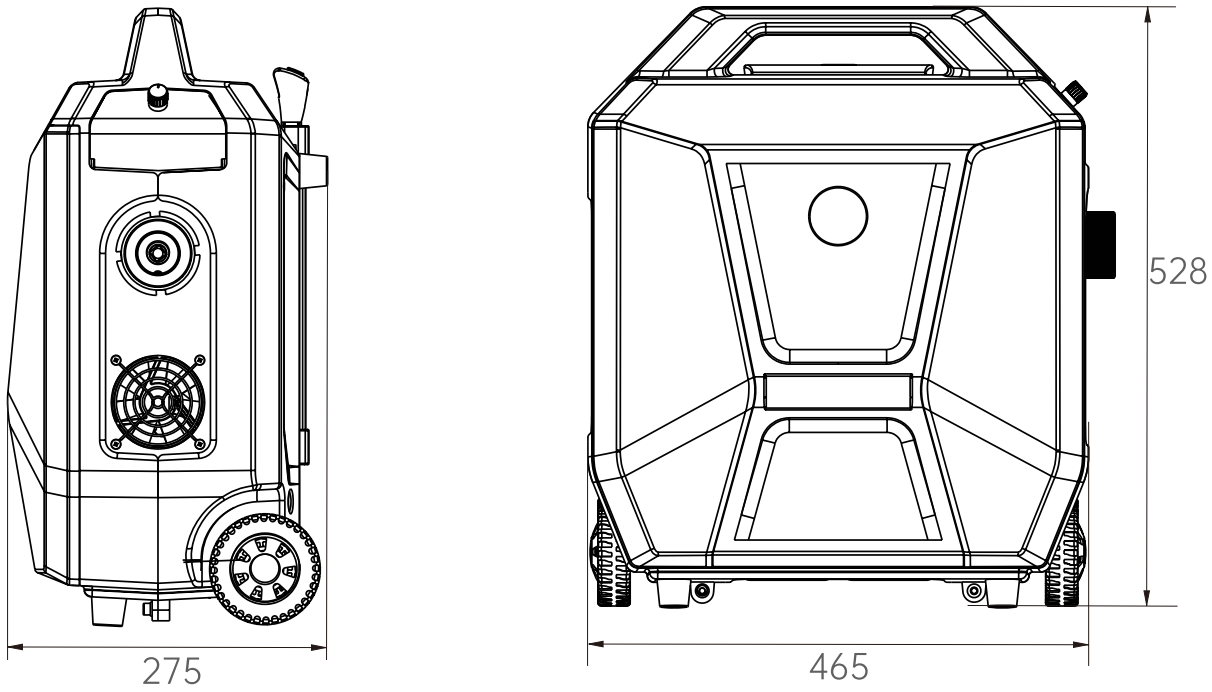


Joonis 2. Seadme mõõtmed mm.

# Komplekti sisu

- CT370 seade 4 m toitejuhtmega.
- Painduv võll läbimõõduga 12 mm ja pikkusega 7,6 m.
- Kaks harjakomplekti - kokku 18 tk.
- Jalgpedaal.
- 2 m sissevooluvoolik koos sissevoolufiltriga.
- Messingliitmik ja plastliitmik.
- Tarvikukott.
- Kasutusjuhend.

Pärast lahtipakkimist kontrollige komplekti sisu ja seisukorda. Teatage puuduvatest osadest või transpordikahjustustest müüjale.

### Harjade suurused

| Mõõt tollides | Tootja meetermõõdustikus mõõt [mm] |
|---|---|
| 1/2" | 12,7 |

| Mõõt tollides | Tootja meetermõõdustikus mõõt [mm] |
|---|---|
| 9/16" | 14,3 |
| 5/8" | 15,9 |
| 11/16" | 17,5 |
| 3/4" | 19,1 |
| 13/16" | 20,6 |
| 7/8" | 22,1 |
| 15/16" | 23,8 |
| 1" | 25,4 |

# Transport ja hoiustamine

### Transport

- Transportige seadet originaalpakendis. Ärge visake seadet; kaitske seda põrutuste, liigse vibratsiooni, niiskuse, tolmu ja äärmuslike temperatuuride eest.
- Kinnitage seade transpordi ajaks ümberkukkumise ja nihkumise vältimiseks.

### Hoiustamine

Kaitske seadet külmumise eest. Pumbas külmunud vesi võib kahjustada pumbapead ja mootorit.

- Hoidke seadet horisontaalasendis kuivas, hästi ventileeritud ruumis temperatuuril 5–40 °C, eemal otsesest päikesevalgusest ja soojusallikatest.
- Ärge sulgege märga võlli kotti ega painutage seda tihedalt kokku.
- Hoidke seadet lastele ja väljaõppeta isikutele kättesaamatus kohas.

# Kasutusotstarve

Seade eemaldab katlakivi ja sadestised jääveeagregaatide kondensaatorite ja aurustite torudest. Määrdunud kondensaator ei pruugi saavutada täit jahutusvõimsust või võib töötada kõrgemal rõhul.

Vett võib võtta kraanist või imeda mahutist.

# Ühendamine

**01** Eemaldage toitepistik pistikupesast. Hoidke kraanivee juurdevool suletuna kuni ühendamise lõpetamiseni.

**02** Ühendage jalgpedaal ühenduspessa (osa 9).

**03** Ühendage sissevooluvoolik vee sissevooluavaga (osa 10). Asetage teine ots puhta veega mahutisse või ühendage kraaniga. Veenduge, et vee juurdevool ei oleks takistatud ja sissevoolufilter oleks puhas.

**04** Kinnitage painduv võll seadme kiirliitmikku. Kontrollige, et südamik oleks õigesti paigas ja võll kindlalt kinnitatud.

**05** Valige puhastatava toru läbimõõdule vastav hari ja kinnitage see võlli otsa.




Joonis 3. CT370 ühenduspaneel: vee sissevooluava all vasakul, jalgpedaali ühenduspesa all paremal.




Joonis 4. Vee imemine mahutist.

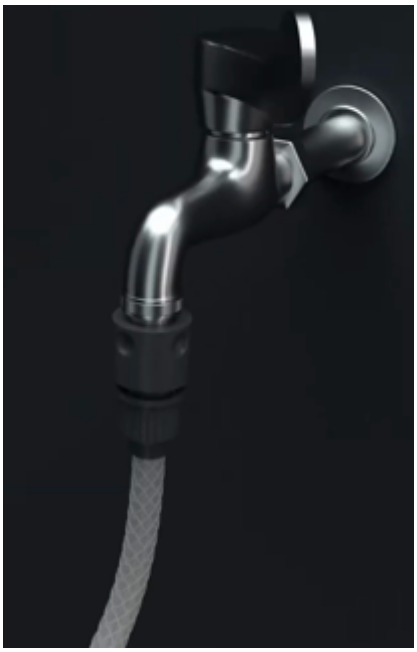

Joonis 5. Vooliku ühendamine kraaniga.

# Kasutamine

**HOIATUS**
Ärge käivitage võlli vabalt väljaspool toru.

01 Asetage seade kindlalt paigale ja paigutage võll nii, et see ei takerduks. Sisestage kinnitatud hari puhastatavasse torusse.

02 Kraanivee kasutamisel avage vee juurdevool.

03 Ühendage seade toitevõrku ja lülitage see toitelülitist sisse. Kasutage ajami käivitamiseks ja peatamiseks jalgpedaali; kontrollige, et võll pöörleks õigesti.

04 Lükake võlli aeglaselt sügavamale torusse. Läbi võlli voolav vesi uhub mustuse välja.

05 Tugevama määrdumise korral liigutage võlli edasi-tagasi; ärge suruge harja jõuga sisse.

### Töö lõpetamine

01 Peatage ajam ja lülitage seade välja. Eemaldage toitepistik pistikupesast ja sulgege vee juurdevool, seejärel võtke hari torust välja.

02 Ühendage sissevooluvoolik ja võll lahti. Eemaldage võllist vesi, et vältida korrosiooni.

03 Puhastage harjad ja sissevoolufilter. Enne hoiulepanekut kuivatage kõik osad.

# Hooldus

### Üldised juhised

> **HOIATUS**
> Enne puhastamist ja hooldust ühendage seade toitevõrgust lahti ja sulgege vee juurdevool.

Puhastage korpust pehme harja või lapiga, vett kasutamata. Ärge kasutage alkoholi, bensiini, lahusteid, söövitavaid aineid ega tugevaid puhastusvahendeid.

### Hooldustoimingud

01 Eemaldage sissevoolufilter sissevooluvoolikult ja puhastage selle võrk. Eemaldage mustus võlli harjaga otsast ja ventilatsiooniavadest.

02 Kontrollige, et võll ja selle kaitsekest ei oleks kulunud, sisselõigetega ega lekiks. Vahetage kulunud võll välja.

03 Paigaldage sissevoolufilter ja muud eemaldatud osad. Kontrollige kinnitusi ning seadme, tarvikute ja toitejuhtme seisukorda.

04 Ühendage seade ja kontrollige selle tööd, järgides jaotises „KASUTAMINE“ esitatud järjekorda. Kui seade ei tööta õigesti, peatage see, ühendage toide lahti ja sulgege enne kontrollimist või parandamist vee juurdevool. Pärast parandamist kontrollige tööd uuesti.

# Tõrkeotsing

Hoolduses parandamist nõudvate rikete korral lõpetage seadme kasutamine.

| Probleem | Võimalik põhjus | Lahendus |
|---|---|---|
| Seade ei tööta | Toide puudub | Kontrollige toiteühendust. |
| Seade ei tööta | Vale pinge | Kontrollige, kas toitepinge vastab nimipingele. |

| Probleem | Võimalik põhjus | Lahendus |
|---|---|---|
| Seade ei tööta | Liiga madal ümbritseva keskkonna temperatuur | Katkestage töö ja tagage ümbritseva keskkonna temperatuur vahemikus 5–40 °C. |
| Seadme põhja alt lekib vett | Veeringluse leke | Kontrollige sissevooluvoolikut ja liitmikke; pingutage lahtised ühendused. |
| Seadme põhja alt lekib vett | Leke võlli seadmesse sisenemise koha tihendis | Kontrollige võlli seadmesse sisenemise kohta. Laske seade hoolduses parandada - esitage hooldustaotlus aadressil wipcool.pl/serwis. |
| Seade töötab lühikest aega või seiskub | Maaühendus | Katkestage töö, ühendage toide lahti ja laske kvalifitseeritud töötajatel elektripaigaldis ja seade üle kontrollida. |
| Seade töötab lühikest aega või seiskub | Ülekuumenemine | Oodake, kuni seade jahtub, ja käivitage see seejärel uuesti. |
| Mootor töötab, kuid võll või hari ei pöörle | Kahjustatud ajamisidur | Laske seade hoolduses parandada - esitage hooldustaotlus aadressil wipcool.pl/serwis. |
| Mootor töötab, kuid võll või hari ei pöörle | Katkine võll | Laske seade hoolduses parandada - esitage hooldustaotlus aadressil wipcool.pl/serwis. |
| Vesi ei voola läbi võlli või voolab nõrgalt | Vee juurdevool on suletud | Avage vee juurdevool. |
| Vesi ei voola läbi võlli või voolab nõrgalt | Vooliku läbilaskvus on piiratud | Kontrollige sissevooluvoolikut ja eemaldage murdekohad või ummistused. |
| Vesi ei voola läbi võlli või voolab nõrgalt | Ummistunud sissevoolufilter | Ühendage sissevooluvoolik lahti ja puhastage sissevoolufiltri võrk. |
| Vesi ei voola läbi võlli või voolab nõrgalt | Liiga madal ümbritseva keskkonna temperatuur | Tagage ümbritseva keskkonna temperatuur vahemikus 5–40 °C. |
| Vesi ei voola läbi võlli või voolab nõrgalt | Kahjustatud iseimev pump | Laske seade hoolduses parandada - esitage hooldustaotlus aadressil wipcool.pl/serwis. |
| Ühendused lekivad | Kahjustatud tihend | Kontrollige tihendust ja vahetage kahjustatud tihend välja. |

| Probleem | Võimalik põhjus | Lahendus |
|---|---|---|
| Ühendused lekivad | Lahtine ühendus | Kontrollige ühendust ja pingutage seda. |
| Vali töömüra | Õhu sissetõmbamine | Kontrollige veetaset mahutis, sissevooluvooliku otsa vette ulatumist ja vooliku seisukorda. |
| Vali töömüra | Kahjustatud sisemised osad | Laske seade hoolduses parandada - esitage hooldustaotlus aadressil wipcool.pl/serwis. |
| Jalgpedaal ei käivita ega peata ajamit | Rikkis jalgpedaal | Lõpetage seadme kasutamine. Laske seade hoolduses parandada - esitage hooldustaotlus aadressil wipcool.pl/serwis. |

# Elektri- ja elektroonikaseadmete jäätmed

**01**



Läbikriipsutatud prügikasti sümbol tähendab, et kasutatud seadet ei tohi visata muude jäätmete hulka.

Kehtivate elektri- ja elektroonikaseadmete jäätmeid käsitlevate eeskirjade kohaselt ei tohi liigiti kogumise sümboliga märgistatud tooteid panna muude olmejäätmete hulka. Kahjulike ainete sisalduse tõttu võivad elektroonikatooted, mida ei koguta liigiti, olla ohtlikud keskkonnale ja inimeste tervisele. Elektri- ja elektroonikaseadmete jäätmete nõuetekohane liigiti kogumine aitab vältida kahjulikku mõju keskkonnale.

Viies kasutatud seadme kogumispunkti, aitab kasutaja kaasa selle korduskasutamisele, ringlussevõtule ja taaskasutamisele.

**Ringlussevõtt** - üks keskkonnakaitse meetodeid. Jäätmetest selliste ainete taastootmise protsess, mida saab uuesti toormena kasutada.

**Utiliseerimine** - kasutusväärtuse kaotanud jäätmete, näiteks plasti, paberi ja papi kasutamine teisese toormena (kõnekeeles ka hävitamine).

### Teave elektri- ja elektroonikaseadmete jäätmete kogumissüsteemi kohta

- Elektri- ja elektroonikaseadmete jäätmeid on keelatud panna muude jäätmete hulka.

- Puuduliku komplektsusega elektri- ja elektroonikaseadmete ning kasutatud seadmetest pärit osade kogumine on keelatud.
- Kodumajapidamisseadme ostjale tarniv edasimüüja on kohustatud tarnimiskohas tasuta vastu võtma kodumajapidamisest pärit kasutatud seadme, kui see on tarnitava seadmega sama liiki ja täidab sama ülesannet.
- Kasutaja võib anda kasutatud seadme üle kasutatud seadmete kogujale, käitlusettevõttele või kohaliku omavalitsuse territooriumil olmejäätmete kogujale.
- Teave kogumispunktide kohta on kättesaadav vojevoodkondade ning linna- ja vallavalitsuste BIP-lehtedel.

# Hooldus ja dokumendid

Enne hooldustaotluse esitamist pange valmis:

- Mudel - see on seadme andmesildil ja arvel.
- Seerianumber - kui see puudub, esitage tootmisnumber (nt 11/2025), mis asub enamasti seadme põhjal.
- Ostu tõendav dokument - volitatud edasimüüja arve või ostutšekk.
- Rikke kirjeldus - mis juhtub, millal see algas ja millistes tingimustes.

Hooldustaotluse saate esitada aadressil wipcool.pl/serwis. Sealt leiate ka garantiitingimused.

WIPCOOL®
TWÓJ KLUCZ DO KOMFORTU

HOOLDUS JA DOKUMENDID

# CT370 · Kasutusjuhend

## VÄLJAANDE ANDMED

| | |
|---|---|
| Mudel<br>*Model* | **CT370** |
| Väljaanne<br>*Edition* | **05.11.2026 · ET** |
| Tootja<br>*Manufacturer* | **Zhejiang Wipcool Refrigeration Equipment Co., Ltd.** |
| Volitatud esindaja Poolas<br>*Authorised representative* | **4REF sp. z o.o., ul. gen. Władysława Andersa 38, 15-113 Białystok** |

**wipcool.eu**

- juhend veebis ja muud keeled
- tooteleht ja vastavusdeklaratsioon
- hooldus ja taotlused

CE-märgis kinnitab deklareeritud vastavust ELi nõuetele. Läbikriipsutatud prügikast: ärge visake kasutatud seadet olmejäätmete hulka.