wipcool®
TWÓJ KLUCZ DO KOMFORTU

KASUTUSJUHEND · EESTI KEEL

# P12

## Kondensaadipump

Enne kasutamist lugege juhend läbi. Hoidke seda seadme juures kogu kasutusaja jooksul.




**Lugege juhendit**
Ohutus- ja ühendusnõuded enne esmakordset käivitamist.

**Hooldus ja garantii**
Hooldustaotlused ja garantiitingimused aadressil wipcool.eu.

**Dokumendid veebis**
Juhend, tooteleht ja vastavusdeklaratsioon aadressil wipcool.eu.

SISUKORD

# Kuidas juhendit kasutada

Leidke vajalik peatükk. Paremal olevad numbrid on selle brošüüri leheküljed.


| | | | | | |
|---|---|---|---|---|---|
| 01 | Wipcool P12 kasutusjuhend | 3 | 09 | Kasutusala | 9 |
| 02 | Üldteave | 3 | 10 | Paigaldamine | 9 |
| 03 | Sümbolid ja märgistus | 3 | 11 | Ühendamine | 11 |
| 04 | Ohutusteave | 4 | 12 | Kasutamine | 12 |
| 05 | Tehnilised andmed | 5 | 13 | Hooldus | 13 |
| 06 | Seadme skeem | 7 | 14 | Tõrkeotsing | 13 |
| 07 | Komplekti sisu | 8 | 15 | Elektri- ja elektroonikaseadmete jäätmed | 14 |
| 08 | Transport ja hoiustamine | 8 | 16 | Hooldus ja dokumendid | 15 |


SÜMBOLITE TÄHENDUS



**Elektroonikaromude liigiti kogumine**

Ärge visake kasutatud seadet olmejäätmete hulka.



**CE-märgis**

Tootja deklaratsioon ELi nõuetele vastavuse kohta.



**Lugege juhendit**

Ohutus- ja kasutusreeglid enne töö alustamist.

# Wipcool P12 kasutusjuhend

Wipcool P12 kondensaadipump on ette nähtud kondensaadi ärajuhtimiseks kliimaseadmetest. See koosneb eraldi tasemeanduriga paagist ja pumbakorpusest.

Kasutusjuhend on toote lahutamatu osa. Lugege see juhend hoolikalt läbi ja järgige täpselt kõiki juhiseid.

# Üldteave

Wipcooli tooted on mõeldud professionaalseks kasutamiseks kvalifitseeritud külma- ja kliimatehnika tehnikutele. Tootjana sätestab Wipcool, et meie seadmeid tohivad kasutada ainult vastava kvalifikatsiooni ja väljaõppega isikud.

- Wipcool P12 kondensaadipumba kasutamisel järgige kõiki kohalikke ohutuseeskirju ja üldisi ohutusnõudeid.
- Kasutusjuhendit tuleb hoida seadme läheduses, et see oleks personalile igal ajal hõlpsasti kättesaadav.
- Enne kasutamist peab kvalifitseeritud personal kasutusjuhendiga põhjalikult tutvuma ja kõigist selles sisalduvatest juhistest aru saama.
- Tootja ei vastuta kahjude eest, mis tulenevad ebaõigest kasutamisest, kasutusjuhendi eiramisest, personali ebapiisavast kvalifikatsioonist või seadme omavolilisest muutmisest.
- Kehtivad müügidokumentides esitatud üldised müügitingimused.

# Sümbolid ja märgistus

Seadmel ja kasutusjuhendis kasutatud märgid ja tähised:

**01**



Hoiatus - lugege märgi kõrval olevas kastis olevat teksti.

**02**



Ohtlik pinge - elektrilöögioht.

**03**



Tähelepanu - seadme kahjustamise või ebaõige töötulemuse oht.

**04**



Enne töö alustamist tutvuge põhjalikult kõigi ohutus- ja paigaldusjuhistega.

**05**



Näitab, et toode vastab Euroopa Liidus kehtivatele tervise-, ohutus- ja keskkonnanõuetele.

**06** **RoHS** Toode vastab ohtlike ainete kasutamise piiramise nõuetele.

**07**



Ärge visake pumpa olmejäätmete hulka.

# Ohutusteave

**HOIATUS**
Enne paigaldamist, hooldamist või teenindust lahutage pumba ja kliimaseadme toide.

- Ärge paigaldage kahjustatud pumpa.
- Pump ei ole veekindel. Ärge paigaldage seda välitingimustesse ega kohta, kus see võidakse veega üle ujutada.
- Ärge paigutage pumba alla elektriseadmeid ega väärtuslikke esemeid. Elektrikatkestus või leke võib tekitada kahju.
- Kerige üleliigne toite- ja häirekaabel kokku nii, et see paigaldamise ajal kahjustada ei saaks.
- Kinnitage kõik veevoolikute ühendused voolikuklambritega. Vältige voolikute tarbetut ühendamist liitmikega.

- Enne kliimaseadme taaskäivitamist eemaldage aurusti lamellidelt kemikaalijäägid.

**TÄHELEPANU**
Kondensaadi juurdevool ei tohi ületada pumba tootlikkust. Liigne juurdevool põhjustab pidevat tööd ja võib mootorit kahjustada ning äkiline suur juurdevool võib põhjustada ülevoolu.

# Tehnilised andmed

| Parameeter | Väärtus |
|---|---|
| Maksimaalne vooluhulk | 12 l/h |
| Imemiskõrgus (max) | 2 m |
| Pumba tõstekõrgus (max) | 7 m |
| Toide | 230 V~ / 50 Hz |
| Paagi maht | 30 ml |
| Kliimaseadme maksimaalne jahutusvõimsus | umbes 8,8 kW |
| Müratase 1 m kaugusel | 19 dB(A) |
| Ümbritseva keskkonna temperatuur töötamise ajal | 5–50 °C |
| Hoiustamistemperatuur | 5–50 °C |
| Häirekontaktid | COM / NC |
| Imi- ja survevoolik | 6 × 9 mm (siseläbimõõt × välisläbimõõt) |
| Mass | 0,63 kg |
| Pumbakorpuse mõõtmed | 154 × 34 × 30 mm |
| Paagi mõõtmed | 85,5 × 33,3 × 39,5 mm |

## Tootlikkus

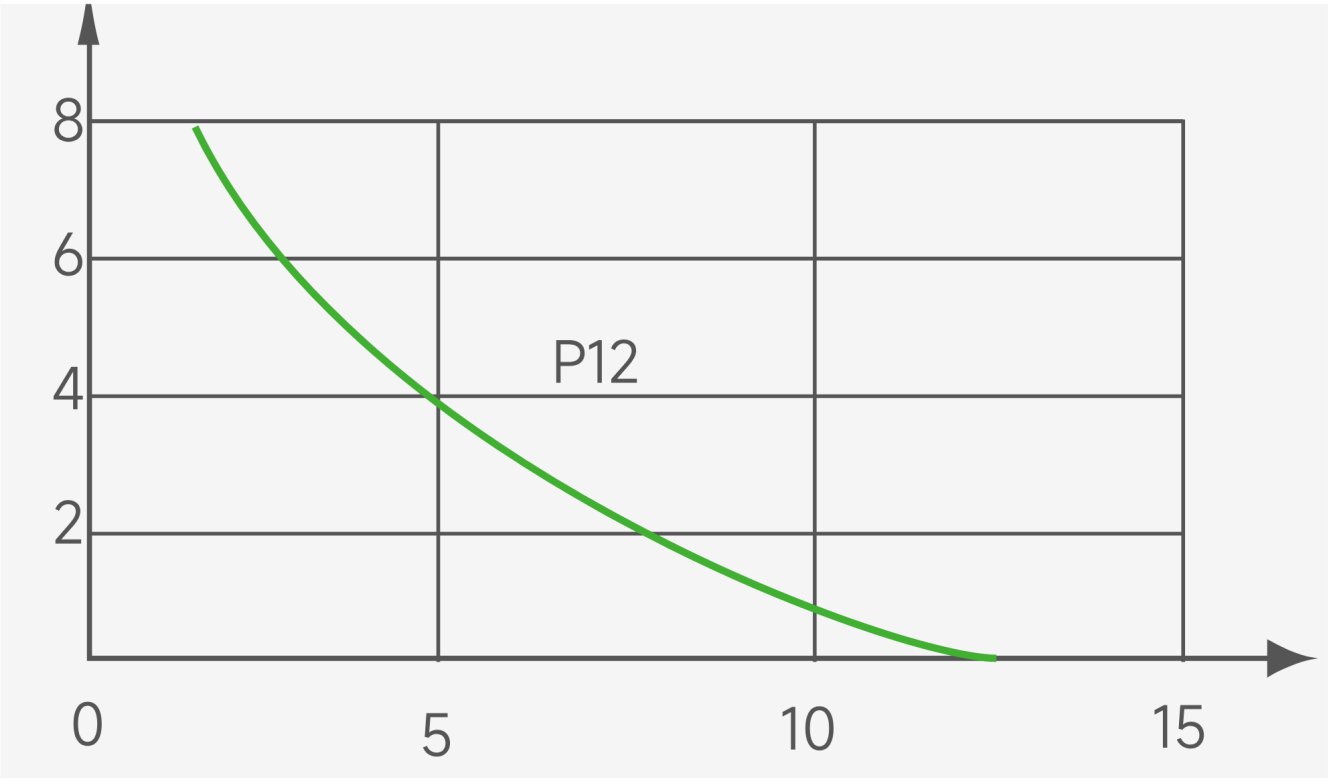


Joonis 1. P12 tootlikkuskõver: maksimaalne vooluhulk 12 l/h, maksimaalne tõstekõrgus 7 m. Püsttelg: tõstekõrgus [m]; rõhttelg: vooluhulk [l/h].

# Seadme skeem

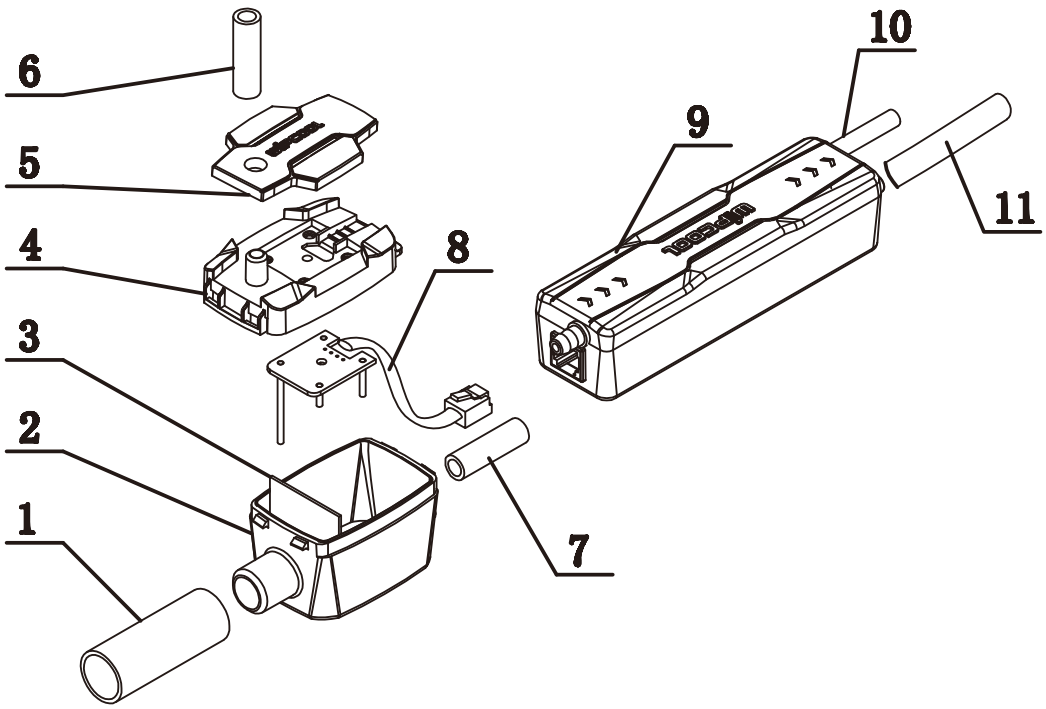


Joonis 2. P12 pumba osad.

| Nr | Nimetus |
|---|---|
| 1 | Sisselaskevoolik |
| 2 | Paak |
| 3 | Filter |
| 4 | Paagi kaas |
| 5 | Kaane kaitsekate |
| 6 | Õhutustoru (läbimõõt 6 mm) |
| 7 | Imivoolik |
| 8 | Tasemeanduri signaalkaabel |
| 9 | Pumbakorpus |
| 10 | Toite- ja häirekaabel |
| 11 | Survevoolik |

### Pumba mõõtmed

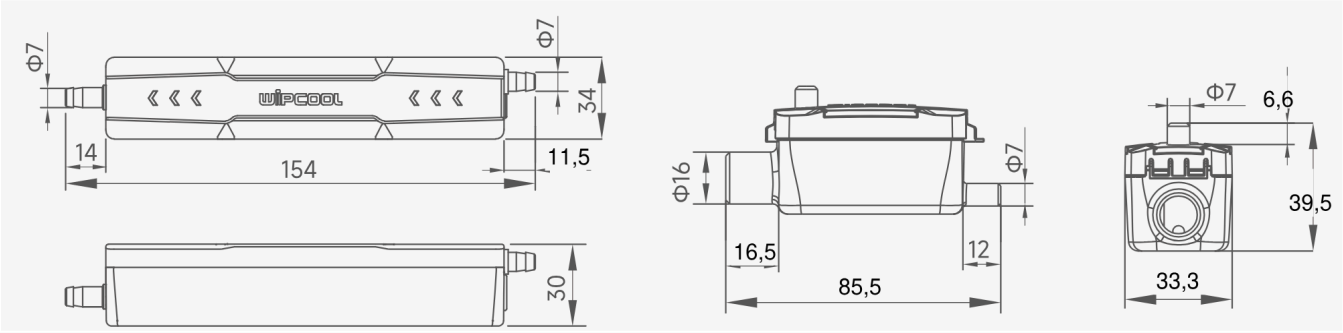


Joonis 3. Pumbakorpuse ja paagi mõõtmed [mm].

# Komplekti sisu

Pärast lahtipakkimist kontrollige komplekti terviklikkust ja seisukorda. Puuduvatest või kahjustatud osadest teatage müüjale.

- Pumbakorpus koos paagi, filtri, sisselaskevooliku, õhutustoru, imivooliku ja tasemeanduri signaalkaabliga.
- Voolikuklambrid: 4 tk pikkusega 30 cm ja 2 tk pikkusega 10 cm.
- 6 mm liitmikud: 2 tk.
- Pumbakorpuse ja paagi kinnituskleepsud: 2 tk.
- Kummist üleminek 25 × 16 mm.
- Kummist nurkliitmik 16 mm.
- Toite- ja häirekaabel.

Survevoolik 6 × 9 mm ei kuulu komplekti.

# Transport ja hoiustamine

### Transport

- Transportige pumpa originaalpakendis. Ärge visake pumpa ning kaitske seda põrutuste ja liigse vibratsiooni eest.
- Kaitske seadet niiskuse, tolmu ja äärmuslike temperatuuride eest. Kinnitage pakend transpordi ajaks, et see ei liiguks.

### Hoiustamine

Hoidke pumpa horisontaalselt kuivas, hästi ventileeritud kohas temperatuuril 5–50 °C, eemal otsesest päikesevalgusest ja soojusallikatest.

# Kasutusala

Pump on ette nähtud kondensaadi ärajuhtimiseks split-, kanali- ja kassett-tüüpi kliimaseadmetest.

# Paigaldamine

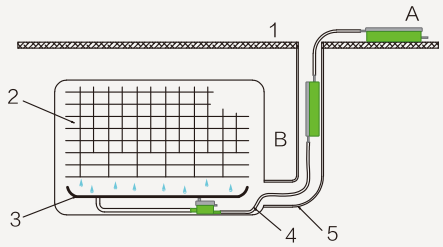


01 **Samm 1**

Valige pumbakorpuse paigalduskoht: siseseadme taga, karbikus või lae kohal. Pumbakorpuse võib paigaldada horisontaalselt (A) või vertikaalselt (B). Paak peab alati olema horisontaalselt. Joonis 4. Pumbakorpus: A - horisontaalselt, B - vertikaalselt. 1 - lagi; 2 - aurusti; 3 - kondensaadivann; 4 - paak; 5 - imivoolik.

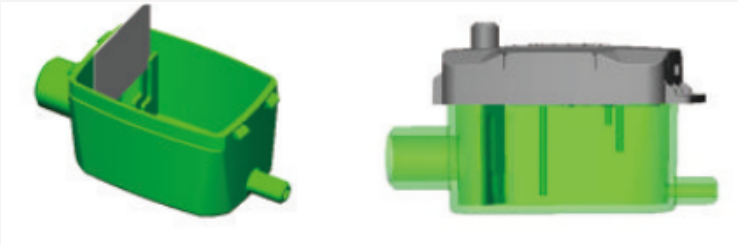

02 **Samm 2**

Kontrollige, kas tasemeandur asub filtrist paremal. Paigaldage filter ja paagi kaas. Joonis 5. Filtri ja paagi kaane paigaldamine.

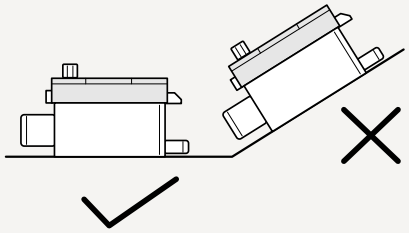

03 **Samm 3**

Asetage paak horisontaalselt ja ühendage sisselaskevoolik tihedalt kliimaseadme kondensaadi äravooluga. Joonis 6. Paagi horisontaalne asend.



04 **Samm 4**

Ühendage õhutustoru paagi õhutusavaga. Joonis 7. Õhutustoru ühendamine.

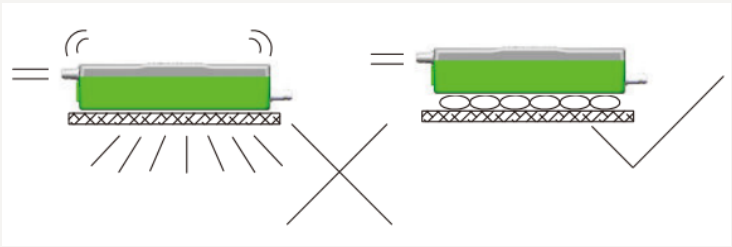

05 **Samm 5**

Kinnitage pumbakorpus valitud asendisse ja paak horisontaalselt. Pumba vaikseks tööks kasutage vibratsiooni summutavat materjali. Joonis 8. Kinnitamine vibratsiooni summutava materjaliga.

06 **Samm 6**

Kontrollige pumbakorpusel nooltega näidatud voolusuunda.

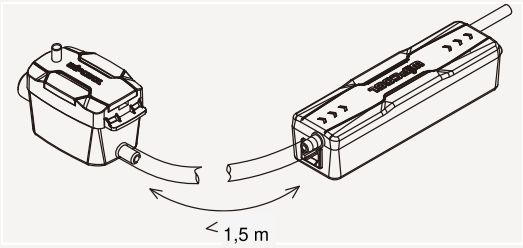


07 **Samm 7**

Ühendage paak pumbakorpusega 6 × 9 mm silikoonist imivooliku abil ja kinnitage see voolikuklambritega. Imivoolik peab olema lühem kui 1,5 m. Joonis 9. Paagi ühendamine pumbakorpusega.

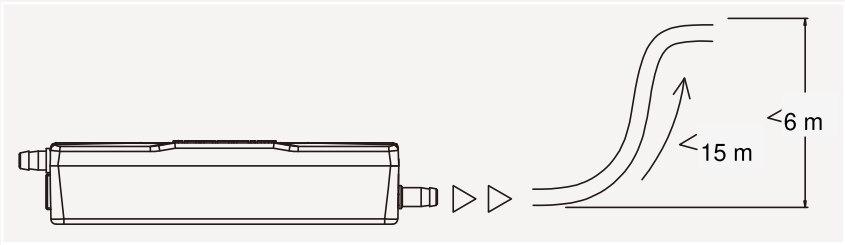


08 **Samm 8**

Ühendage 6 × 9 mm survevoolik pumbakorpuse väljalaskega ja kinnitage see voolikuklambriga. Pumba maksimaalne tõstekõrgus on 7 m, kuid paigaldises peab tõstekõrgus olema väiksem kui 6 m. Survevooliku pikkus peab olema väiksem kui 15 m. Joonis 10. Survevoolik: pikkus alla 15 m, kõrgus alla 6 m.

# Ühendamine

**HOIATUS**

Ühendage seade lahutatud toitega.

**TÄHELEPANU**

Ärge ajage toitesooni ja häirekontakti sooni segamini - vale ühendus kahjustab pumpa. Kontrollige, et pinge vastaks andmesildil märgitule. Eristage toite- ja häirekaablit tasemeanduri signaalkaablist.

Pump vajab sõltumatut püsivat toidet. Pärast kliimaseadme seiskamist jätke pumba toide sisse, et pump saaks ülejäänud kondensaadi välja pumbata.

| Tähis | Funktsioon | Soone värvus |
|---|---|---|
| L | Faasijuht | Pruun |

| Tähis | Funktsioon | Soone värvus |
|---|---|---|
| N | Neutraaljuht | Sinine |
| NC | Normaalolekus suletud kontakt | Must |
| COM | Ühiskontakt | Must |

Ühendage häirekontaktid COM ja NC vooluahelaga, mis peatab kliimaseadme kondensaadi kõrge taseme korral. Kui kliimaseadmel on vedelikutaseme kontrolli sisend, ühendage kontaktid COM ja NC selle sisendiga. Kui sellist sisendit ei ole, võib kliimaseadme toidet juhtida kontaktori kaudu või ühendada muu häireseadme. Ühendus peab vastama asjaomase kliimaseadme dokumentatsioonile.

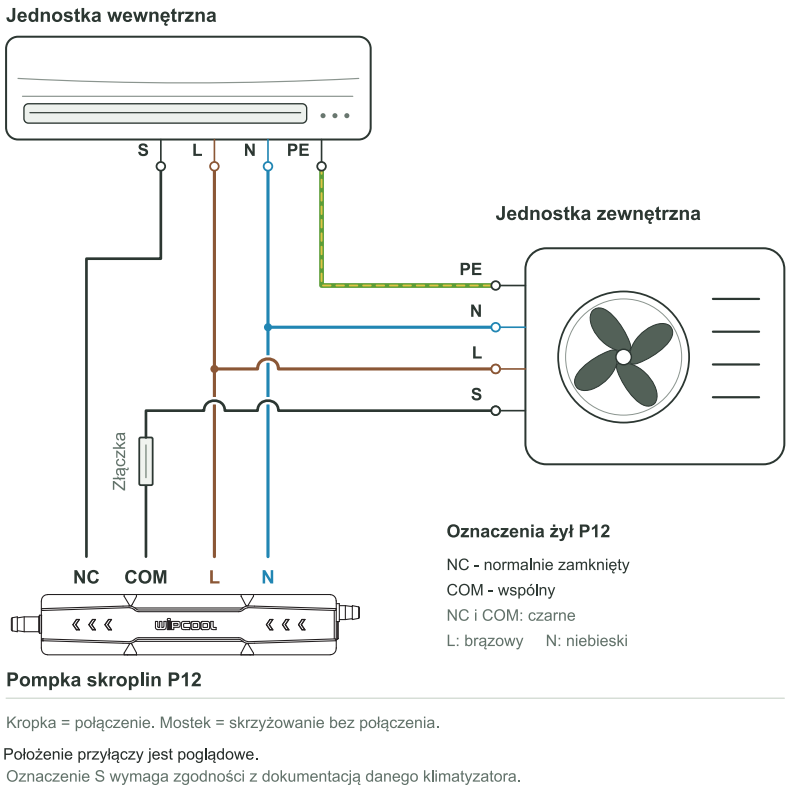


Joonis 11. Kontaktide COM ja NC ühendamise näide sise- ja välisseadme vahelise signaaljuhtmega S.

# Kasutamine

## Töö kontrollimine

01 Pärast paigaldamise ja elektriühenduste lõpetamist lülitage pumba toide sisse.

02 Valage kondensaadivanni vett. Kontrollige, kas vann ja ühendused on lekkekindlad ning kas pump juhib vee ära.

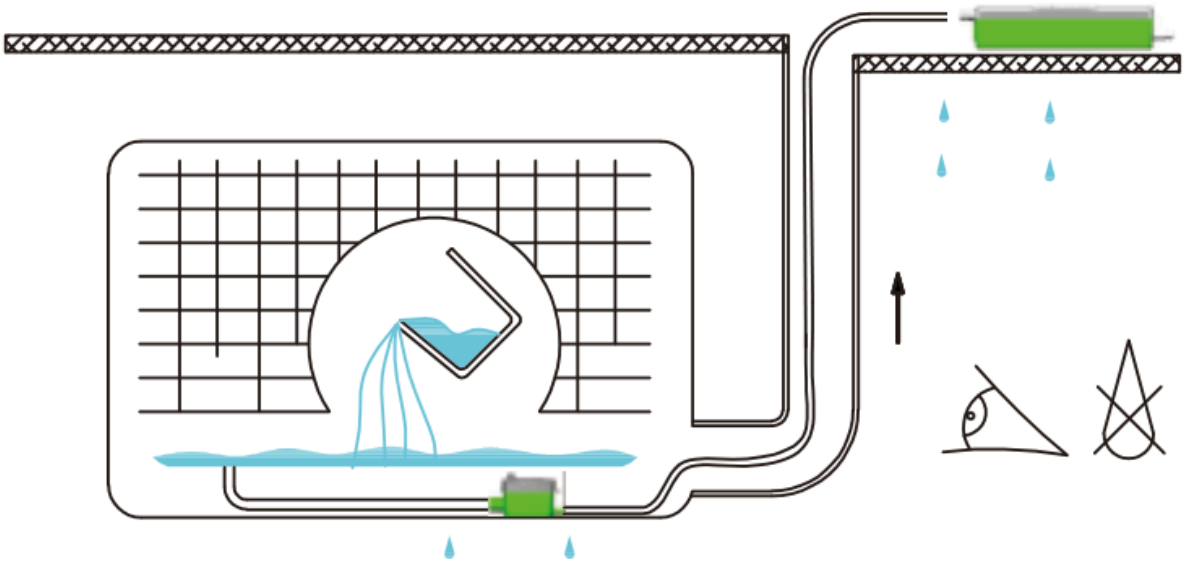

Joonis 12. Veega tehtav katse pärast paigaldamist.

# Hooldus

**HOIATUS**
Enne kontrollimist ja puhastamist lahutage pumba ja kliimaseadme toide.

Enne jahutushooaega kontrollige ja puhastage pump. Eemaldage sete paagi seest ja tasemeanduri pinnalt. Kontrollige, et sisse- ja väljalase ei oleks ummistunud.

# Tõrkeotsing

**HOIATUS**
Enne ühenduste kontrollimist, juhtmete ja voolikute lahutamist ning puhastamist lahutage pumba ja kliimaseadme toide.

| Probleem | Võimalik põhjus | Lahendus |
|---|---|---|
| Pump töötab pidevalt | Paak on kaldu | Seadke paak horisontaalselt. |
| Pump töötab pidevalt | Sete paagis või tasemeanduril | Puhastage paagi sisemus ja tasemeanduri pind. |
| Pump ei tööta | Toide puudub | Kontrollige toiteühendust. |

| Probleem | Võimalik põhjus | Lahendus |
|---|---|---|
| Pump ei tööta | Vale pinge | Kontrollige, kas toitepinge vastab pumba nõuetele. |
| Pump ei tööta | Juhtmed on valesti ühendatud | Kontrollige toitesoonte L ja N ühendust. |
| Pump ei tööta | Paak on kaldu | Seadke paak horisontaalselt ja kontrollige veetaset. |
| Pump töötab, kuid ei juhi vett ära | Sisse- või väljalase on ummistunud | Kontrollige ja puhastage sisse- ja väljalase. |
| Pump töötab, kuid ei juhi vett ära | Paak on vales asendis | Asetage paak horisontaalselt. |
| Veelekked | Survevoolik on kahjustatud | Kontrollige survevoolikut ja vahetage see kahjustuse korral välja. |
| Veelekked | Survevoolik on valesti ühendatud | Kontrollige survevooliku ühendust ja kinnitage see. |
| Pump muliseb või teeb pärast väljalülitamist müra | Survevooliku ots on pumbast madalamal ja tekib sifooniefekt | Paigaldage voolik nii, et selle ots oleks pumbast kõrgemal. |
| Pump töötab mürarikkalt | Sisemised osad on kahjustatud | Laske pump hoolduses parandada - esitage hooldustaotlus aadressil wipcool.pl/serwis. |
| Pump lülitub liiga sageli sisse ja välja | Paak on vales asendis | Kontrollige tasemeanduri tööd ja seadke paak horisontaalselt. |
| Häire käivitub | Kondensaadi tase on liiga kõrge | Kontrollige, kas pumba sisselase ei ole ummistunud ja kas kondensaat juhitakse korralikult ära. |
| Häire käivitub | Häire on valesti ühendatud | Kontrollige häirekontakti soonte COM ja NC ühendusi. |

# Elektri- ja elektroonikaseadmete jäätmed

**01**



Läbikriipsutatud prügikasti sümbol tähendab, et kasutuselt kõrvaldatud seadet ei tohi visata muude jäätmete hulka.

Kehtivate elektri- ja elektroonikaseadmete jäätmeid käsitlevate eeskirjade kohaselt ei tohi liigiti kogumise sümboliga tähistatud tooteid panna muude olmejäätmete hulka. Kahjulike ainete sisalduse tõttu võivad liigiti sortimata elektroonikatooted olla ohtlikud keskkonnale ja inimeste tervisele. Elektri- ja elektroonikaseadmete jäätmete nõuetekohane liigiti kogumine aitab vältida kahjulikku keskkonnamõju.

Kasutuselt kõrvaldatud seadme kogumispunkti viimisega aitab kasutaja kaasa selle korduskasutamisele, ringlussevõtule ja taaskasutamisele.

**Ringlussevõtt** - üks keskkonnakaitse meetodeid. Protsess, mille käigus saadakse jäätmetest ained, mida saab uuesti toorainena kasutada.

**Utiliseerimine** - kasutusväärtuse kaotanud jäätmete, näiteks plasti, paberi ja papi kasutamine teisese toormena (kõnekeeles ka hävitamine).

### Teave elektri- ja elektroonikaseadmete jäätmete kogumise süsteemi kohta

- Elektri- ja elektroonikaseadmete jäätmeid on keelatud panna muude jäätmete hulka.
- Mittekomplektsete elektri- ja elektroonikaseadmete ning kasutuselt kõrvaldatud seadmetest pärit osade kogumine on keelatud.
- Kodumajapidamises kasutamiseks mõeldud seadme ostjale tarniv edasimüüja on kohustatud tarnekohas tasuta vastu võtma kodumajapidamisest pärit kasutatud seadme, kui see on tarnitava seadmega sama liiki ja täidab sama funktsiooni.
- Kasutaja võib anda kasutuselt kõrvaldatud seadme jäätmekogujale, käitlusettevõttele või omavalitsuse territooriumil olmejäätmeid vastu võtvale ettevõttele.
- Teave kogumispunktide kohta on kättesaadav vojevoodkondade ning linna- ja vallavalitsuste BIP-lehtedel.

# Hooldus ja dokumendid

Enne hooldustaotluse esitamist valmistage ette:

- Mudel - see on seadme andmesildil ja arvel.
- Seerianumber - kui see puudub, märkige tootmisnumber (nt 11/2025), mis asub enamasti seadme põhjal.
- Ostu tõendav dokument - volitatud edasimüüja väljastatud arve või kassatšekk.
- Rikke kirjeldus - mis toimub, millisest ajast ja millistes tingimustes.

Hooldustaotluse saate esitada aadressil wipcool.pl/serwis. Sealt leiate ka garantiitingimused.

WIPCOOL®
TWÓJ KLUCZ DO KOMFORTU

HOOLDUS JA DOKUMENDID

# P12 · Kasutusjuhend

## VÄLJAANDE ANDMED

| | |
|---|---|
| Mudel<br>*Model* | **P12** |
| Väljaanne<br>*Edition* | **05.11.2026 · ET** |
| Tootja<br>*Manufacturer* | **Zhejiang Wipcool Refrigeration Equipment Co., Ltd.** |
| Volitatud esindaja Poolas<br>*Authorised representative* | **4REF sp. z o.o., ul. gen. Władysława Andersa 38, 15-113 Białystok** |

**wipcool.eu**

- juhend veebis ja muud keeled
- tooteleht ja vastavusdeklaratsioon
- hooldus ja taotlused

CE-märgis kinnitab deklareeritud vastavust ELi nõuetele. Läbikriipsutatud prügikast: ärge visake kasutatud seadet olmejäätmete hulka.