wipcool®

TWÓJ KLUCZ DO KOMFORTU

KASUTUSJUHEND · EESTI KEEL

P180

Kondensaadipump

Enne kasutamist lugege juhend läbi. Hoidke seda seadme juures kogu kasutusaja jooksul.



Lugege juhendit
Ohutus- ja ühendusnõuded enne esmakordset käivitamist.

Hooldus ja garantii
Hooldustaotlused ja garantiitingimused aadressil wipcool.eu.

Dokumendid veebis
Juhend, tooteleht ja vastavusdeklaratsioon aadressil wipcool.eu.

SISUKORD

Kuidas juhendit kasutada

Leidke vajalik peatükk. Paremal olevad numbrid on selle brošüüri leheküljed.

01	Wipcool P180/P380/P580 kasutusjuhend	3	09	Kasutusala	9
02	Üldteave	3	10	Paigaldamine	9
03	Sümbolid ja tähistused	3	11	Ühendamine	10
04	Ohutusteave	4	12	Kasutamine	10
05	Tehnilised andmed	4	13	Hooldus	11
06	Seadme skeem	6	14	Veaotsing	12
07	Komplekti sisu	8	15	Elektri- ja elektroonikaseadmete jäätmed	14
08	Transport ja hoiustamine	8	16	Hooldus ja dokumendid	15

SÜMBOLITE TÄHENDUS



Elektroonikaromude liigiti kogumine

Ärge visake kasutatud seadet olmejäätmete hulka.



CE-märgis

Tootja deklaratsioon ELi nõuetele vastavuse kohta.



Lugege juhendit

Ohutus- ja kasutusreeglid enne töö alustamist.

Wipcool P180/P380/P580 kasutusjuhend

Wipcool P180, P380 ja P580 kondensaadipumbad on mõeldud kondensaadi ärajuhtimiseks kliimaseadmetest ja külmutusseadmetest. Need käivituvad automaatselt vastavalt kondensaadi tasemele paagis.

Kasutusjuhend on toote lahutamatu osa. Lugege see juhend hoolikalt läbi ja järgige täpselt kõiki juhiseid.

Üldteave

Wipcooli tooted on loodud professionaalseks kasutamiseks kvalifitseeritud külma- ja kliimatehnika tehnikutele. Tootjana näeb Wipcool ette, et meie seadmeid tohivad kasutada üksnes nõuetekohase kvalifikatsiooni ja väljaõppega isikud.

- Wipcool P180/P380/P580 kondensaadipumba kasutamisel järgige kõiki kohalikke ohutuseeskirju ja üldisi ohutusstandardeid.
- Hoidke kasutusjuhendit seadme lähedal, et töötajatel oleks sellele igal ajal lihtne ligi pääseda.
- Enne kasutamist peaksid kvalifitseeritud töötajad kasutusjuhendiga hoolikalt tutvuma ja kõigist selles sisalduvatest juhistest aru saama.
- Tootja ei vastuta kahju eest, mis tuleneb seadme valest kasutamisest, kasutusjuhendi eiramisest, töötajate puudulikust kvalifikatsioonist või seadme omavolilisest muutmisest.
- Kehtivad müügidokumentides esitatud üldised müügitingimused.

Sümbolid ja tähistused

Seadmel ja juhendis kasutatud märgid ja tähistused:

01



Ohtlik pinge - elektrilöögi oht.

02



Tähelepanu - seadme kahjustamise või vale töötulemuse oht.

03

CE

Tähendab, et toode vastab Euroopa Liidus kehtivatele tervise-, ohutus- ja keskkonnastandarditele.

04 **RoHS** Toode vastab ohtlike ainete kasutamise piiramise nõuetele.

05



Ärge visake seadet olmejäätmete hulka.

Ohutusteave

HOIATUS
Enne paigaldamist, hooldamist või remonti lahutage pumba ja kliimaseadme toide.

- Ärge paigaldage kahjustatud pumpa ega kasutage kahjustatud juhtmeid või voolikuid.
- Pump ei ole veekindel. Ärge paigaldage seda välistingimustesse ega kohta, mis võib üle ujutada saada.
- Ärge paigutage pumba alla elektriseadmeid ega väärtuslikke esemeid. Elektrikatkestus või leke võib neid kahjustada.
- Kerige üleliigne toitejuhe kokku nii, et see ei saaks paigaldamise ajal kahjustada.
- Kinnitage kondensaadivoolikute ühendused klambritega. Ärge ühendage voolikut mitmest lõigust kokku.

TÄHELEPANU
Kondensaadi juurdevool ei tohi ületada pumba jõudlust. Liigne juurdevool põhjustab pidevat töötamist ja võib mootorit kahjustada ning järsk suur juurdevool võib põhjustada ülevoolu.

Tehnilised andmed

Parameeter	P180	P380	P580
Toide	230 V~ / 50–60 Hz	230 V~ / 50–60 Hz	230 V~ / 50–60 Hz
Maksimaalne vooluhulk	280 l/h (50 Hz)	380 l/h	580 l/h

Parameeter	P180	P380	P580
Tõstekõrgus (max)	5 m (50 Hz)	6,8 m	12 m
Paagi maht	1,8 l	1,8 l	1,8 l
Müratase 1 m kaugusel	48 dB(A)	28 dB(A)	60 dB(A)
Tarbitav võimsus	60 W	20 W	85 W
Ümbritseva keskkonna temperatuur töötamisel	5–50 °C	5–50 °C	5–50 °C
Hoiustamistemperatuur	5–50 °C	5–50 °C	5–50 °C
Seadme mass	2,5 kg	1 kg	1,6 kg
Mõõtmed (pikkus × laius × kõrgus)	270,5 × 148 × 171 mm	270,5 × 148 × 119 mm	270,5 × 148 × 171 mm

Jõudlus

Vertikaaltelg: tõstekõrgus [m]. Horisontaaltelg: vooluhulk [l/h].

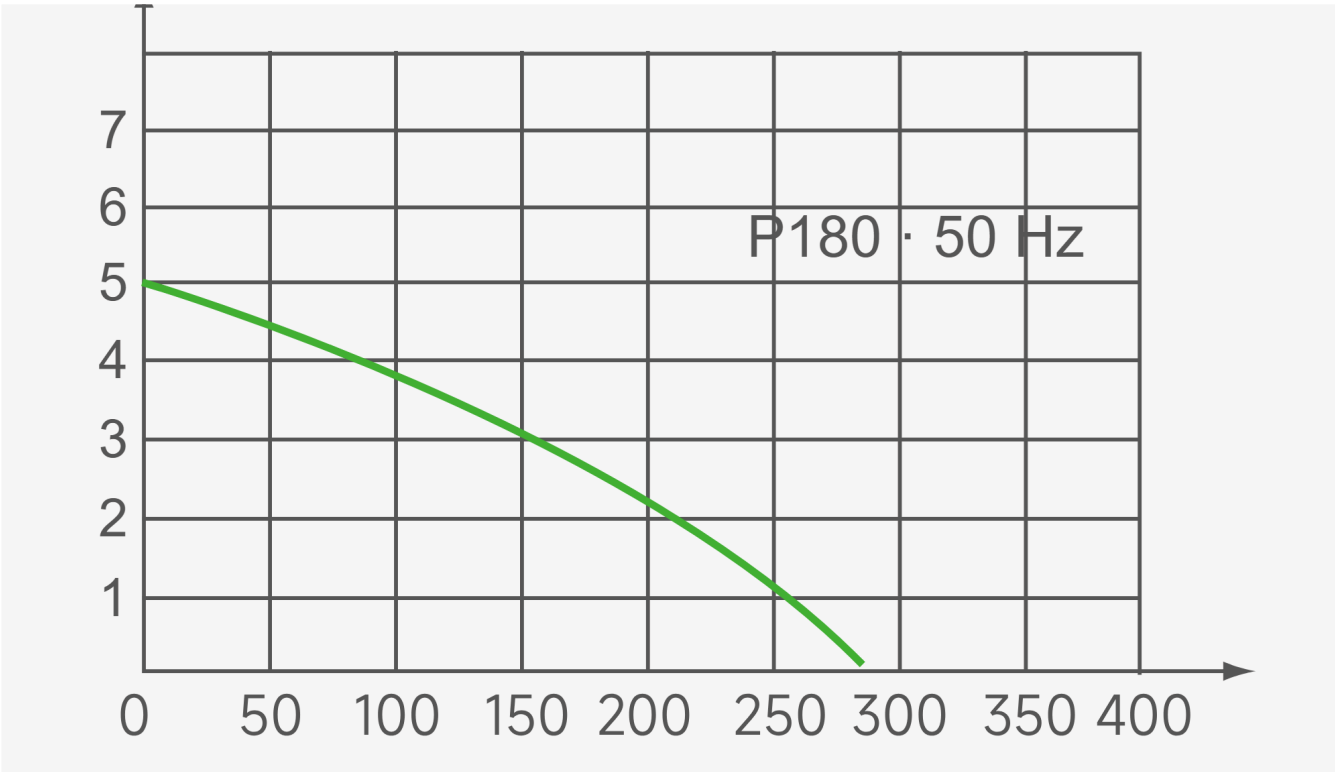

Joonis 1. P180 jõudluskõver sagedusel 50 Hz: maksimaalne vooluhulk 280 l/h, tõstekõrgus (max) 5 m.

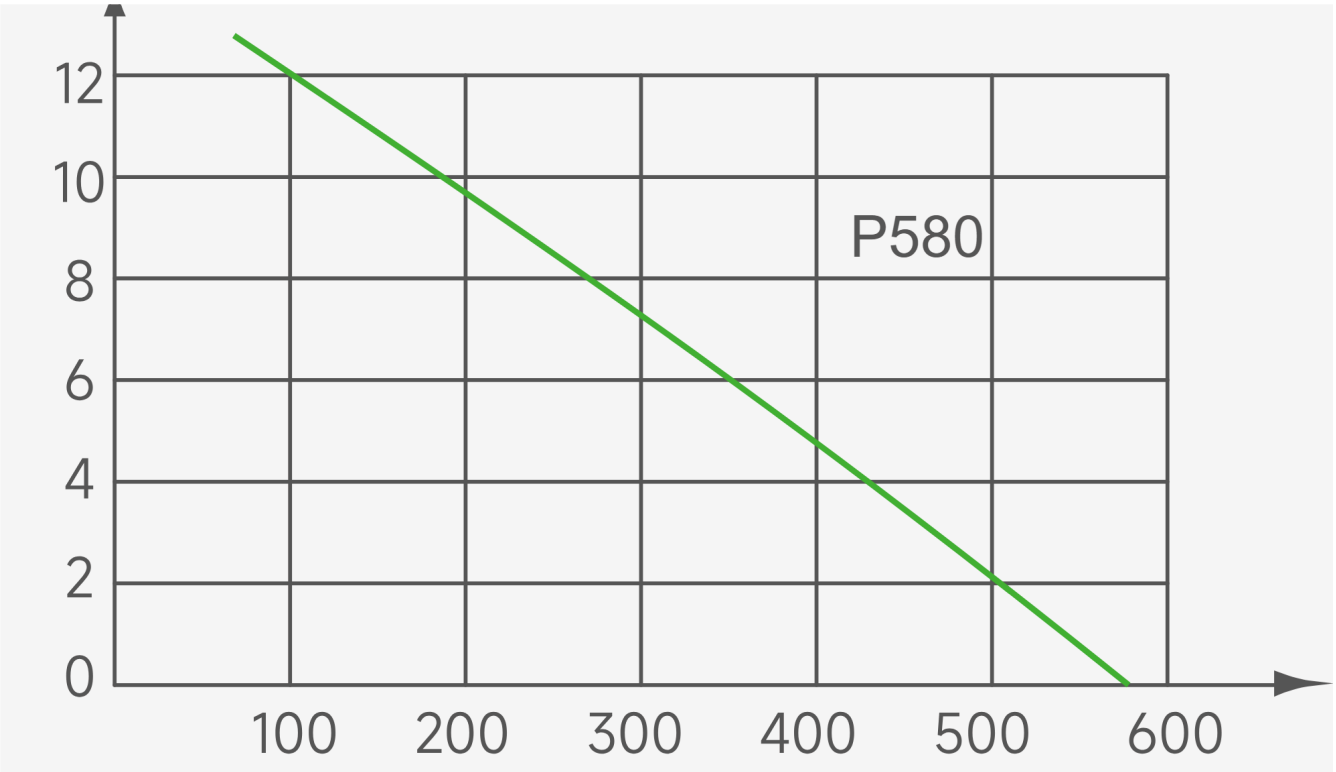

Joonis 2. P580 jõudluskõver: maksimaalne vooluhulk 580 l/h, tõstekõrgus (max) 12 m.

Seadme skeem

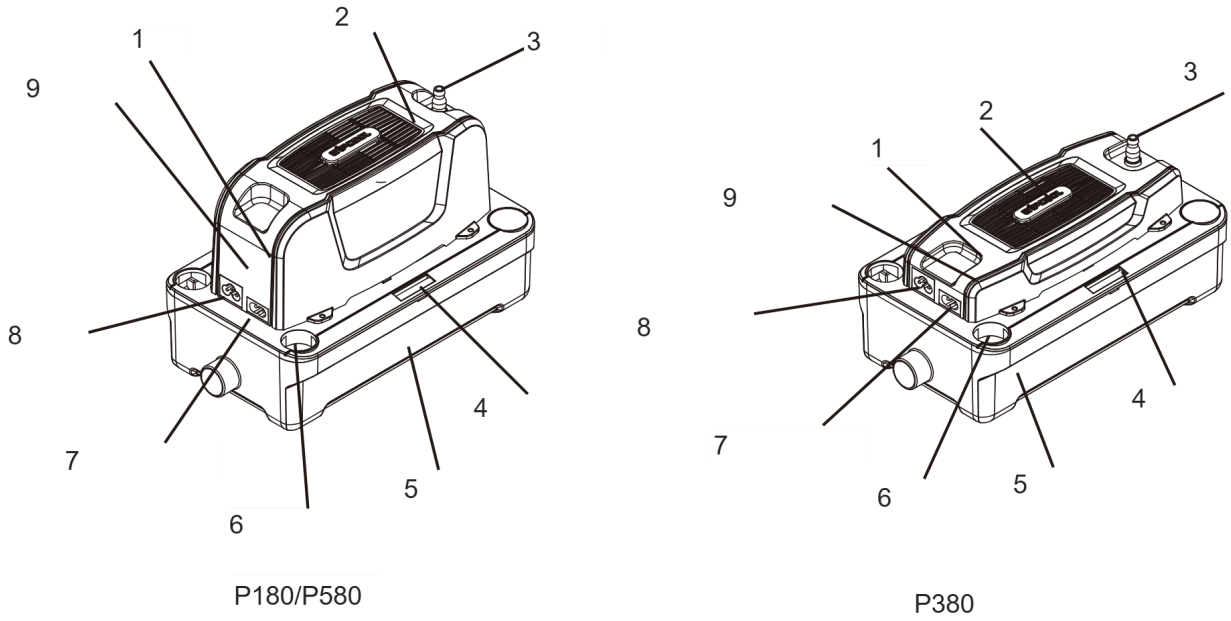

Joonis 3. P180/P580 ja P380 pumpade ehitus.

Tähis	Osa
1	Alarmisummer

Tähis	Osa
2	Mootor
3	Surveliitmik
4	Vesilood
5	Paak
6	Kondensaadi sisselaskeava
7	Signaaljuhe
8	Toitepesa
9	Juhtplaat

P180 ja P380 on varustatud kondensaadi tasemeanduritega. P580 on varustatud andurite ja täiendava ujukiga. Alarmisummer annab märku kõrgest kondensaaditasemest, kui pump ei juhi kondensaati nõuetekohaselt ära.

Pumba mõõtmed

Joonistel on mõõtmed esitatud ühikutes mm.

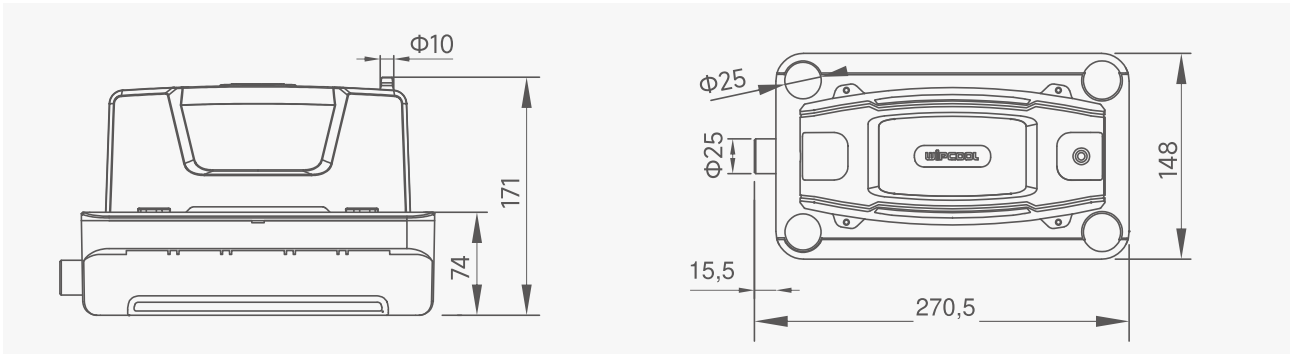

Joonis 4. P180 mõõtmed.

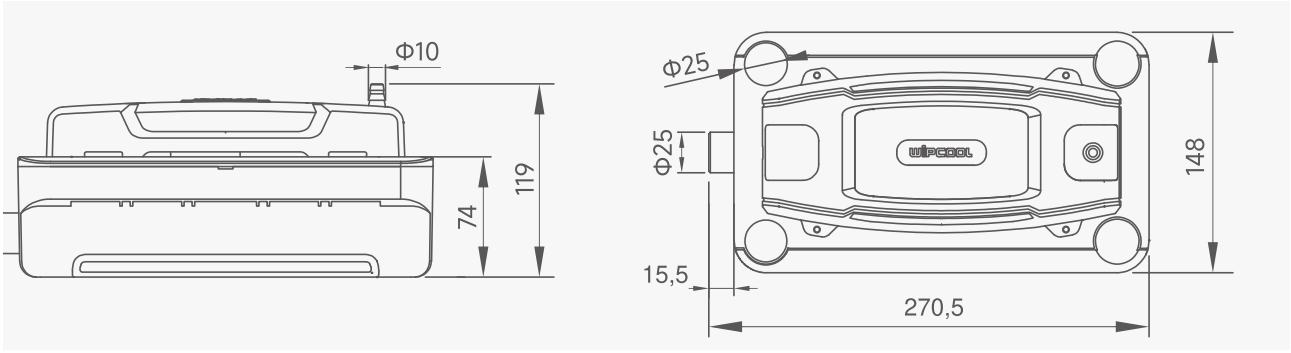

Joonis 5. P380 mõõtmed.

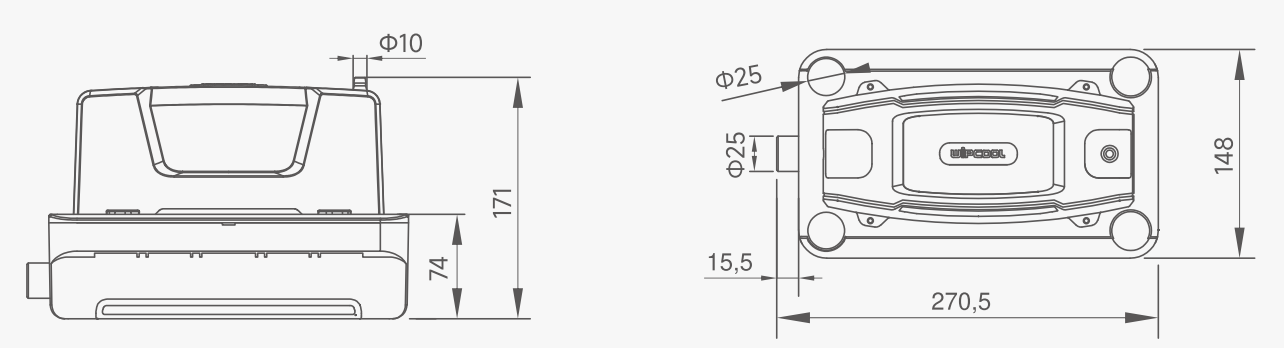

Joonis 6. P580 mõõtmed.

Komplekti sisu

Pärast lahtipakkimist kontrollige komplekti terviklikkust ja seisukorda. Puudustest või kahjustustest teavitage müüjat.

- Kondensaadipump.
- Kinnitusklambrid - 2 tk, pikkus 10 cm.
- Paigaldustüüblid - 2 tk.
- Paigalduskruvid - 2 tk.
- Kinnitusplaat ja kinnitusrõngas.
- Kummist üleminek.
- Toitejuhe.
- Kasutusjuhend.

Transport ja hoiustamine

- Transportige pumpa originaalpakendis. Kaitske seda nihkumise, põrutuste, niiskuse, tolmu ja äärmuslike temperatuuride eest.
- Hoidke pumpa horisontaalselt temperatuuril 5–50 °C kuivas, hea ventilatsiooniga kohas, eemal päikesest ja soojusallikatest.

Kasutusala

Valige pump vastavalt juurdevoolava kondensaadi kogusele, tõstekõrgusele ja süsteemi takistusele. Mõõtke tõstekõrgust surveliitmikust survevooliku kõrgeima punktini.

Paigaldamine

01 Kui toide on lahutatud, asetage pump horisontaalsele pinnale või valmistage ette seinakinnitus. Ärge toetage pumpa juhtmetele ega voolikutele.

02 Seinale paigaldamisel kinnitage kinnitusplaat horisontaalselt ja seejärel asetage pump plaadi avasse. Kontrollige vesiloodiga, kas pump on horisontaalne; mull peaks olema keskel.

03 Pumbal on viis kondensaadi sisselaskeava. Sisestage kliimaseadme juurdevooluvoolik valitud kondensaadi sisselaskeavasse; väiksema läbimõõduga vooliku jaoks kasutage komplekti kuuluvat kummist üleminekut.

04 Paigaldage juurdevooluvoolik langusega, mis tagab vee voolamise raskusjõu toimel, ja kinnitage see nii, et see ei saaks välja libiseda. Jätke kasutamata kondensaadi sisselaskeavad suletuks.

05 Lükake sobiva mõõduga survevoolik pumba ülaosas asuvale surveliitmikule ja kinnitage ühendus klambriga. Ärge vahetage sisse- ja väljalaskeava omavahel ning ärge murdke ega suruge voolikut kokku.

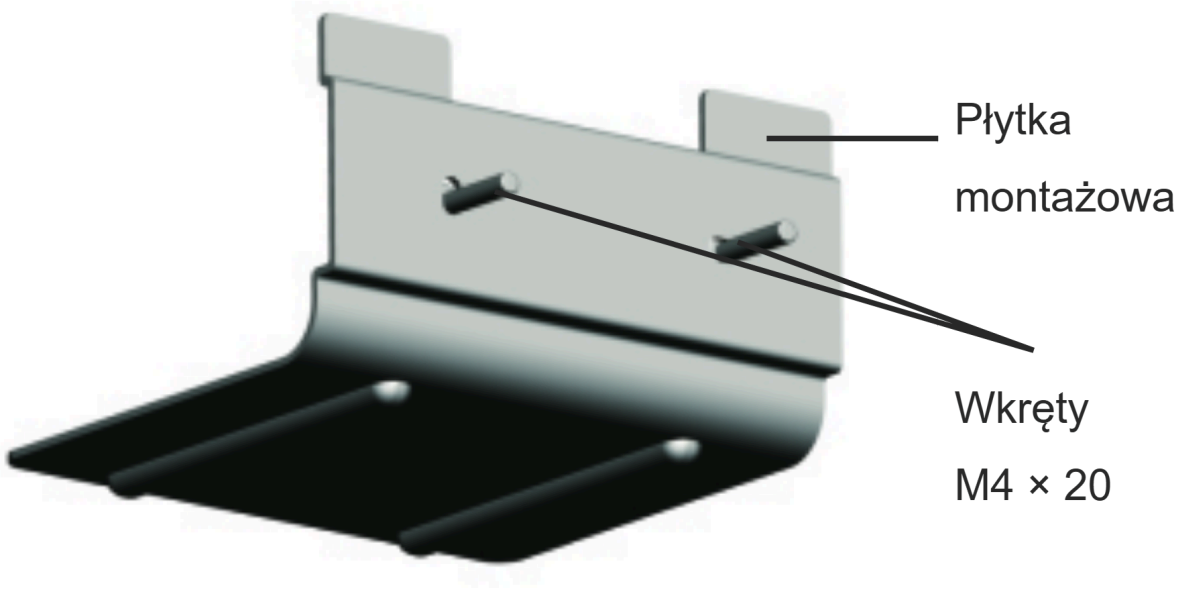

Joonis 7. Kinnitusplaat ja kruvid.

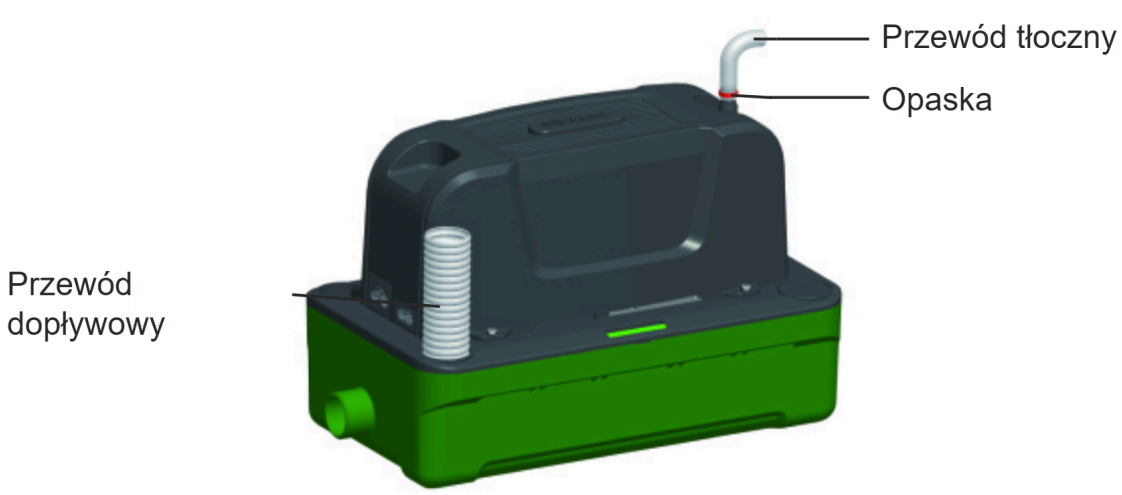

Joonis 8. Juurdevooluvoolik, survevoolik ja kinnitusklamber.

Ühendamine

HOIATUS
Ühendamise ajaks lahutage toide.

TÄHELEPANU
Ärge ajage toitejuhet ja signaaljuhet segi - vale ühendus kahjustab pumpa. Kontrollige, kas pinge vastab andmesildil märgitule.

Toitejuhe (POWER) on kolmesooneline ja signaaljuhe kahesooneline.

Ühendage toitejuhe (POWER) vooluahelaga, mis jääb pinge alla ka pärast kliimaseadme väljalülitamist või alarmi rakendumist. Pump peab saama ülejäänud kondensaadi ära juhtida.

Signaaljuhe on soovitatav ühendada kliimaseadme alarmahelaga, mis peatab kliimaseadme pumba rikke korral. Alarmisummer üksi kliimaseadet välja ei lülita.

Kasutamine

Kontrollimine pärast paigaldamist

01 Pärast nõuetekohast ühendamist lülitage pumba toide sisse ja käivitage kliimaseade.

02 Kui kondensaat voolab paaki, peaks pump automaatselt käivituma, kondensaadi välja pumpama ja välja lülituma. Kontrollige seejuures, ega ühendused ei leki.

03 Kui pump ei tööta õigesti, lülitage kliimaseade välja ja vaadake jaotises „VEAOTSING“ olevat tabelit.

Hooldus

> **HOIATUS**
> Enne kontrollimist ja puhastamist lahutage pumba ja kliimaseadme toide.

Üldised soovitused

Puhastage paaki, filtrit ja andurite ligipääsetavaid pindu iga kuue kuu järel (soovitatavalt kevadel ja sügisel) või sagedamini, kui need kiiresti määrduvad. Ärge laske veel elektriosadega kokku puutuda.

Kasutage puhastamiseks puhast vett ja õrnatoimelist puhastusvahendit, näiteks väikest kogust seepi. Hooajalise puhastamise ajal kasutage antibakteriaalset vahendit, mis ei kahjusta pumba plastosi. Ärge kasutage alkoholi, bensiini, lahusteid, söövitavaid aineid ega tugevatoimelisi pesuaineid. Enne kliimaseadme pesemist lahutage pumba toide ja kaitske pumpa kemikaalide sissevoolu eest. Enne pumba uuesti ühendamist loputage vahendite jäägid kliimaseadmest põhjalikult välja.

Paagi ja filtri puhastamine

01 Ühendage juurdevoolu- ja survevoolik lahti. Pange valmis rätik juhuks, kui järelejäänud vesi maha voolab.

02 Vabastage paagi kinnitus ja eraldage paak ülejäänud pumbast, seejärel eemaldage filter.

03 Eemaldage sete paagist, filtrist ja andurite pindadelt, millele pääseb ligi pärast paagi eemaldamist. Loputage paaki puhta veega.

04 Paigaldage eemaldatud osad tagasi ja ühendage voolikud. Pärast toite taastamist kontrollige seadme tööd ja ühenduste tihedust.

Surveliitmiku puhastamine

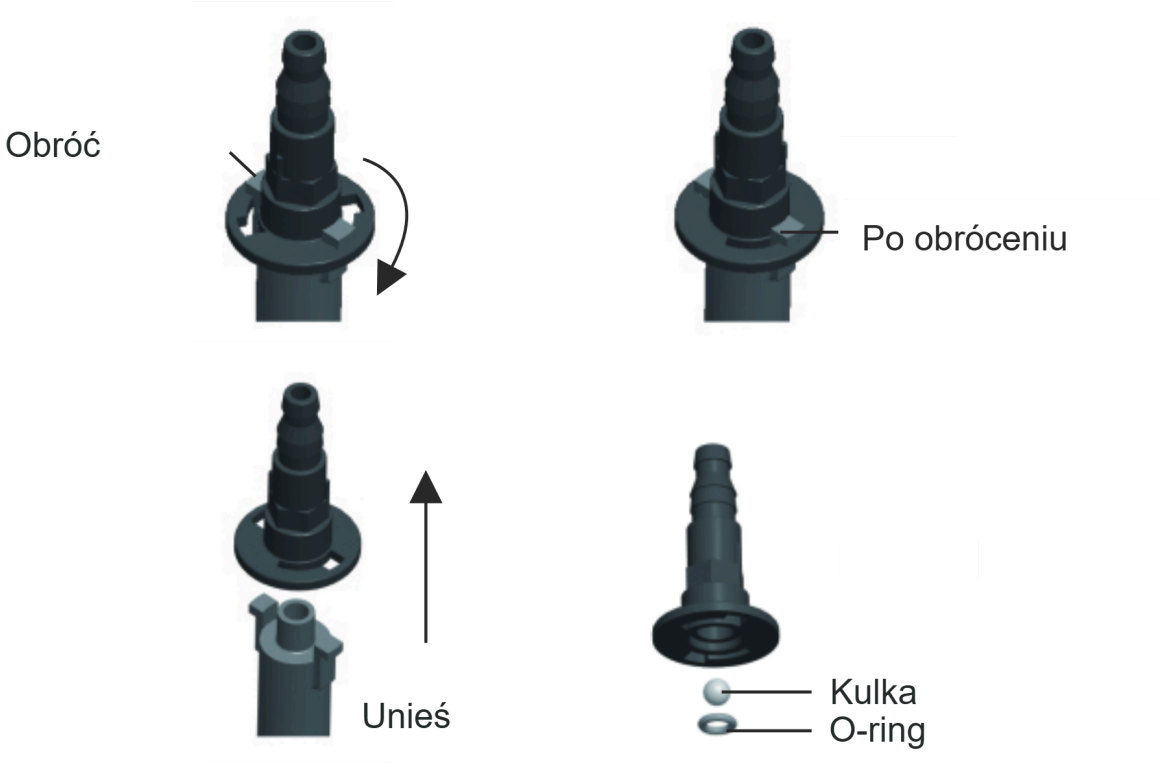

Joonis 9. Surveliitmiku eemaldamine, kuul ja O-rõngastihend.

01 Ühendage survevoolik surveliitmiku küljest lahti.

02 Pöörake surveliitmik vabastusasendisse ja tõstke see üles (joonis 9). Ärge kaotage kuuli ega O-rõngastihendit.

03 Eemaldage mustus, seejärel pange kõik osad kokku ja paigaldage surveliitmik. Kontrollige selle kinnitust ja ühendage survevoolik.

04 Ühendage toide ning kontrollige äravoolu ja ühenduse tihedust.

Veaotsing

HOIATUS

Enne ühenduste kontrollimist, juhtmete või voolikute lahtiühendamist ja puhastamist lahutage pumba ja kliimaseadme toide.

Probleem	Võimalik põhjus	Lahendus
Pump töötab pidevalt	Pump ei ole horisontaalselt	Seadke pump horisontaalselt.

Probleem	Võimalik põhjus	Lahendus
Pump töötab pidevalt	Sete paagis	Puhastage paak ja andurite ligipääsetavad pinnad vastavalt jaotisele „HOOLDUS“.
Pump ei käivitu	Pump ei ole horisontaalselt	Seadke pump horisontaalselt.
Pump ei käivitu	Toide puudub	Kontrollige toiteühendust.
Pump ei käivitu	Vale pinge	Kontrollige, kas toide vastab andmesildil märgitule.
Pump ei käivitu	Juhtmed on valesti ühendatud	Kontrollige toitejuhtme ühendusi.
Pump töötab, kuid ei juhi kondensaati ära	Kondensaadi sisselaskeava või surveliitmik on ummistunud	Kontrollige ja puhastage kondensaadi sisselaskeava ning surveliitmik.
Pump töötab, kuid ei juhi kondensaati ära	Pump ei ole horisontaalselt	Seadke pump horisontaalselt.
Kondensaadilekked	Kahjustatud survevoolik	Kontrollige voolikut ja vahetage see välja, kui see on kahjustatud.
Kondensaadilekked	Voolik on valesti ühendatud	Parandage ühendus ja kinnitage see klambriga.
Pump töötab valjult	Sisemiste osade kahjustus	Laske pump hoolduses parandada - esitage hooldustaotlus aadressil wipcool.pl/serwis.
Pump mulksub või teeb pärast väljalülitamist müra	Survevooliku ots asub pumbast madalamal ja tekib sifooniefekt	Paigaldage voolik nii, et selle ots asuks pumbast kõrgemal.
Pump lülitub liiga sageli sisse ja välja	Liiga suur kondensaadi juurdevool	Kontrollige survevooliku läbitavust ja kondensaadi äravoolu.
Pump lülitub liiga sageli sisse ja välja	Sete paagis	Puhastage paak ja andurite ligipääsetavad pinnad vastavalt jaotisele „HOOLDUS“.
Pump lülitub liiga sageli sisse ja välja	Pump ei ole horisontaalselt	Seadke pump horisontaalselt.
Alarm rakendub	Liiga kõrge kondensaaditase	Lülitage kliimaseade välja. Kontrollige surveliitmiku ja survevooliku läbitavust.
Alarm rakendub	Signaaljuhe on valesti ühendatud	Kontrollige signaaljuhtme ühendusi.

Kui alarm rakendub ka pärast läbitavuse kontrollimist, lülitage kliimaseade välja. Laske pump hoolduses parandada - esitage hooldustaotlus aadressil wipcool.pl/serwis.

Elektri- ja elektroonikaseadmete jäätmed

01



Läbikriipsutatud prügikasti sümbol tähendab, et kasutuselt kõrvaldatud seadet ei tohi visata muude jäätmete hulka.

Kehtivate elektri- ja elektroonikaseadmete jäätmeid käsitlevate eeskirjade kohaselt ei tohi liigiti kogumise sümboliga märgistatud tooteid panna muude olmejäätmete hulka. Kahjulike ainete sisalduse tõttu võivad liigiti sortimata elektroonikatooted olla ohtlikud keskkonnale ja inimeste tervisele. Elektri- ja elektroonikaseadmete jäätmete nõuetekohane liigiti kogumine väldib negatiivset mõju keskkonnale.

Kasutuselt kõrvaldatud seadme kogumispunkti viimisega aitab kasutaja kaasa selle korduskasutamisele, ringlussevõtule ja taaskasutamisele.

Ringlussevõtt - üks keskkonnakaitse meetodeid. Jäätmetest selliste ainete eraldamine, mida saab uuesti toorainena kasutada.

Utiliseerimine - kasutusväärtuse kaotanud jäätmete, näiteks plastide, paberi ja papi kasutamine teisese toorainena (kõnekeeles ka hävitamine).

Teave elektri- ja elektroonikaseadmete jäätmete kogumissüsteemi kohta

- Elektri- ja elektroonikaseadmete jäätmete paigutamine muude jäätmete hulka on keelatud.
- Mittekomplektsete elektri- ja elektroonikaseadmete ning kasutuselt kõrvaldatud seadmetest pärinevate osade kogumine on keelatud.
- Kodumajapidamises kasutamiseks mõeldud seadme ostjale tarniv edasimüüja on kohustatud tarnimiskohas tasuta tagasi võtma kodumajapidamisest pärineva kasutuselt kõrvaldatud seadme, tingimusel et see on tarnitava seadmega sama liiki ja täidab sama funktsiooni.
- Kasutaja võib anda kasutuselt kõrvaldatud seadme üle seadmete jäätmete kogujale, jäätmekäitlusettevõttele või valla territooriumil olmejäätmeid koguvale ettevõttele.
- Teave kogumispunktide kohta on kättesaadav vojevoodkondade ning linna- ja vallavalitsuste avaliku teabe bülletääni BIP veebilehtedel.

Hooldus ja dokumendid

Enne hooldustaotluse esitamist valmistage ette:

- Mudel - see on märgitud seadme andmesildile ja arvele.
- Seerianumber - kui see puudub, esitage tootmisnumber (nt 11/2025), mis asub enamasti seadme põhjal.
- Ostutõend - volitatud edasimüüja arve või kassatšekk.
- Rikke kirjeldus - mis toimub, millal see algas ja millistes tingimustes see esineb.

Hooldustaotluse saate esitada aadressil wipcool.pl/serwis. Sealt leiate ka garantiitingimused.

WIPCOOL®
TWÓJ KLUCZ DO KOMFORTU

HOOLDUS JA DOKUMENDID

P180 · Kasutusjuhend

VÄLJAANDE ANDMED

Mudel *Model*	**P180**
Väljaanne *Edition*	**05.11.2026 · ET**
Tootja *Manufacturer*	**Zhejiang Wipcool Refrigeration Equipment Co., Ltd.**
Volitatud esindaja Poolas *Authorised representative*	**4REF sp. z o.o., ul. gen. Władysława Andersa 38, 15-113 Białystok**

wipcool.eu

- juhend veebis ja muud keeled
- tooteleht ja vastavusdeklaratsioon
- hooldus ja taotlused

CE-märgis kinnitab deklareeritud vastavust ELi nõuetele. Läbikriipsutatud prügikast: ärge visake kasutatud seadet olmejäätmete hulka.