WIPCOOL®

TWÓJ KLUCZ DO KOMFORTU

KASUTUSJUHEND · EESTI KEEL

S1

Vaakumpumbad

Enne kasutamist lugege juhend läbi. Hoidke seda seadme juures kogu kasutusaja jooksul.



Lugege juhendit
Ohutus- ja ühendusnõuded enne esmakordset käivitamist.

Hooldus ja garantii
Hooldustaotlused ja garantiitingimused aadressil wipcool.eu.

Dokumendid veebis
Juhend, tooteleht ja vastavusdeklaratsioon aadressil wipcool.eu.

SISUKORD

Kuidas juhendit kasutada

Leidke vajalik peatükk. Paremal olevad numbrid on selle brošüüri leheküljed.

01	Wipcool S1 / S1.5 / S2 kasutusjuhend	3
02	Üldteave	3
03	Sümbolid ja tähistused	3
04	Ohutusteave	4
05	Tehnilised andmed	5
06	Seadme skeem	5
07	Komplekti sisu	6
08	Transport ja hoiustamine	7
09	Kasutusala	7
10	Kasutamine	7
11	Hooldus	8
12	Tõrkeotsing	9
13	Elektri- ja elektroonikaseadmete jäätmed	10
14	Hooldus ja dokumendid	11

SÜMBOLITE TÄHENDUS



Elektroonikaromude liigiti kogumine

Ärge visake kasutatud seadet olmejäätmete hulka.



CE-märgis

Tootja deklaratsioon ELi nõuetele vastavuse kohta.



Lugege juhendit

Ohutus- ja kasutusreeglid enne töö alustamist.

Wipcool S1 / S1.5 / S2 kasutusjuhend

Wipcool S1, S1.5 ja S2 on üheastmelised lamell-vaakumpumbad hermeetiliste süsteemide vaakumeerimiseks.

Kasutusjuhend on toote lahutamatu osa. Lugege see juhend hoolikalt läbi ja järgige täpselt kõiki juhiseid.

Üldteave

Wipcooli tooted on mõeldud professionaalseks kasutamiseks kvalifitseeritud külma- ja kliimatehnika spetsialistidele. Tootjana näeb Wipcool ette, et meie seadmeid peaksid kasutama ainult nõuetekohase kvalifikatsiooni ja väljaõppega isikud.

- Wipcool S1, S1.5 või S2 vaakumpumba kasutamisel järgige kõiki kohalikke ohutuseeskirju ja üldisi ohutusstandardeid.
- Kasutusjuhendit peaks hoidma seadme lähedal, et töötajatel oleks sellele igal ajal lihtne juurde pääseda.
- Enne kasutamist peaksid kvalifitseeritud töötajad kasutusjuhendiga hoolikalt tutvuma ja mõistma kõiki selles sisalduvaid juhiseid.
- Tootja ei vastuta kahjude eest, mis tulenevad valest kasutamisest, kasutusjuhendi eiramisest, töötajate puudulikust kvalifikatsioonist või seadme mis tahes loata muutmisest.
- Kehtivad müügidokumentides sisalduvad üldised müügitingimused.

Sümbolid ja tähistused

Seadmel ja kasutusjuhendis kasutatud märgid ja tähised:

01

CE

Näitab, et toode vastab Euroopa Liidus kehtivatele tervise-, ohutus- ja keskkonnastandarditele.

02 **RoHS** Toode vastab ohtlike ainete kasutamise piiramise nõuetele.

03



Ärge visake pumpa olmejäätmete hulka.

04



Hoiatus - lugege märgi kõrval olevas kastis olevat teksti.

05



Ohtlik pinge - elektrilöögi oht.

06



Hoiatus tuleohtlike materjalide eest.

Ohutusteave

HOIATUS
Ärge imege sisse tuleohtlikke, plahvatusohtlikke ega mürgiseid gaase. Ärge kasutage pumpa keskkonnas, mis sisaldab R32 või R600a.

HOIATUS
Ärge kasutage pumpa vihma käes. Seadmesse sattunud vesi võib põhjustada elektrilöögi.

HOIATUS
Ärge imege sisse söövitavaid ega õliga keemiliselt reageerivaid gaase.

- Sisseimetava gaasi temperatuur ei tohi ületada 40 °C. Kasutage pumpa ümbritseva õhu temperatuuril 5–45 °C.

HOIATUS
Ärge käivitage pumpa ilma õlita ega liiga vähese õliga.

Tehnilised andmed

Parameeter	S1	S1.5	S2
Toide	230 V~ / 50–60 Hz	230 V~ / 50–60 Hz	230 V~ / 50–60 Hz
Astmete arv	1	1	1
Lõppvaakum	150 mikronit (0,2 mbar)	150 mikronit (0,2 mbar)	150 mikronit (0,2 mbar)
Võimsus	190 W	190 W	250 W
Maksimaalne vooluhulk	57 l/min	85 l/min	113 l/min
Õlikogus	230 ml	210 ml	200 ml
Sisselaskeliitmik	1/4" SAE	1/4" SAE	1/4" SAE
Töötemperatuur	5–45 °C	5–45 °C	5–45 °C
Sisseimetava gaasi maksimaalne temperatuur	40 °C	40 °C	40 °C
Mõõtmed (p × l × k)	266 × 121 × 194 mm	266 × 121 × 194 mm	266 × 121 × 194 mm

Seadme skeem

Pumbal on läbipaistev õlimahuti ja sisseehitatud tagasilöögiklapp. Kaitseseadised piiravad õli lekkimist pumba kaldumisel ja õli pritsimist.

Õlitäitekork asub õlimahuti kohal ja tühjenduskruvi selle all.

Mõõtmed

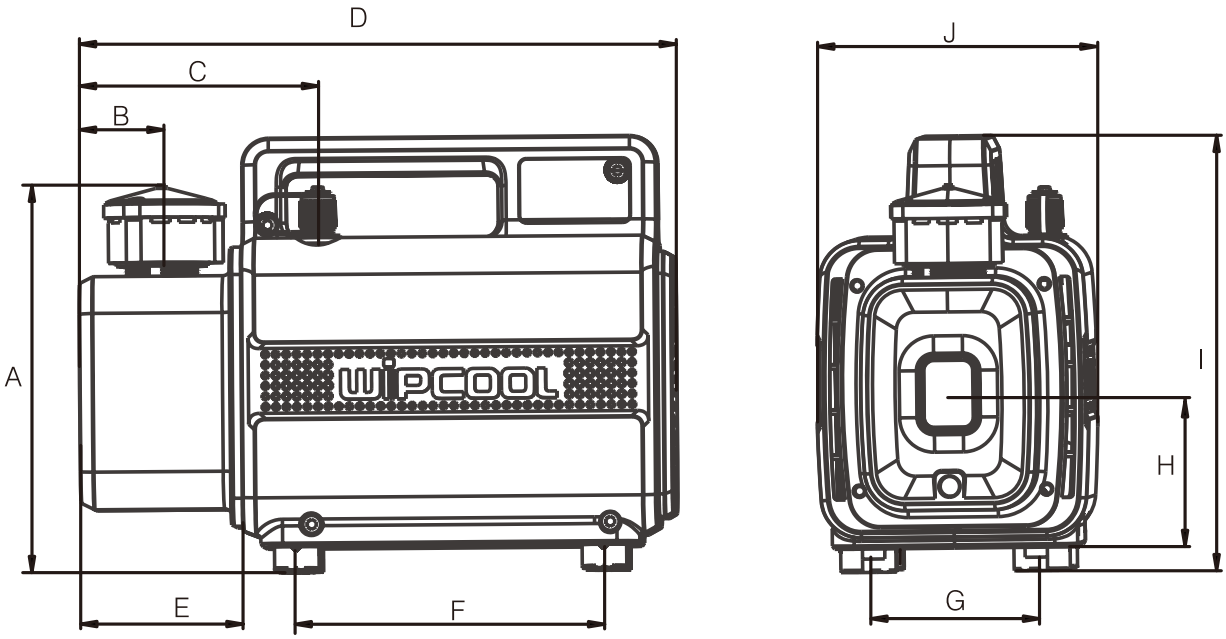

Joonis 1. Pumpade S1, S1.5 ja S2 mõõtmed. Mõõtmed millimeetrites.

Tähis	Mõõde	Tähis	Mõõde
A	145 mm	F	138 mm
B	36 mm	G	70 mm
C	107 mm	H	69 mm
D	266 mm	I	194 mm
E	73 mm	J	121 mm

Komplekti sisu

- Vaakumpump.
- Vaakumpumba õli.
- Kasutusjuhend.

Vaakumvoolik ei kuulu komplekti.

Pärast lahtipakkimist kontrollige komplekti terviklikkust ja seisukorda. Teatage müüjale puuduvatest osadest, kahjustustest või pakendis olevast õlilekkest.

Transport ja hoiustamine

- Transportige pumpa originaalpakendis.
- Hoidke pumpa kuivas kohas, eemal otsesest päikesevalgusest ja soojusallikatest.
- Hoidke pumpa temperatuuril -20 kuni +60 °C.

Kasutusala

Pumbad on mõeldud kergeteks hooldustöödeks külmutusseadmete, split-tüüpi kliimaseadmete, väikeste külmasüsteemide ja autode kliimaseadmete vaakumeerimisel. Pumpasid saab kasutada ka muudes kõrgvaakumit vajavates rakendustes, nt vaakumpakendamisel, gaasianalüüsis, termoplastilisel vormimisel, trükiseadmetes ja meditsiiniseadmetes.

Kasutamine

Enne esimest kasutamist

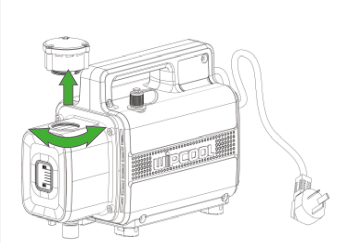

01 **Samm 1**
Keerake õlitäitekork lahti. Joonis 2. Õlitäitekorgi lahtikeeramine.

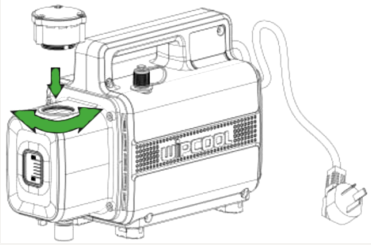

02 **Samm 2**
Valage aeglaselt vaakumpumba õli sisse, kuni õlitase ulatub õli vaateakna keskpaigani, ja keerake õlitäitekork kinni. Joonis 3. Õliga täitmine.

Õli lisamine

Kui õlitase on õli vaateakna keskpaigast allpool, lisage õli samamoodi nagu esimesel täitmisel (ülaltoodud sammud 1–2). Enne õlitäitekorgi lahtikeeramist ühendage pump vooluvõrgust lahti.

Käivitamine

Enne iga kasutamist kontrollige pumba ja tarvikute seisukorda ning õlitaset. Vajaduse korral lisage õli vastavalt ülaltoodud jaotisele „Õli lisamine“.

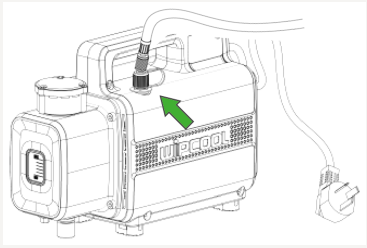

01 **Samm 1**
Ühendage vaakumvoolik pumba sisselaskeliitmiku ja süsteemiga. Joonis 4. Vooliku ühendamine sisselaskeliitmikuga.

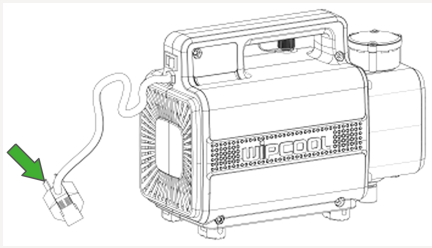

02 **Samm 2**
Ühendage pump vooluvõrku ja käivitage see lülitiga. Joonis 5. Toite ühendamine ja pumba lüliti.

Hooldus

Üldised juhised

Vahetage õli, kui see muutub mustaks, häguseks (emulgeerub) või on määrdunud.

> **HOIATUS**
> Enne õli väljalaskmist ja osade lahtikeeramist ühendage pump vooluvõrgust lahti.

Õlivahetus

01 Keerake õlimahuti all olev tühjenduskruvi lahti ja laske õli välja. Seejärel keerake tühjenduskruvi kinni.

02 Keerake õlitäitekork lahti ja valage aeglaselt sisse uus vaakumpumba õli. Sisseehitatud õlilekkekaitse piirab valamise kiirust.

03 Ühendage pump vooluvõrku ja käivitage see lülitiga. Kontrollige, kas õlitase on stabiliseerunud õli vaateakna keskpaigas.

04 Lülitage pump välja ja ühendage see vooluvõrgust lahti. Keerake õlitäitekork kinni.

Tõrkeotsing

Probleem	Võimalik põhjus	Lahendus
Ebapiisav vaakum	Liiga vähe õli	Lisage õli kuni õli vaateakna keskpaigani.
Ebapiisav vaakum	Õli on emulgeerunud või määrdunud	Vahetage õli.
Ebapiisav vaakum	Ummistunud õli sisselaskeava või ebapiisav õli juurdevool	Laske seade hoolduses parandada - esitage hooldustaotlus aadressil wipcool.pl/serwis.
Ebapiisav vaakum	Lekkivad voolikud või vaakumeeritav süsteem	Kontrollige voolikute ja süsteemi tihedust; kõrvaldage lekked.
Ebapiisav vaakum	Valesti valitud pump, nt liiga väike	Valige pump vastavalt vaakumeeritava süsteemi suurusele.
Ebapiisav vaakum	Osade kulumine, suurenenud lõtkud või pumbasisese vooliku leke	Laske seade hoolduses parandada - esitage hooldustaotlus aadressil wipcool.pl/serwis.
Ebapiisav vaakum	Mustus õlitäitekorgi tihenduspinnal	Kontrollige ja eemaldage mustus.
Õlilekked	Kulunud võllitihend	Laske seade hoolduses parandada - esitage hooldustaotlus aadressil wipcool.pl/serwis.
Õlilekked	Lahtine või kahjustatud õlimahuti ühendus	Laske seade hoolduses parandada - esitage hooldustaotlus aadressil wipcool.pl/serwis.

Probleem	Võimalik põhjus	Lahendus
Raskendatud käivitamine	Madal õlitemperatuur	Käivitage pump nii, et sisselaskeliitmik on atmosfäärile avatud, ja laske pumbal töötada, kuni õli soojeneb.
Raskendatud käivitamine	Mootori või toite probleem	Kontrollige toidet. Kui see on korras, katkestage töö. Laske seade hoolduses parandada - esitage hooldustaotlus aadressil wipcool.pl/serwis.
Raskendatud käivitamine	Mustus pumba sees	Laske seade hoolduses parandada - esitage hooldustaotlus aadressil wipcool.pl/serwis.
Pump ei käivitu või seiskub ootamatult	Mootori või toite probleem	Kontrollige toidet. Kui see on korras, katkestage töö. Laske seade hoolduses parandada - esitage hooldustaotlus aadressil wipcool.pl/serwis.

Elektri- ja elektroonikaseadmete jäätmed

01



Läbikriipsutatud prügikasti sümbol tähendab, et kasutuselt kõrvaldatud seadet ei tohi visata muude jäätmete hulka.

Elektri- ja elektroonikaseadmete jäätmeid käsitlevate kehtivate õigusaktide kohaselt ei tohi liigiti kogumise sümboliga märgistatud tooteid panna muude olmejäätmete hulka. Kahjulike ainete sisalduse tõttu võivad liigiti sortimata elektroonikatooted olla ohtlikud keskkonnale ja inimeste tervisele. Elektri- ja elektroonikaseadmete jäätmete nõuetekohane liigiti kogumine väldib negatiivset keskkonnamõju.

Andes kasutuselt kõrvaldatud seadme kogumispunkti, aitab kasutaja kaasa selle korduskasutusele, ringlussevõtule ja taaskasutamisele.

Ringlussevõtt - üks keskkonnakaitse meetoditest. Jäätmetest ainete eraldamine, et neid saaks uuesti toorainena kasutada.

Utiliseerimine - kasutusväärtuse kaotanud jäätmete, nt plasti, paberi ja papi kasutamine teisese toorainena (kõnekeeles ka hävitamine).

Teave elektri- ja elektroonikaseadmete jäätmete kogumissüsteemi kohta

- Elektri- ja elektroonikaseadmete jäätmeid on keelatud panna muude jäätmete hulka.
- Mittekomplektsete elektri- ja elektroonikaseadmete ning kasutuselt kõrvaldatud seadmete osade kogumine on keelatud.
- Kodumajapidamises kasutamiseks mõeldud seadme ostjale tarniv edasimüüja on kohustatud tarnekohas tasuta vastu võtma kodumajapidamisest pärit kasutuselt kõrvaldatud seadme, tingimusel et see on tarnitava seadmega sama liiki ja täidab sama funktsiooni.
- Kasutaja võib anda kasutuselt kõrvaldatud seadme üle seadmejäätmete kogujale, käitlusettevõttele või omavalitsuse territooriumil olmejäätmeid vastuvõtvale ettevõttele.
- Teave kogumispunktide kohta on saadaval vojevoodkondade marssaliametite ning linna- ja vallavalitsuste BIP-lehtedel.

Hooldus ja dokumendid

Enne hooldustaotluse esitamist pange valmis:

- Mudel - see on seadme andmesildil ja arvel.
- Seerianumber - kui seda ei ole, esitage tootmisnumber (nt 11/2025), mis asub enamasti seadme põhjal.
- Ostu tõendav dokument - volitatud edasimüüja arve või ostutšekk.
- Rikke kirjeldus - mis juhtub, mis ajast ja millistes tingimustes.

Hooldustaotluse saate esitada aadressil wipcool.pl/serwis. Sealt leiate ka garantiitingimused.

WIPCOOL®
TWÓJ KLUCZ DO KOMFORTU

HOOLDUS JA DOKUMENDID

S1 · Kasutusjuhend

VÄLJAANDE ANDMED

Mudel *Model*	**S1**
Väljaanne *Edition*	**05.11.2026 · ET**
Tootja *Manufacturer*	**Zhejiang Wipcool Refrigeration Equipment Co., Ltd.**
Volitatud esindaja Poolas *Authorised representative*	**4REF sp. z o.o., ul. gen. Władysława Andersa 38, 15-113 Białystok**

wipcool.eu

- juhend veebis ja muud keeled
- tooteleht ja vastavusdeklaratsioon
- hooldus ja taotlused

CE-märgis kinnitab deklareeritud vastavust ELi nõuetele. Läbikriipsutatud prügikast: ärge visake kasutatud seadet olmejäätmete hulka.