WIPCOOL®

TWÓJ KLUCZ DO KOMFORTU

KÄYTTÖOHJE · SUOMI

C110T

Painepesuri

Lue käyttöohje ennen käyttöä. Säilytä se laitteen luona koko sen käyttöiän ajan.



Lue käyttöohje

Turvallisuus- ja liitäntäohjeet ennen ensimmäistä käynnistystä.

Huolto ja takuu

Huoltopyynnöt ja takuuehdot osoitteessa wipcool.eu.

Asiakirjat verkossa

Käyttöohje, tuotekortti ja vaatimustenmukaisuusvakuutus osoitteessa wipcool.eu.

SISÄLLYS

Näin käytät ohjetta

Etsi tarvitsemasi luku. Oikealla olevat numerot ovat tämän vihkon sivuja.

01	Painepesurin Wipcool C110T käyttöohje	3
02	Yleistä	3
03	Symbolit ja merkintätavat	3
04	Turvallisuustiedot	5
05	Tekniset tiedot	6
06	Laitteen osat	7
07	Pakkauksen sisältö	9
08	Kuljetus ja säilytys	10
09	Käyttökohteet	10
10	Liittäminen	10
11	Käyttö	13
12	Kunnossapito	15
13	Vianmääritys	17
14	Sähkö- ja elektroniikkalaiteromu	18
15	Huolto ja asiakirjat	19

SYMBOLIEN MERKITYS



SER-romun erilliskeräys

Älä hävitä käytettyä laitetta sekajätteen mukana.



CE-merkintä

Valmistajan vakuutus EU-vaatimusten täyttymisestä.



Lue käyttöohje

Turvallisuus- ja käyttöohjeet ennen työn aloittamista.

Painepesurin Wipcool C110T käyttöohje

Painepesuri Wipcool C110T on tarkoitettu puhdistustöihin kylmä- ja ilmastointialalla sekä teollisuudessa. Se voi ottaa vettä vesijohtoverkosta tai ulkoisesta säiliöstä.

Käyttöohje on olennainen osa tuotetta. Lue tämä käyttöohje huolellisesti ja noudata tarkasti kaikkia ohjeita.

Yleistä

Wipcool-tuotteet on suunniteltu kylmä- ja ilmastointialan pätevien ammattilaisten ammattikäyttöön. Valmistajana Wipcool edellyttää, että laitteitamme käyttävät vain henkilöt, joilla on asianmukainen pätevyys ja koulutus.

- Noudata kaikkia paikallisia turvallisuusmääräyksiä ja yleisiä turvallisuusstandardeja käyttäessäsi painepesuria Wipcool C110T.
- Käyttöohje on säilytettävä laitteen lähellä, jotta henkilöstö voi helposti käyttää sitä milloin tahansa.
- Pätevän henkilöstön on ennen käyttöä perehdyttävä huolellisesti käyttöohjeeseen ja ymmärrettävä kaikki sen sisältämät ohjeet.
- Valmistaja ei vastaa vahingoista, jotka johtuvat virheellisestä käytöstä, käyttöohjeen noudattamatta jättämisestä, henkilöstön puutteellisesta pätevyydestä tai laitteen luvattomista muutoksista.
- Myyntiasiakirjoihin sisältyvät yleiset myyntiehdot ovat voimassa.

Symbolit ja merkintätavat

Laitteessa ja käyttöohjeessa käytetyt merkit ja merkinnät:

01

CE

Osoittaa, että tuote täyttää Euroopan unionissa voimassa olevat terveys-, turvallisuus- ja ympäristövaatimukset.

02



Älä hävitä pesuria kotitalousjätteen mukana.

03



Varoitus - lue merkin vieressä olevan laatikon teksti.

04



Vaarallinen jännite - sähköiskun vaara.

05



Varoitus tulipalon tai räjähdyksen vaarasta helposti syttyvien materiaalien läsnä ollessa.

06



Huomautus - laitteen vaurioitumisen tai virheellisen työtuloksen vaara.

07



Käytä silmiensuojaimia.

08



Käytä suojakäsineitä.

Turvallisuustiedot

VAROITUS
Katkaise ilmalämpöpumpun tai ilmastointilaitteen virransyöttö ennen puhdistusta.

Ennen työn aloittamista

- Sähköliitännän on oltava paikallisten sähkömääräysten mukainen.
- Tarkasta laite, letkut ja liitännät ennen jokaista käyttökertaa. Älä käytä pesuria, joka on vaurioitunut tai toimii virheellisesti.
- Työskentele hyvin tuuletetussa paikassa. Pidä lapset ja sivulliset poissa työskentelyalueelta.
- Älä käytä pesuria väsyneenä tai alkoholin, huumeiden tai toimintakykyä heikentävien lääkkeiden vaikutuksen alaisena.
- Älä kurottele liikaa äläkä seiso epävakaalla alustalla. Säilytä tasapaino ja pidä jalat tukevasti alustalla.

VAROITUS
Käytä kumikäsineitä, kumijalkineita sekä suojalaseja tai kasvosuojusta.

VAROITUS
Älä suuntaa pesupistoolia ihmisiä kohti, etenkään silmiin tai suuhun. Vaihda vaurioitunut letku välittömästi - sen repeäminen voi aiheuttaa vakavia vammoja.

VAROITUS
Älä täytä pesuria bensiinillä tai muilla helposti syttyvillä nesteillä. Älä käytä sitä räjähdysvaarallisessa ympäristössä tai helposti syttyvien nesteiden, kaasujen tai pölyjen läsnä ollessa.

VAROITUS
Älä käytä happoja tai natrium- tai kaliumhydroksidia sisältäviä aineita. Älä sekoita kemikaaleja - ne voivat vaurioittaa pesuria ja aiheuttaa hengenvaarallisia reaktioita.

VAROITUS
Älä suihkuta pesurin päälle vettä tai kemikaaleja äläkä upota sitä veteen. Sammuta pesuri ja irrota se sähköverkosta ennen liitäntöjen tekemistä, kunnossapitoa tai huoltoa.

Laitteen suojaaminen

HUOMIO
Älä lisää pesuainetta veteen. Se voi aiheuttaa pumpun pään ja siihen liitettyjen järjestelmien korroosiota.

HUOMIO
Älä käytä pesuria ilman tulosuodatinta. Epäpuhtaudet voivat tukkia pumpun, alentaa painetta tai pysäyttää veden virtauksen.

- Sammuta pesuri, kun säiliö tyhjenee. Pumpun kuivakäynti voi vaurioittaa sitä.
- Käytä vain hyväksyttyjä tarvikkeita ja varaosia. Pesupistoolin ja suuttimien on oltava alkuperäisiä ja tähän malliin sopivia.
- Älä poista suojuksia äläkä pura laitetta. Älä korjaa sitä itse.

Tekniset tiedot

Parametri	Arvo
Malli	C110T
Virransyöttö	230 V~ / 50–60 Hz
Teho	2,5 kW
Suojausluokka	I
Käyttöpaine	90 bar
Paineen säätöalue	10–90 bar
Maksimipaine	110 bar
Tuloveden paine	3 bar
Virtaama	9 l/min
Tuloletku	2 m
Korkeapaineletku	10 m
Ympäristön lämpötila käytön aikana	5–40 °C
Säilytyslämpötila	5–40 °C
Laitteen paino	26 kg

Parametri	Arvo
Mitat (pituus × leveys × korkeus)	460 × 280 × 290 mm

Laitteen osat



Kuva 1. Ylhäältä alaspäin: virtakytkin, ylivirtasuoja.



Kuva 2. Ylhäältä alaspäin: öljyntäyttöaukko, öljyn tarkastuslasi, öljynpoistoaukko.

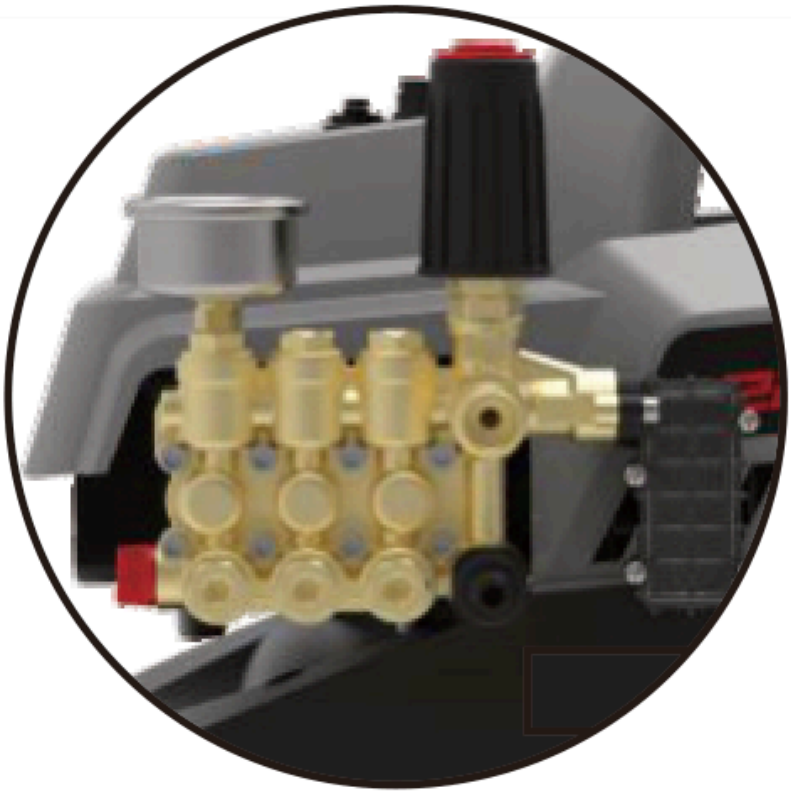

Kuva 3. Veden tulo - liitäntä pumpun pään sivulla.

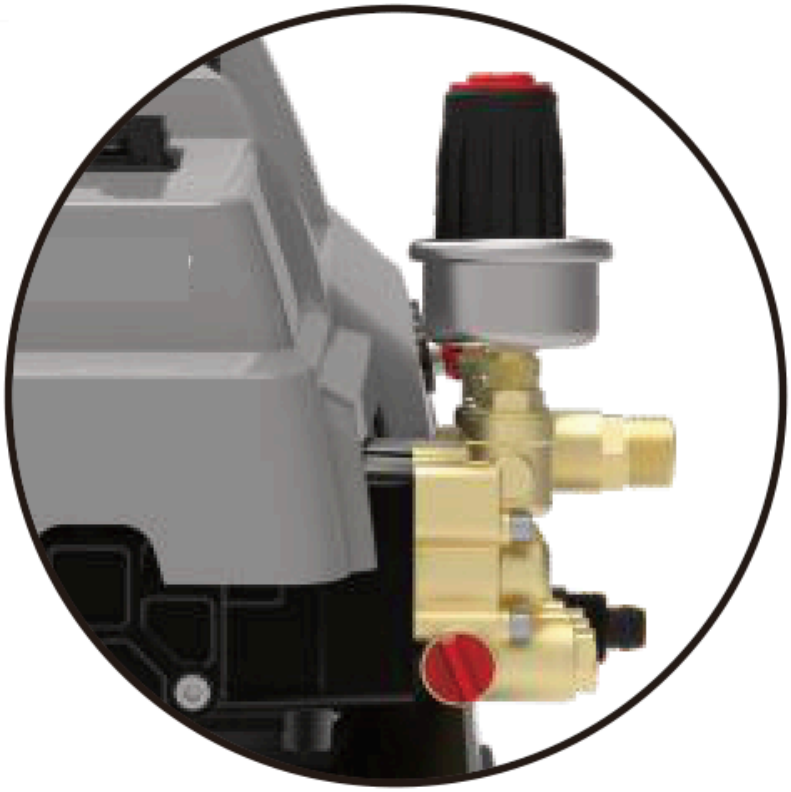

Kuva 4. Ylhäältä alaspäin: paineensäätönuppi, painemittari, veden poisto.

Pakkauksen sisältö

- Painepesuri C110T.
- Pesupistooli ja suihkuputki.
- Suuttimet 0°, 15° ja 25°.
- Tulosuodatin.
- Tuloletku 2 m.
- Korkeapaineletku 10 m.
- Käyttöohje.

Tarkasta pakkauksen avaamisen jälkeen, että kaikki osat ovat mukana ja kunnossa. Ilmoita puuttuvista osista tai kuljetusvaurioista myyjälle.

Kuljetus ja säilytys

Suojaa pesuri pakkaselta. Pumpussa jäätyvä vesi voi vaurioittaa pumpun päätä ja moottoria.

- Ennen siirtämistä sammuta pesuri, irrota se sähköverkosta ja vapauta letkun paine painamalla pesupistoolin liipaisinta.
- Älä heitä pesuria kuljetuksen aikana; suojaa se iskuilta ja liialliselta tärinältä.
- Suojaa laite kuljetuksen ajaksi kosteudelta, pölyltä ja äärimmäisiltä lämpötiloilta.
- Tyhjennä järjestelmä vedestä ennen säilytystä. Säilytä pesuria vaakasuorassa kuivassa, hyvin tuuletetussa paikassa 5–40 °C:n lämpötilassa, suojattuna suoralta auringonvalolta ja lämmönlähteiltä.
- Älä aseta esineitä laitteen päälle. Älä jätä virtajohtoa puristuksiin äläkä taita korkeapaineletkua.

Käyttökohteet

Pesuri on tarkoitettu teknisten järjestelmien, koneiden, laitteiden ja työpintojen puhdistamiseen kylmä- ja ilmastointialalla sekä teollisuudessa.

Liittäminen

Valmistelut

01 Tarkasta virtajohdon ja tulosuodattimen kunto sekä varmista, etteivät laitteen ruuvit ja mutterit ole löystyneet.

02 Liitä korkeapaineletku pesurin vedenpoistoliitäntään ja letkun toinen pää pesupistooliin.

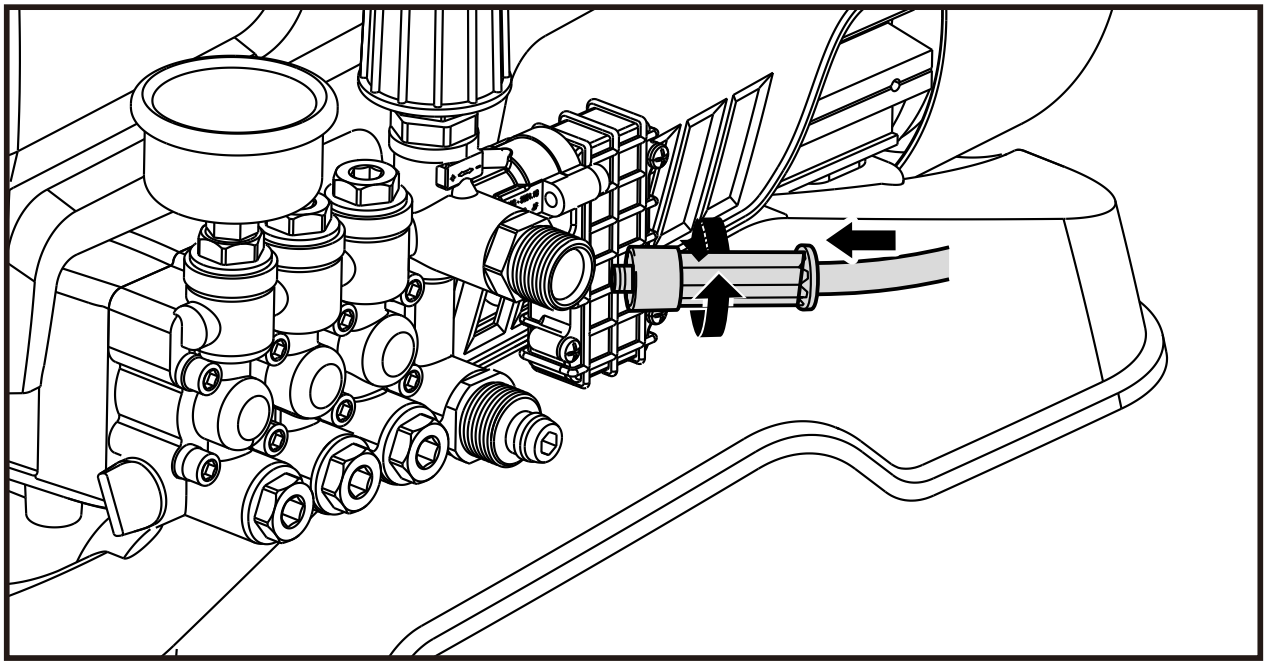

Kuva 5. Letkun liittäminen vedenpoistoliitäntään.

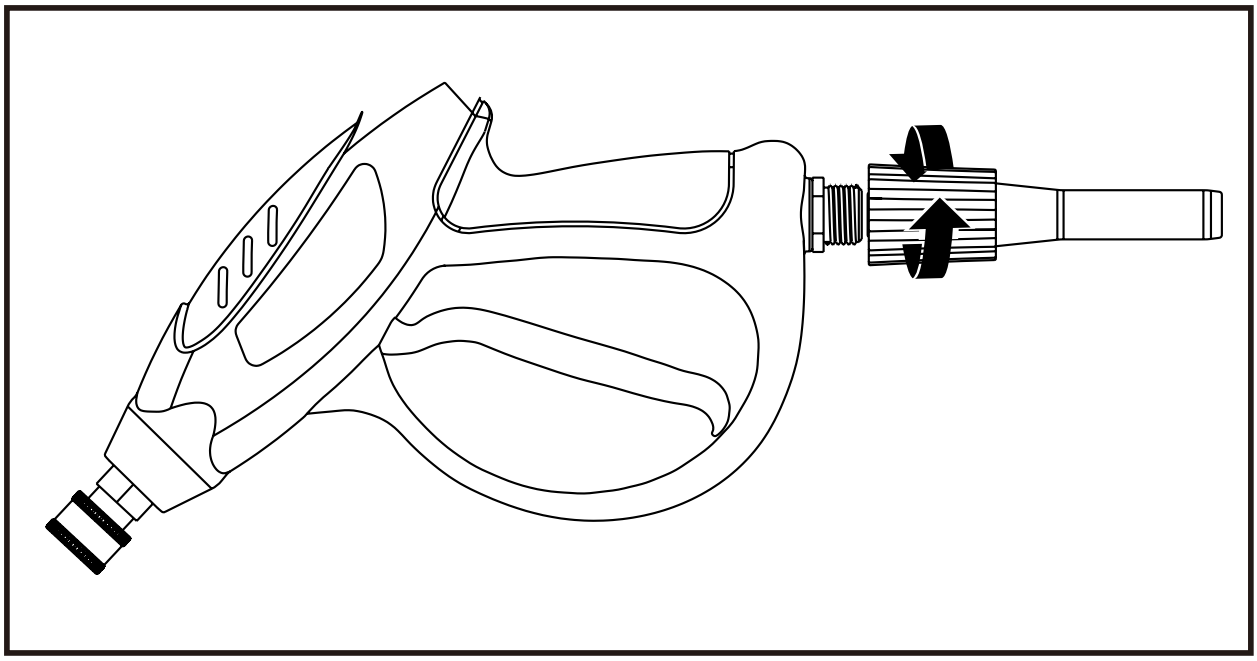

Kuva 6. Letkun liittäminen pesupistooliin.

Vedensyöttö

01 Liitä tuloletku pesurin veden tuloliitäntään. Liitännässä on oltava kumitiiviste.

02 Liitä letkun toinen pää vesihanaan tai asenna siihen tulosuodatin ja upota se vesisäiliöön. Säiliön vedenpinta ei saa olla pesuria alempana.

03 Tarkasta liitosten tiiviys. Kun käytät vesihanaa, avaa vedensyöttö.

Ilmaus

01 Jätä pesupistooli ilman suutinta ja aseta pienin paine paineensäätönupilla.

02 Liitä pesuri sähköverkkoon ja paina pesupistoolin liipaisinta. Käynnistä sitten pesuri virtakytkimestä.

03 Pidä liipaisinta painettuna, kunnes vesi virtaa tasaisena virtana. Kun otat vettä säiliöstä, jatka ilmausta 1 min veden virtauksen alettua.

04 Sammuta pesuri, irrota se sähköverkosta ja vapauta letkun paine painamalla pesupistoolin liipaisinta.

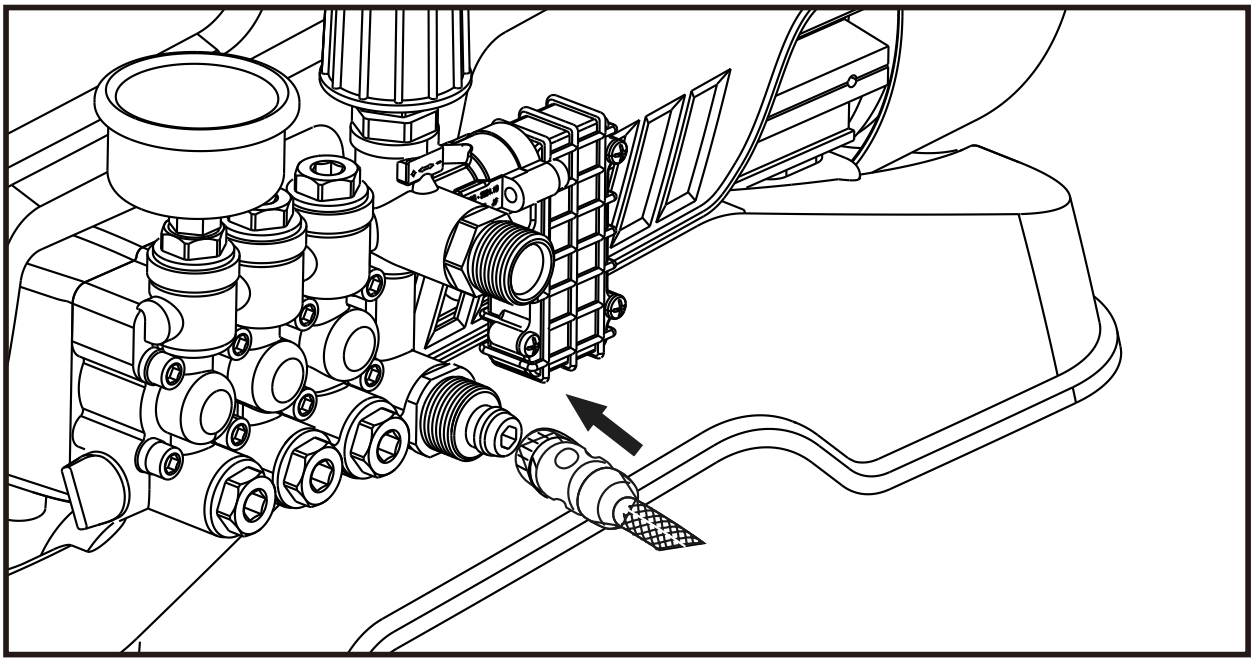

Kuva 7. Tuloletkun liittäminen.

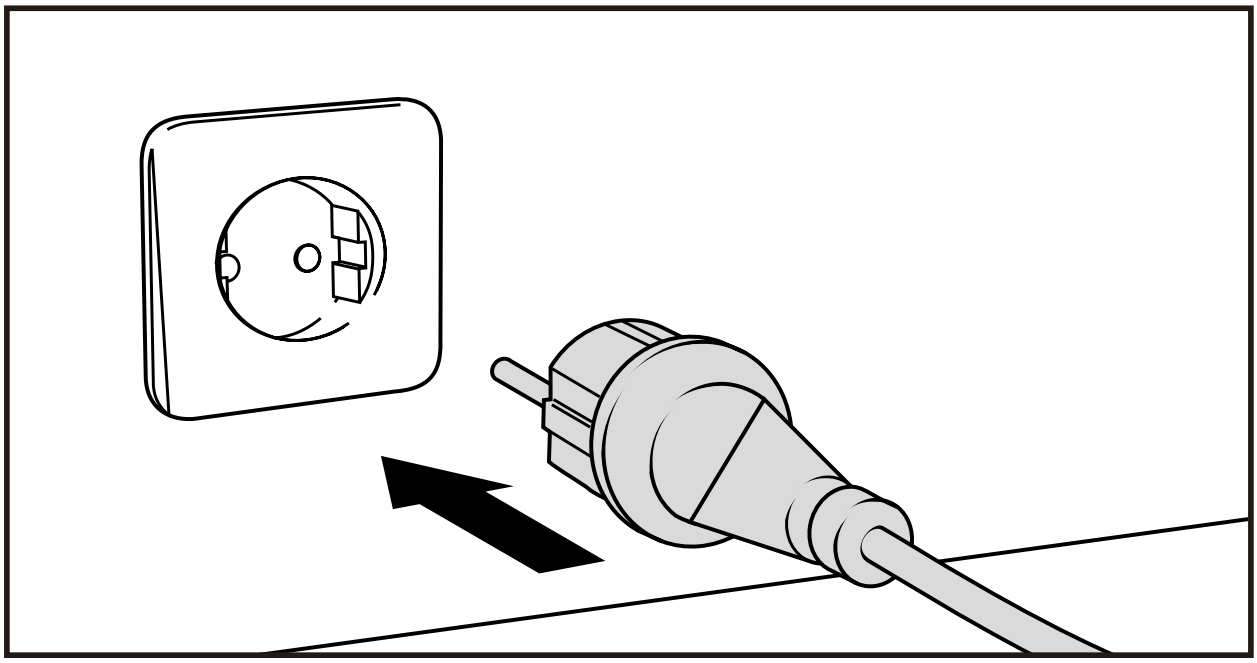

Kuva 8. Sähköverkkoon liittäminen.

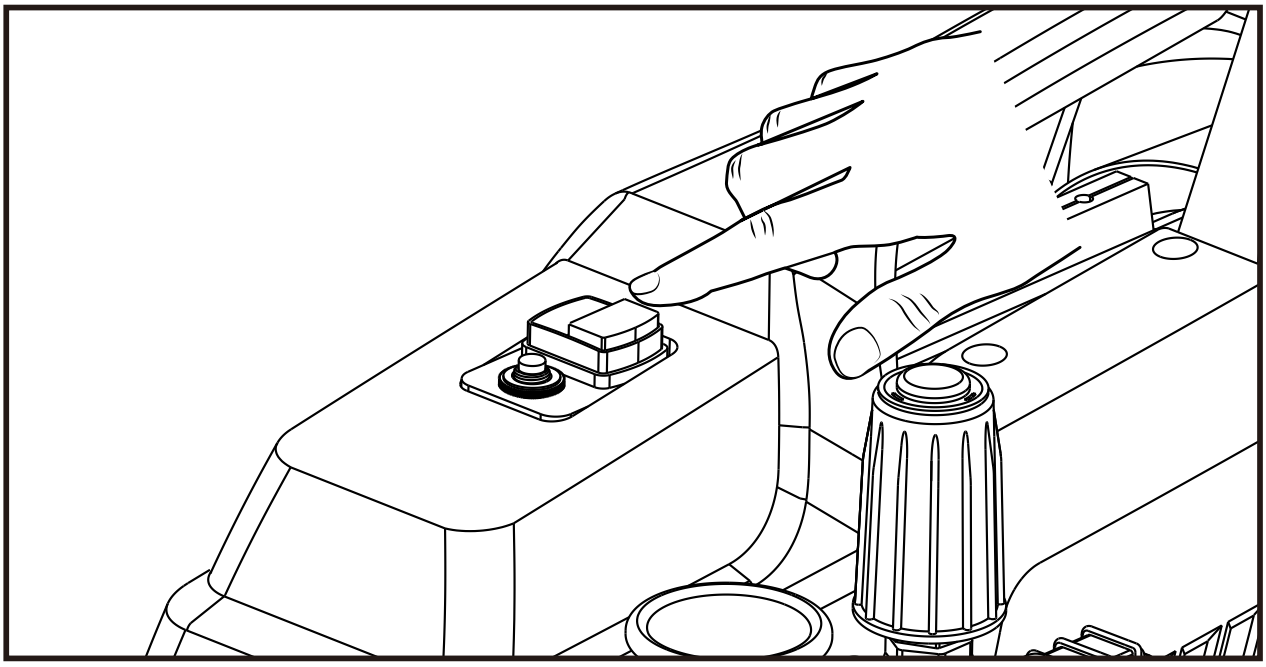

Kuva 9. Pesurin käynnistäminen.

Käyttö

VAROITUS

Ennen suuttimen asentamista tai vaihtamista sammuta pesuri, irrota se sähköverkosta ja vapauta letkun paine painamalla pesupistoolin liipaisinta.

HUOMIO

Kun liipaisin vapautetaan, ohitusventtiili avautuu automaattisesti ja pumppu toimii sisäisessä kierrossa. Pumpussa olevan veden lämpötila nousee - älä jätä pesuria tähän tilaan yli 3 min ajaksi.

01 Kun pesuri on ilmattu ja sammutettu, asenna suihkuputki ja valitsemasi 0°, 15° tai 25°:n suutin. Käytä kohdistettua suihkua pinttyneempään likaan ja leveämpää suihkua suuremmille pinnoille.

02 Liitä pesuri sähköverkkoon ja paina pesupistoolin liipaisinta. Käynnistä sitten pesuri virtakytkimestä. Valitse paine lian ja puhdistettavan pinnan mukaan; säädä sitä nupilla ja seuraa painemittaria.

03 Pidä suutin puhdistuksen aikana enintään 10 cm:n etäisyydellä puhdistettavasta pinnasta. Suihkun voima pienenee etäisyyden kasvaessa.

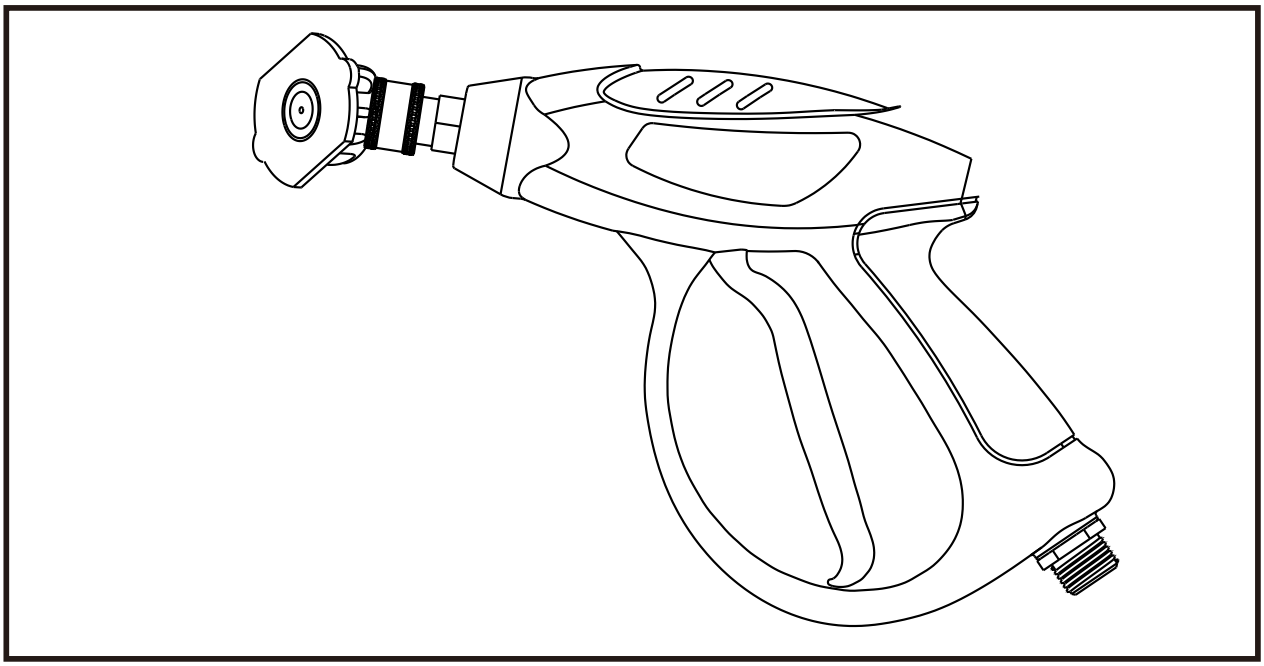

Kuva 10. Suuttimen asentaminen.

Vesipisaroiden tuleminen pumpun rungon poistoaukosta käytön aikana on normaalia.

Työn lopettaminen

Sammuta pesuri, irrota se sähköverkosta ja vapauta letkun paine painamalla pesupistoolin liipaisinta. Tyhjennä pumppu vedestä ennen säilytykseen asettamista.

Kunnossapito

Tee kunnossapitotyöt vain, jos sinulla on asianmukainen koulutus ja työkalut.

Puhdistus käytön jälkeen

- Puhdista kotelo pehmeällä harjalla tai liinalla. Älä käytä kotelon puhdistamiseen vettä, alkoholia, bensiiniä, liuottimia, syövyttäviä aineita, voimakkaita pesuaineita tai kiillotusaineita. Älä päästä kemikaaleja pesurin sisään.
- Poista lika erityisesti tuuletusaukoista. Poista lika tulosuodattimen sihdistä säännöllisesti.
- Tarkasta, etteivät suuttimet ole tukossa, sekä tarkasta pesupistoolin kunto.

Pumpun tyhjentäminen

> **HUOMIO**
> Älä käytä moottoria tyhjennyksen aikana muutamaa sekuntia pidempään. Pidempi kuivakäynti voi vaurioittaa pumppua.

01 Kun pesuri on sammutettu, irrotettu sähköverkosta ja paine on vapautettu, sulje vesihana, jos käytät sitä, ja irrota tuloletku pesurista.

02 Liitä pesuri sähköverkkoon ja käynnistä moottori virtakytkimestä muutamaksi sekunniksi ilman vedensyöttöä.

03 Sammuta pesuri, irrota se sähköverkosta ja poista jäljellä oleva vesi painamalla pesupistoolin liipaisinta.

Öljyn tarkastus ja vaihto

Tarkasta öljyn määrä ennen jokaista käyttökertaa. Öljyn pinnan tulee ulottua öljyn tarkastuslasin puoliväliin. Tee ensimmäinen öljynvaihto uuden pesurin 20 h:n käytön jälkeen ja seuraavat 200 h:n välein.

01 Kun pesuri on sammutettu ja irrotettu sähköverkosta, kierrä öljyntäyttötulppa ja tyhjennystulppa auki ja laske käytetty öljy pois.

02 Huuhtele öljykammio useita kertoja puhtaalla petrolilla kaatamalla sitä öljyntäyttöaukosta ja laskemalla se ulos öljynpoistoaukosta. Kiristä tyhjennystulppa kammion tyhjentämisen jälkeen.

03 Täytä öljykammio öljyntäyttöaukon kautta API CD -luokan 15W-40-moottoriöljyllä ja kiristä öljyntäyttötulppa.

Kunnossapidon jälkeen

01 Asenna irrotetut tarvikkeet takaisin ja tarkasta liitosten tiiviys sekä johtojen ja letkujen kunto.

02 Liitä pesuri veteen ja sähköverkkoon kohdan ”LIITTÄMINEN” mukaisesti ja tee lyhyt koekäyttö.

Vianmääritys

Ongelma	Mahdollinen syy	Ratkaisu
Pesuri ei käynnisty	Ei virransyöttöä	Tarkasta virransyöttö.
Pesuri ei käynnisty	Virheellinen syöttöjännite	Tarkasta, että syöttöjännite on nimellisjännitteen ±5 %:n rajoissa.
Pesuri ei käynnisty	Liian alhainen ympäristön lämpötila	Siirrä pesuri lämpimämpään paikkaan (5–40 °C).
Alhainen paine tai pumppu ei pumppaa vettä	Ilmaa vesiletkussa	Sammuta pesuri, irrota se sähköverkosta ja vapauta letkun paine painamalla pesupistoolin liipaisinta. Irrota suihkuputki, liitä pesuri sitten sähköverkkoon vedensyötön ollessa kytkettynä, paina liipaisinta ja käynnistä pesuri muutamaksi sekunniksi ilman poistamiseksi.
Alhainen paine tai pumppu ei pumppaa vettä	Veden tuloliitäntä on tukossa	Puhdista tulosuodatin.
Alhainen paine tai pumppu ei pumppaa vettä	Epäpuhtauksia järjestelmän sisällä	Teetä korjaus huollossa - tee huoltopyyntö osoitteessa wipcool.pl/serwis.
Vesivuoto	Liian löysä liitos	Tarkasta ja kiristä liitos.
Vesivuoto	Vaurioitunut kumitiiviste	Vaihda kumitiiviste.
Voimakas käyntiääni	Pumppu imee ilmaa	Tarkasta vedenpinta ja tuloletku.
Voimakas käyntiääni	Sisäosien vaurio	Sammuta pesuri. Teetä korjaus huollossa - tee huoltopyyntö osoitteessa wipcool.pl/serwis.

Jos moottori hurisee pitkän käyttötauon jälkeen mutta ei pyöri, sammuta pesuri välittömästi. Teetä korjaus huollossa - tee huoltopyyntö osoitteessa wipcool.pl/serwis.

Sähkö- ja elektroniikkalaiteromu

01



Yliviivatun jäteastian symboli tarkoittaa, ettei käytöstä poistettua laitetta saa hävittää muun jätteen mukana.

Sähkö- ja elektroniikkalaiteromua koskevien voimassa olevien säännösten mukaan erilliskeräyksen symbolilla merkittyjä tuotteita ei saa hävittää muun yhdyskuntajätteen mukana. Haitallisia aineita sisältävät elektroniikkatuotteet voivat olla vaarallisia ympäristölle ja ihmisten terveydelle, jos niitä ei lajitella erikseen. Sähkö- ja elektroniikkalaiteromun asianmukainen erilliskeräys ehkäisee haitallisia ympäristövaikutuksia.

Toimittamalla käytöstä poistetun laitteen keräyspisteeseen käyttäjä edistää sen uudelleenkäyttöä, kierrätystä ja hyödyntämistä.

Kierrätys - yksi ympäristönsuojelun menetelmistä. Prosessi, jossa jätteestä otetaan talteen aineita, joita voidaan käyttää uudelleen raaka-aineina.

Hyödyntäminen - käyttöarvonsa menettäneiden jätteiden, kuten muovin, paperin ja kartongin, käyttö uusioraaka-aineina (arkikielessä myös hävittäminen).

Tietoa sähkö- ja elektroniikkalaiteromun keräysjärjestelmästä

- Sähkö- ja elektroniikkalaiteromua ei saa hävittää muun jätteen mukana.
- Puutteellisten sähkö- ja elektroniikkalaitteiden sekä käytöstä poistetuista laitteista peräisin olevien osien kerääminen on kielletty.
- Kotitalouskäyttöön tarkoitetun laitteen ostajalle toimittavan jälleenmyyjän on otettava kotitalouden käytöstä poistettu laite maksutta vastaan toimituspaikassa, jos käytöstä poistettu laite on samantyyppinen ja sillä on sama käyttötarkoitus kuin toimitetulla laitteella.
- Käyttäjä voi luovuttaa käytöstä poistetun laitteen laiteromun kerääjälle, käsittelylaitokselle tai kunnan alueella yhdyskuntajätettä vastaanottavalle toimijalle.
- Tietoa keräyspisteistä on saatavilla maakuntahallintojen sekä kaupunkien ja kuntien virastojen BIP-sivustoilta.

Huolto ja asiakirjat

Ota ennen huoltopyynnön tekemistä esille:

- Malli - se on laitteen arvokilvessä ja laskussa.
- Sarjanumero - jos sitä ei ole, ilmoita valmistusnumero (esim. 11/2025), joka on yleensä laitteen pohjassa.
- Ostotodistus - valtuutetun jälleenmyyjän lasku tai kuitti.
- Vian kuvaus - mitä tapahtuu, mistä lähtien ja missä olosuhteissa.

Voit lähettää huoltopyynnön osoitteessa wipcool.pl/serwis. Sieltä löydät myös takuuehdot.

WIPCOOL®
TWÓJ KLUCZ DO KOMFORTU

HUOLTO JA ASIAKIRJAT

C110T · Käyttöohje

PAINOKSEN TIEDOT

Malli *Model*	**C110T**
Painos *Edition*	**05.11.2026 · FI**
Valmistaja *Manufacturer*	**Zhejiang Wipcool Refrigeration Equipment Co., Ltd.**
Valtuutettu edustaja Puolassa *Authorised representative*	**4REF sp. z o.o., ul. gen. Władysława Andersa 38, 15-113 Białystok**

wipcool.eu

- käyttöohje verkossa ja muut kielet
- tuotekortti ja vaatimustenmukaisuusvakuutus
- huolto ja pyynnöt

CE-merkintä vahvistaa ilmoitetun vaatimustenmukaisuuden EU-vaatimusten kanssa. Yliviivattu jäteastia: älä hävitä käytettyä laitetta sekajätteen mukana.