WIPCOOL®
TWÓJ KLUCZ DO KOMFORTU

KÄYTTÖOHJE · SUOMI

CT370

Lämmönsiirtimien putkien puhdistuslaite

Lue käyttöohje ennen käyttöä. Säilytä se laitteen luona koko sen käyttöiän ajan.



Lue käyttöohje
Turvallisuus- ja liitäntäohjeet ennen ensimmäistä käynnistystä.

Huolto ja takuu
Huoltopyynnöt ja takuuehdot osoitteessa wipcool.eu.

Asiakirjat verkossa
Käyttöohje, tuotekortti ja vaatimustenmukaisuusvakuutus osoitteessa wipcool.eu.

4REF sp. z o.o. - Wipcoolin valtuutettu jälleenmyyjä Puolassa

Painos 05.11.2026 · **wipcool.eu**

SISÄLLYS

Näin käytät ohjetta

Etsi tarvitsemasi luku. Oikealla olevat numerot ovat tämän vihkon sivuja.

01	Wipcool CT370:n käyttöohje	3
02	Yleistä	3
03	Symbolit ja esitystavat	3
04	Turvallisuustiedot	4
05	Tekniset tiedot	6
06	Laitteen rakenne	7
07	Toimituksen sisältö	8
08	Kuljetus ja säilytys	9
09	Käyttötarkoitus	9
10	Liittäminen	10
11	Käyttö	11
12	Huolto	12
13	Vianmääritys	12
14	Käytöstä poistetut sähkö- ja elektroniikkalaitteet	14
15	Huolto ja asiakirjat	15

SYMBOLIEN MERKITYS



SER-romun erilliskeräys

Älä hävitä käytettyä laitetta sekajätteen mukana.



CE-merkintä

Valmistajan vakuutus EU-vaatimusten täyttymisestä.



Lue käyttöohje

Turvallisuus- ja käyttöohjeet ennen työn aloittamista.

Wipcool CT370:n käyttöohje

Wipcool CT370 on tarkoitettu kylmä- ja ilmastointijärjestelmien lämmönsiirtimien putkien mekaaniseen puhdistukseen. Harjalla varustettu taipuisa akseli poistaa kerrostumat putkien sisältä.

Käyttöohje on olennainen osa tuotetta. Lue tämä käyttöohje huolellisesti ja noudata kaikkia ohjeita tarkasti.

Yleistä

Wipcool-tuotteet on suunniteltu kylmä- ja ilmastointialan pätevien ammattilaisten ammattikäyttöön. Valmistajana Wipcool toteaa, että laitteitamme tulisi käyttää vain henkilöiden, joilla on asianmukainen pätevyys ja koulutus.

- Noudata kaikkia paikallisia turvallisuusmääräyksiä ja yleisiä turvallisuusstandardeja käyttäessäsi lämmönsiirtimien putkien puhdistuslaitetta Wipcool CT370.
- Käyttöohjetta tulisi säilyttää laitteen lähellä, jotta henkilöstö voi käyttää sitä helposti milloin tahansa.
- Pätevän henkilöstön tulisi perehtyä käyttöohjeeseen huolellisesti ja ymmärtää kaikki sen sisältämät ohjeet ennen käytön aloittamista.
- Valmistaja ei vastaa vahingoista, jotka aiheutuvat virheellisestä käytöstä, käyttöohjeen noudattamatta jättämisestä, henkilöstön puutteellisesta pätevyydestä tai laitteeseen tehdyistä luvattomista muutoksista.
- Myyntiasiakirjoissa esitettyjä yleisiä myyntiehtoja sovelletaan.

Symbolit ja esitystavat

Laitteessa ja käyttöohjeessa käytetyt merkit ja merkinnät:

01



Varoitus - lue merkin vieressä olevan kehyksen teksti.

02



Vaarallinen jännite - sähköiskun vaara.

03



Varoitus helposti syttyvistä aineista.

04



Perehdy huolellisesti kaikkiin turvallisuus- ja asennusohjeisiin ennen työn aloittamista.

05

CE

Osoittaa, että tuote täyttää Euroopan unionissa voimassa olevat terveys-, turvallisuus- ja ympäristöstandardit.

06 **RoHS** Tuote täyttää vaarallisten aineiden käytön rajoittamista koskevat vaatimukset.

07



Älä hävitä laitetta kotitalousjätteen mukana.

Turvallisuustiedot

Työskentelypaikka ja käyttäjä

- Pidä työskentelypaikka puhtaana ja huolehdi hyvästä valaistuksesta. Pidä lapset, sivulliset ja eläimet poissa työskentelyalueelta.
- Älä työskentele väsyneenä tai alkoholin, huumeiden tai työkykyä heikentävien lääkkeiden vaikutuksen alaisena.
- Säilytä tukeva asento ja tasapaino erityisesti epätasaisella alustalla; älä kurota liikaa.

- Käytä suojalaseja. Valitse muut suojaimet työskentelypaikan vaarojen mukaan.
- Älä jätä käynnissä olevaa laitetta ilman valvontaa. Irrota laite sähköverkosta ennen kuin poistut työskentelypaikalta.

VAROITUS
Älä käytä laitetta räjähdysvaarallisessa ympäristössä tai helposti syttyvien nesteiden, kaasujen tai pölyjen läheisyydessä. Älä käytä palavia tai räjähtäviä nesteitä, kuten bensiiniä, polttoöljyä tai petrolia.

Liikkuvat osat

VAROITUS
Pidä hiukset, vaatteet ja käsineet poissa liikkuvien osien läheltä. Älä käytä väljiä vaatteita tai koruja; sido pitkät hiukset. Pysy etäällä pyörivästä akselista äläkä suuntaa sitä ihmisiä tai eläimiä kohti.

- Käytä vain CT370:lle suositeltuja lisävarusteita.
- Tarkista ennen jokaista käyttökertaa akselin, harjojen ja johtojen kunto ja kiinnitys sekä liitosten tiiviys. Tarkista, etteivät liikkuvat osat ole jumissa, vaurioituneet tai väärässä asennossa.
- Älä käynnistä puutteellista tai vaurioitunutta laitetta. Jos jalkakytkin ei käynnistä tai pysäytä käyttöä, lopeta laitteen käyttö.

VAROITUS
Irrota pistoke sähköverkosta ja sulje vedensyöttö ennen säätöä, varusteiden vaihtoa, huoltoa, vikojen tarkistusta sekä tuloletkun tai akselin irrottamista.

Sähkönsyöttö

VAROITUS
Kytke laite asianmukaisesti maadoitettuun pistorasiaan, joka vastaa laitteen vaatimuksia ja paikallisia sähkömääräyksiä. Älä poista suojajohdinta, muuta pistoketta tai käytä pistokesovittimia. Jos olet epävarma maadoituksesta, anna pätevän sähköasentajan tarkistaa sähköasennus.

- Käytä vain ehjiä, ulkokäyttöön tarkoitettuja kolmijohtimisia jatkojohtoja, joissa on suojajohdin. Valitse johtimien poikkipinta-ala pituuden ja kuormituksen mukaan; liian pieni poikkipinta-ala aiheuttaa jännitteen alenemista, tehon menetystä ja ylikuumenemista.
- Tarkista johto, pistoke ja jatkojohto ennen käyttöä. Vaihda vaurioitunut johto viipymättä.
- Irrota laite sähköverkosta tarttumalla pistokkeeseen. Älä vedä johdosta äläkä kanna laitetta siitä. Älä aja laitteella johdon yli.
- Suojaa johto öljyltä, teräviltä reunoilta, kuumilta pinnoilta ja liikkuvilta osilta. Vältä kehon kosketusta maadoitettuihin pintoihin laitteen käytön aikana.

- Älä altista laitetta sateelle. Sijoita se kuivaan paikkaan ja suojaa se puhdistettavista putkista valuvalta vedeltä. Älä suihkuta koteloon vettä paineella.

Vesi ja käyttöolosuhteet

- Johda laitteen läpi puhdasta vettä. Älä käytä laitetta ilman tulosuodatinta. Epäpuhtaudet voivat tukkia pumpun, alentaa painetta tai pysäyttää veden virtauksen.
- Älä käytä laitetta sellaisten kohteiden puhdistamiseen, joiden lämpötila on yli 79 °C.
- Jos laite ei toimi oikein, on vaurioitunut tai sen päälle tai sisään on läikkynyt nestettä, lopeta sen käyttö. Älä korjaa laitetta itse. Anna huollon korjata laite - tee huoltopyyntö osoitteessa wipcool.pl/serwis. Korjauksessa saa käyttää vain alkuperäisiä vastaavia varaosia.

Tekniset tiedot

Parametri	Arvo
Malli	CT370
Sähkönsyöttö	230 V~ / 50–60 Hz
Ottoteho	370 W
Akselin pyörimisnopeus	860 r/min
Akselin pituus	7,6 m
Akselin halkaisija	12 mm
Virtajohdon pituus	4 m
Tuloletkun pituus	2 m
Harjat	1/2"–1"; 18 kpl (2 sarjaa)
Suojausluokka	I
Laitteen paino	24 kg
Laitteen mitat (pituus × leveys × korkeus)	465 × 275 × 528 mm
Käyttölämpötila	5–40 °C
Säilytyslämpötila	5–40 °C

Laitteen rakenne



Kuva 1. Laitteen rakenne - osat 1–10.

Nro	Nimi
1	Harjojen säilytyslokero
2	Taipuisa akseli
3	Tuuletin
4	Jalkakytkin
5	Virtakytkin
6	Virtajohto
7	Sulake
8	Akselin käsikytkin
9	Jalkakytkimen liitäntä
10	Veden tuloliitäntä

Akselin ydin on sen sisällä oleva pyörivä osa, jota ympäröi suojus. Voimansiirtokytkin ja itseimevä pumppu ovat laitteen sisäisiä osia.

Laitteen mitat

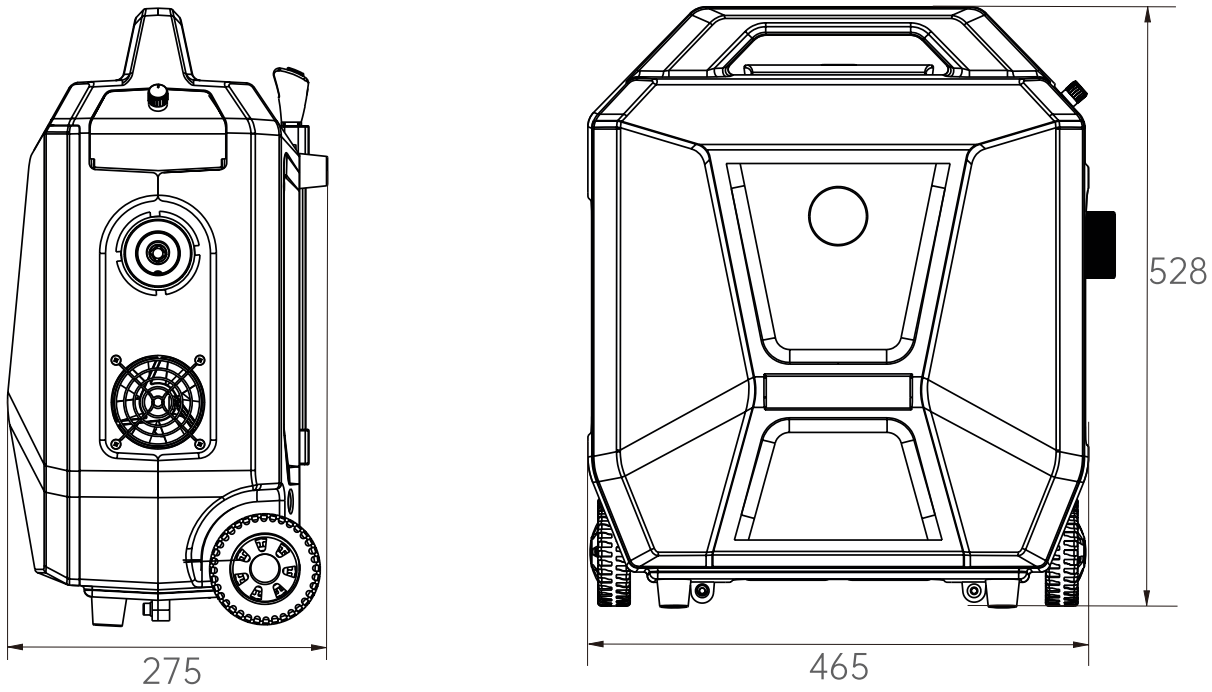

Kuva 2. Laitteen mitat mm.

Toimituksen sisältö

- CT370-laite ja 4 m:n virtajohto.
- Taipuisa akseli, halkaisija 12 mm ja pituus 7,6 m.
- Kaksi harjasarjaa - yhteensä 18 kpl.
- Jalkakytkin.
- 2 m:n tuloletku ja tulosuodatin.
- Messinkiliitin ja muoviliitin.
- Varustelaukku.
- Käyttöohje.

Tarkista pakkauksen avaamisen jälkeen, että toimitus on täydellinen ja ehjä. Ilmoita puuttuvista osista tai kuljetusvaurioista myyjälle.

Harjojen koot

Tuumakoko	Valmistajan ilmoittama metrinen koko [mm]
1/2"	12,7

Tuumakoko	Valmistajan ilmoittama metrinen koko [mm]
9/16"	14,3
5/8"	15,9
11/16"	17,5
3/4"	19,1
13/16"	20,6
7/8"	22,1
15/16"	23,8
1"	25,4

Kuljetus ja säilytys

Kuljetus

- Kuljeta laite alkuperäispakkauksessa. Älä heitä laitetta; suojaa se iskuilta, liialliselta tärinältä, kosteudelta, pölyltä ja äärimmäisiltä lämpötiloilta.
- Estä laitteen kaatuminen ja liikkuminen kuljetuksen aikana.

Säilytys

Suojaa laite pakkaselta. Pumppuun jäätynyt vesi voi vaurioittaa pumppupäätä ja moottoria.

- Säilytä laite vaaka-asennossa kuivassa, hyvin tuuletetussa tilassa 5–40 °C:n lämpötilassa, suojassa suoralta auringonvalolta ja lämmönlähteiltä.
- Älä sulje märkää akselia laukkuun äläkä taivuta sitä jyrkästi.
- Säilytä laite lasten ja kouluttamattomien henkilöiden ulottumattomissa.

Käyttötarkoitus

Laite poistaa kalkin ja kerrostumat vedenjäähdytyskoneiden lauhduttimien ja höyrystimien putkista. Likainen lauhdutin ei välttämättä saavuta täyttä jäähdytystehoa tai voi toimia korkeammalla paineella.

Vesi voidaan syöttää hanasta tai imeä säiliöstä.

Liittäminen

01 Irrota pistoke sähköverkosta. Pidä hanan vedensyöttö suljettuna, kunnes liitännät on tehty.

02 Kytke jalkakytkin liitäntään (kohta 9).

03 Liitä tuloletku veden tuloliitäntään (kohta 10). Aseta toinen pää puhdasta vettä sisältävään säiliöön tai liitä se hanaan. Varmista, että vedensyöttö on esteetön ja tulosuodatin on puhdas.

04 Kiinnitä taipuisa akseli laitteen pikaliittimeen. Tarkista, että ydin on paikallaan ja akseli on kiinnitetty tukevasti.

05 Valitse puhdistettavan putken halkaisijaan sopiva harja ja kiinnitä se akselin päähän.



Kuva 3. CT370:n liitäntäpaneeli: veden tuloliitäntä alhaalla vasemmalla, jalkakytkimen liitäntä alhaalla oikealla.



Kuva 4. Veden imeminen säiliöstä.

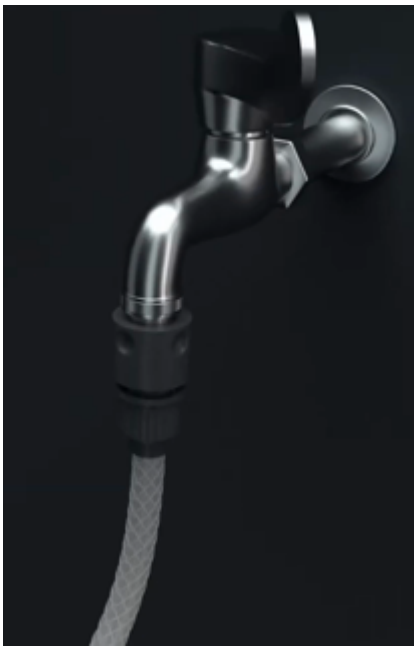

Kuva 5. Letkun liittäminen hanaan.

Käyttö

> **VAROITUS**
> Älä käynnistä akselia vapaana putken ulkopuolella.

01 Aseta laite tukevasti ja sijoita akseli niin, ettei se tartu mihinkään. Vie kiinnitetty harja puhdistettavaan putkeen.

02 Kun vesi syötetään hanasta, avaa vedensyöttö.

03 Kytke laite sähköverkkoon ja käynnistä se virtakytkimellä. Käytä jalkakytkintä akselin pyörimisen käynnistämiseen ja pysäyttämiseen; tarkista, että akseli pyörii oikein.

04 Työnnä akselia hitaasti syvemmälle putkeen. Akselin läpi virtaava vesi huuhtelee epäpuhtaudet pois.

05 Jos likaa on paljon, liikuta akselia edestakaisin; älä työnnä harjaa voimalla.

Työn lopettaminen

01 Pysäytä akselin pyöriminen ja sammuta laite. Irrota pistoke sähköverkosta ja sulje vedensyöttö. Poista sen jälkeen harja putkesta.

02 Irrota tuloletku ja akseli. Poista vesi akselista korroosion estämiseksi.

03 Puhdista harjat ja tulosuodatin. Kuivaa kaikki osat ennen säilytykseen laittamista.

Huolto

Yleiset ohjeet

VAROITUS
Irrota laite sähköverkosta ja sulje vedensyöttö ennen puhdistusta ja huoltoa.

Puhdista kotelo pehmeällä harjalla tai liinalla käyttämättä vettä. Älä käytä alkoholia, bensiiniä, liuottimia, syövyttäviä aineita tai voimakkaita pesuaineita.

Huoltotoimenpiteet

01 Irrota tulosuodatin tuloletkusta ja puhdista sen verkko. Poista epäpuhtaudet akselin harjalla varustetusta päästä ja tuuletusaukoista.

02 Tarkista, ettei akseli tai sen suojus ole kulunut tai viiltynyt ja ettei kumpikaan vuoda. Vaihda kulunut akseli.

03 Asenna tulosuodatin ja muut irrotetut osat takaisin. Tarkista kiinnitykset sekä laitteen, lisävarusteiden ja virtajohdon kunto.

04 Kytke laite ja tarkista sen toiminta noudattaen kohdassa ”KÄYTTÖ” annettua järjestystä. Jos laite ei toimi oikein, pysäytä se, irrota se sähköverkosta ja sulje vedensyöttö ennen tarkistusta tai korjausta. Tarkista toiminta uudelleen korjauksen jälkeen.

Vianmääritys

Lopeta laitteen käyttö, jos vika vaatii huoltokorjausta.

Ongelma	Mahdollinen syy	Ratkaisu
Laite ei toimi	Ei virransyöttöä	Tarkista sähköliitäntä.
Laite ei toimi	Virheellinen jännite	Tarkista, että syöttöjännite vastaa nimellisjännitettä.
Laite ei toimi	Liian alhainen ympäristön lämpötila	Keskeytä työ ja varmista, että ympäristön lämpötila on 5–40 °C.
Laitteen pohjan alta vuotaa vettä	Vesipiirissä on vuoto	Tarkista tuloletku ja liittimet; kiristä löysät liitokset.
Laitteen pohjan alta vuotaa vettä	Akselin laitteen sisäänmenokohdan tiivistys vuotaa	Tarkista akselin laitteen sisäänmenokohta. Anna huollon korjata laite - tee huoltopyyntö osoitteessa wipcool.pl/serwis.

Ongelma	Mahdollinen syy	Ratkaisu
Laite käy vain hetken tai pysähtyy	Maasulku	Keskeytä työ, irrota laite sähköverkosta ja anna pätevän henkilöstön tarkistaa sähköasennus ja laite.
Laite käy vain hetken tai pysähtyy	Ylikuumeneminen	Odota, että laite jäähtyy, ja käynnistä se sitten uudelleen.
Moottori käy, mutta akseli tai harja ei pyöri	Voimansiirtokytkin on vaurioitunut	Anna huollon korjata laite - tee huoltopyyntö osoitteessa wipcool.pl/serwis.
Moottori käy, mutta akseli tai harja ei pyöri	Akseli on haljennut	Anna huollon korjata laite - tee huoltopyyntö osoitteessa wipcool.pl/serwis.
Vesi ei virtaa akselin läpi tai virtaus on heikko	Vedensyöttö on suljettu	Avaa vedensyöttö.
Vesi ei virtaa akselin läpi tai virtaus on heikko	Letkun virtaus on rajoittunut	Tarkista tuloletku ja poista taitokset tai tukokset.
Vesi ei virtaa akselin läpi tai virtaus on heikko	Tulosuodatin on tukossa	Irrota tuloletku ja puhdista tulosuodattimen verkko.
Vesi ei virtaa akselin läpi tai virtaus on heikko	Liian alhainen ympäristön lämpötila	Varmista, että ympäristön lämpötila on 5–40 °C.
Vesi ei virtaa akselin läpi tai virtaus on heikko	Itseimevä pumppu on vaurioitunut	Anna huollon korjata laite - tee huoltopyyntö osoitteessa wipcool.pl/serwis.
Liitoksissa on vuotoja	Tiiviste on vaurioitunut	Tarkista tiivistys ja vaihda vaurioitunut tiiviste.
Liitoksissa on vuotoja	Löysä liitos	Tarkista liitos ja kiristä se.
Voimakas käyntiääni	Laite imee ilmaa	Tarkista säiliön vedenpinta, tuloletkun pään upotus veteen ja letkun kunto.
Voimakas käyntiääni	Sisäosat ovat vaurioituneet	Anna huollon korjata laite - tee huoltopyyntö osoitteessa wipcool.pl/serwis.
Jalkakytkin ei käynnistä tai pysäytä akselin pyörimistä	Jalkakytkin on viallinen	Lopeta laitteen käyttö. Anna huollon korjata laite - tee huoltopyyntö osoitteessa wipcool.pl/serwis.

Käytöstä poistetut sähkö- ja elektroniikkalaitteet

01



Yliviivatun jäteastian symboli tarkoittaa, ettei käytöstä poistettua laitetta saa hävittää muun jätteen mukana.

Käytöstä poistettuja sähkö- ja elektroniikkalaitteita koskevien voimassa olevien määräysten mukaan erilliskeräyksen symbolilla merkittyjä tuotteita ei saa laittaa muun yhdyskuntajätteen joukkoon. Haitallisten aineiden vuoksi elektroniikkatuotteet, joita ei lajitella erikseen, voivat olla vaarallisia ympäristölle ja ihmisten terveydelle. Käytöstä poistettujen sähkö- ja elektroniikkalaitteiden asianmukainen erilliskeräys ehkäisee haitallisia ympäristövaikutuksia.

Toimittamalla käytöstä poistetun laitteen keräyspisteeseen käyttäjä edistää sen uudelleenkäyttöä, kierrätystä ja hyödyntämistä.

Kierrätys - yksi ympäristönsuojelun menetelmistä. Prosessi, jossa jätteestä otetaan talteen aineita, joita voidaan käyttää uudelleen raaka-aineina.

Hyödyntäminen - käyttöarvonsa menettäneiden jätteiden, esimerkiksi muovin, paperin ja kartongin, käyttö uusioraaka-aineina; arkikielessä myös jätteiden hävittäminen.

Tietoa käytöstä poistettujen sähkö- ja elektroniikkalaitteiden keräysjärjestelmästä

- Käytöstä poistettuja sähkö- ja elektroniikkalaitteita ei saa laittaa muun jätteen joukkoon.
- Puutteellisten sähkö- ja elektroniikkalaitteiden sekä käytöstä poistetuista laitteista peräisin olevien osien kerääminen on kielletty.
- Kotitalouskäyttöön tarkoitetun laitteen ostajalle toimittavan jälleenmyyjän on otettava kotitalouden käytöstä poistettu laite maksutta vastaan toimituspaikassa, jos käytöstä poistettu laite on samantyyppinen ja sillä on sama käyttötarkoitus kuin toimitetulla laitteella.
- Käyttäjä voi luovuttaa käytöstä poistetun laitteen käytettyjen laitteiden kerääjälle, käsittelylaitokselle tai kunnan alueella yhdyskuntajätettä vastaanottavalle taholle.
- Tietoa keräyspisteistä on saatavilla aluehallintojen sekä kaupunkien ja kuntien virastojen BIP-verkkosivuilla.

Huolto ja asiakirjat

Valmistele ennen huoltopyyntöä:

- Malli - löytyy laitteen tyyppikilvestä ja laskusta.
- Sarjanumero - jos sitä ei ole, ilmoita tuotantonumero (esim. 11/2025), joka on useimmiten laitteen pohjassa.
- Ostotosite - valtuutetun jälleenmyyjän lasku tai kuitti.
- Vian kuvaus - mitä tapahtuu, milloin vika alkoi ja missä olosuhteissa se ilmenee.

Voit lähettää huoltopyynnön osoitteessa wipcool.pl/serwis. Sieltä löydät myös takuuehdot.

WIPCOOL®
TWÓJ KLUCZ DO KOMFORTU

HUOLTO JA ASIAKIRJAT

CT370 · Käyttöohje

PAINOKSEN TIEDOT

Malli *Model*	**CT370**
Painos *Edition*	**05.11.2026 · FI**
Valmistaja *Manufacturer*	**Zhejiang Wipcool Refrigeration Equipment Co., Ltd.**
Valtuutettu edustaja Puolassa *Authorised representative*	**4REF sp. z o.o., ul. gen. Władysława Andersa 38, 15-113 Białystok**

wipcool.eu

- käyttöohje verkossa ja muut kielet
- tuotekortti ja vaatimustenmukaisuusvakuutus
- huolto ja pyynnöt

CE-merkintä vahvistaa ilmoitetun vaatimustenmukaisuuden EU-vaatimusten kanssa. Yliviivattu jäteastia: älä hävitä käytettyä laitetta sekajätteen mukana.