WIPCOOL®
TWÓJ KLUCZ DO KOMFORTU

KÄYTTÖOHJE · SUOMI

# P12

## Kondenssivesipumppu

Lue käyttöohje ennen käyttöä. Säilytä se laitteen luona koko sen käyttöiän ajan.




**Lue käyttöohje**
Turvallisuus- ja liitäntäohjeet ennen ensimmäistä käynnistystä.

**Huolto ja takuu**
Huoltopyynnöt ja takuuehdot osoitteessa wipcool.eu.

**Asiakirjat verkossa**
Käyttöohje, tuotekortti ja vaatimustenmukaisuusvakuutus osoitteessa wipcool.eu.

4REF sp. z o.o. - Wipcoolin valtuutettu jälleenmyyjä Puolassa

Painos 05.11.2026 · **wipcool.eu**

SISÄLLYS

# Näin käytät ohjetta

Etsi tarvitsemasi luku. Oikealla olevat numerot ovat tämän vihkon sivuja.


| | | | | | |
|---|---|---|---|---|---|
| 01 | Wipcool P12:n käyttöohje | 3 | 09 | Käyttötarkoitus | 9 |
| 02 | Yleistä | 3 | 10 | Asennus | 9 |
| 03 | Symbolit ja esitystavat | 3 | 11 | Kytkentä | 11 |
| 04 | Turvallisuustiedot | 4 | 12 | Käyttö | 12 |
| 05 | Tekniset tiedot | 5 | 13 | Kunnossapito | 13 |
| 06 | Laitteen rakenne | 7 | 14 | Vianmääritys | 13 |
| 07 | Pakkauksen sisältö | 8 | 15 | Käytöstä poistetut sähkö- ja elektroniikkalaitteet | 14 |
| 08 | Kuljetus ja säilytys | 8 | 16 | Huolto ja asiakirjat | 15 |


SYMBOLIEN MERKITYS



**SER-romun erilliskeräys**

Älä hävitä käytettyä laitetta sekajätteen mukana.



**CE-merkintä**

Valmistajan vakuutus EU-vaatimusten täyttymisestä.



**Lue käyttöohje**

Turvallisuus- ja käyttöohjeet ennen työn aloittamista.

# Wipcool P12:n käyttöohje

Kondenssivesipumppu Wipcool P12 on tarkoitettu kondenssiveden poistamiseen ilmastointilaitteista. Se koostuu erillisestä pinnankorkeusanturilla varustetusta säiliöstä ja pumpun rungosta.

Käyttöohje on olennainen osa tuotetta. Lue tämä käyttöohje huolellisesti ja noudata kaikkia ohjeita tarkasti.

# Yleistä

Wipcool-tuotteet on suunniteltu kylmä- ja ilmastointialan pätevien asentajien ammattikäyttöön. Valmistajana Wipcool toteaa, että laitteitamme tulisi käyttää vain henkilöiden, joilla on asianmukainen pätevyys ja koulutus.

- Noudata kaikkia paikallisia turvallisuusmääräyksiä ja yleisiä turvallisuusstandardeja käyttäessäsi kondenssivesipumppua Wipcool P12.
- Käyttöohjetta tulisi säilyttää laitteen lähellä, jotta henkilöstö voi käyttää sitä helposti milloin tahansa.
- Pätevän henkilöstön tulisi perehtyä käyttöohjeeseen huolellisesti ja ymmärtää kaikki sen sisältämät ohjeet ennen käytön aloittamista.
- Valmistaja ei vastaa vahingoista, jotka johtuvat virheellisestä käytöstä, käyttöohjeen noudattamatta jättämisestä, henkilöstön puutteellisesta pätevyydestä tai laitteeseen tehdyistä luvattomista muutoksista.
- Myyntiasiakirjoihin sisältyviä yleisiä myyntiehtoja sovelletaan.

# Symbolit ja esitystavat

Laitteessa ja käyttöohjeessa käytetyt merkit ja merkinnät:

**01**



Varoitus - lue merkin vieressä olevan laatikon sisältö.

**02**



Vaarallinen jännite - sähköiskun vaara.

**03**



Huomautus - laitteen vaurioitumisen tai virheellisen työtuloksen vaara.

**04**



Perehdy kaikkiin turvallisuus- ja asennusohjeisiin huolellisesti ennen työn aloittamista.

**05**



Osoittaa, että tuote täyttää Euroopan unionissa voimassa olevat terveys-, turvallisuus- ja ympäristöstandardit.

**06** **RoHS** Tuote täyttää vaarallisten aineiden käytön rajoittamista koskevat vaatimukset.

**07**



Älä hävitä pumppua kotitalousjätteen mukana.

# Turvallisuustiedot

> **VAROITUS**
> Katkaise pumpun ja ilmastointilaitteen virransyöttö ennen asennusta, kunnossapitoa tai huoltoa.

- Älä asenna vaurioitunutta pumppua.
- Pumppu ei ole vesitiivis. Älä asenna sitä ulos tai paikkaan, jossa on tulvimisvaara.
- Älä sijoita sähkölaitteita tai arvoesineitä pumpun alle. Sähkökatko tai vuoto voi aiheuttaa vahinkoja.
- Keri virta- ja hälytyskaapelin ylimääräinen osa niin, ettei se vaurioidu asennuksen aikana.
- Varmista kaikki vesiletkujen liitokset letkukiristimillä. Vältä tarpeettomia letkujen jatkoliitoksia.
- Poista kemikaalijäämät höyrystimen lamelleista ennen ilmastointilaitteen uudelleenkäynnistystä.

**HUOMIO**

Kondenssiveden tulovirtaus ei saa ylittää pumpun kapasiteettia. Liiallinen tulovirtaus aiheuttaa jatkuvan käynnin ja voi vaurioittaa moottoria, ja äkillinen suuri tulovirtaus voi aiheuttaa ylivuodon.

# Tekniset tiedot

| Parametri | Arvo |
|---|---|
| Maks. virtaama | 12 l/h |
| Maks. imukorkeus | 2 m |
| Pumpun maks. nostokorkeus | 7 m |
| Virransyöttö | 230 V~ / 50 Hz |
| Säiliön tilavuus | 30 ml |
| Ilmastointilaitteen maks. jäähdytysteho | noin 8,8 kW |
| Äänitaso 1 m:n etäisyydellä | 19 dB(A) |
| Ympäristön lämpötila käytön aikana | 5–50 °C |
| Säilytyslämpötila | 5–50 °C |
| Hälytyskoskettimet | COM / NC |
| Imuletku ja poistoletku | 6 × 9 mm (sisähalkaisija × ulkohalkaisija) |
| Massa | 0,63 kg |
| Pumpun rungon mitat | 154 × 34 × 30 mm |
| Säiliön mitat | 85,5 × 33,3 × 39,5 mm |

## Virtaama

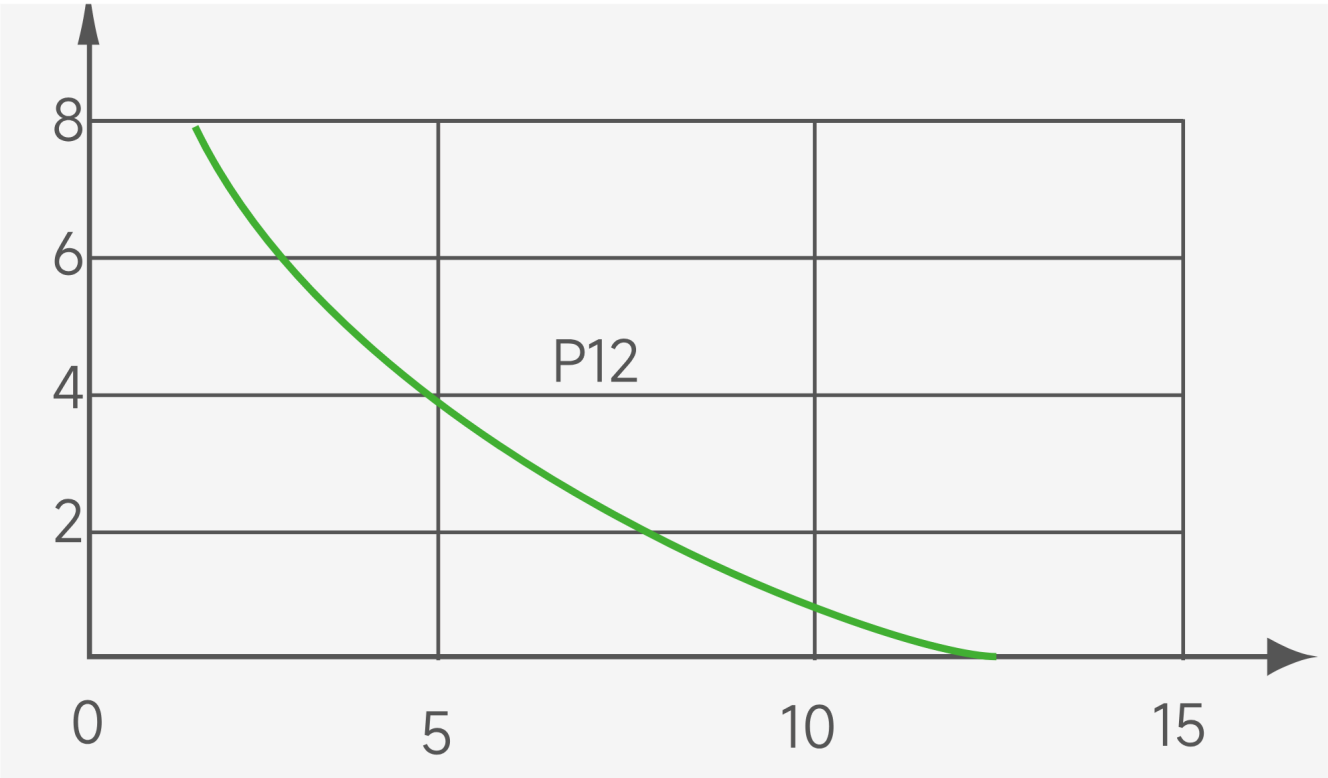


Kuva 1. P12:n virtaamakäyrä: maks. virtaama 12 l/h, maks. nostokorkeus 7 m. Pystyakseli: nostokorkeus [m]; vaaka-akseli: virtaama [l/h].

# Laitteen rakenne

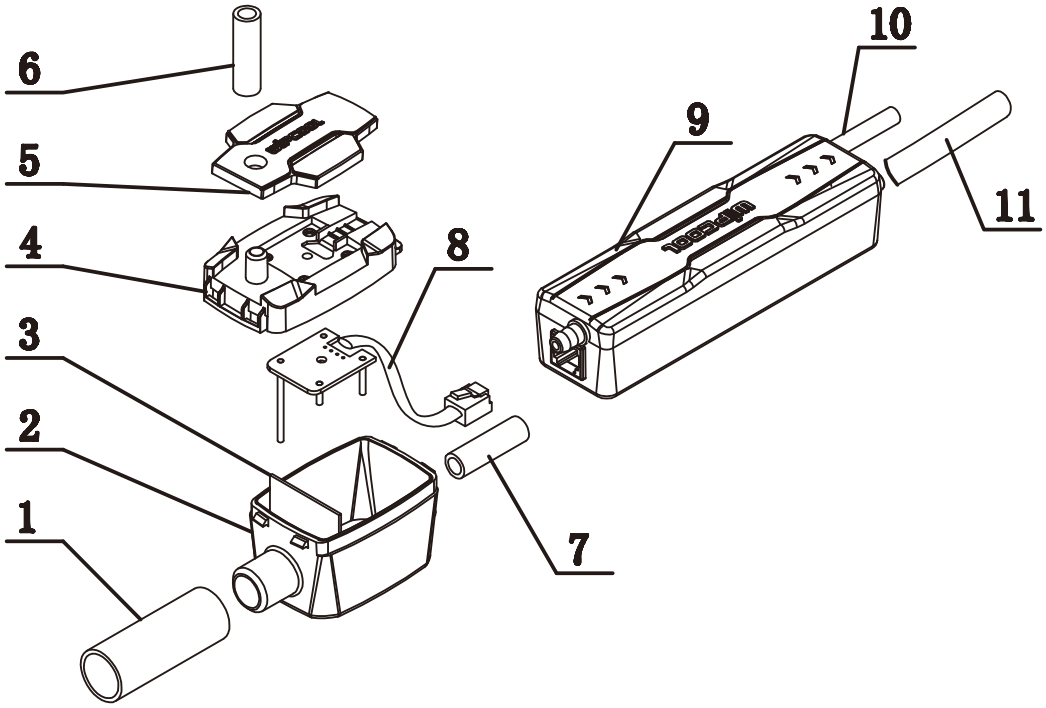


Kuva 2. P12:n osat.

| Nro | Nimi |
|---|---|
| 1 | Tuloletku |
| 2 | Säiliö |
| 3 | Suodatin |
| 4 | Säiliön kansi |
| 5 | Kannen suojus |
| 6 | Ilmausputki (halkaisija 6 mm) |
| 7 | Imuletku |
| 8 | Pinnankorkeusanturin signaalikaapeli |
| 9 | Pumpun runko |
| 10 | Virta- ja hälytyskaapeli |
| 11 | Poistoletku |

### Pumpun mitat

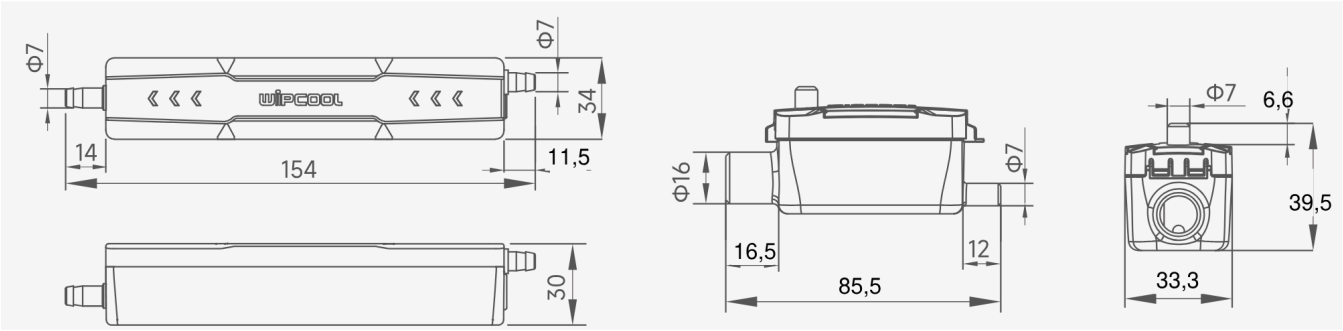


Kuva 3. Pumpun rungon ja säiliön mitat [mm].

# Pakkauksen sisältö

Tarkista pakkauksen purkamisen jälkeen, että kaikki osat ovat mukana ja ehjiä. Ilmoita puutteista tai vaurioista myyjälle.

- Pumpun runko, säiliö, suodatin, tuloletku, ilmausputki, imuletku ja pinnankorkeusanturin signaalikaapeli.
- Letkukiristimet: 4 kpl, pituus 30 cm, ja 2 kpl, pituus 10 cm.
- 6 mm:n liittimet: 2 kpl.
- Pumpun rungon ja säiliön kiinnitystarrat: 2 kpl.
- Kuminen supistuskappale 25 × 16 mm.
- Kuminen kulmaliitin 16 mm.
- Virta- ja hälytyskaapeli.

6 × 9 mm:n poistoletku ei sisälly pakkaukseen.

# Kuljetus ja säilytys

### Kuljetus

- Kuljeta pumppu alkuperäispakkauksessa. Älä heitä pumppua ja suojaa se iskuilta ja liialliselta tärinältä.
- Suojaa laite kosteudelta, pölyltä ja äärilämpötiloilta. Varmista, ettei pakkaus pääse liikkumaan kuljetuksen aikana.

### Säilytys

Säilytä pumppua vaakasuorassa kuivassa, hyvin tuuletetussa paikassa 5–50 °C:n lämpötilassa suoralta auringonvalolta ja lämmönlähteiltä suojattuna.

# Käyttötarkoitus

Pumppu on tarkoitettu kondenssiveden poistamiseen split-, kanava- ja kasettimallisista ilmastointilaitteista.

# Asennus

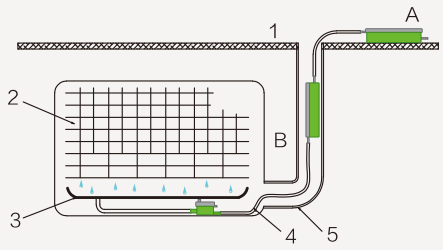


01 **Vaihe 1**

Valitse pumpun rungon asennuspaikka: sisäyksikön takana, asennuskourussa tai katon yläpuolella. Pumpun runko voidaan asentaa vaaka-asentoon (A) tai pystyasentoon (B). Säiliön on aina oltava vaakasuorassa. Kuva 4. Pumpun runko: A - vaakasuorassa, B - pystysuorassa. 1 - katto; 2 - höyrystin; 3 - kondenssivesiallas; 4 - säiliö; 5 - imuletku.

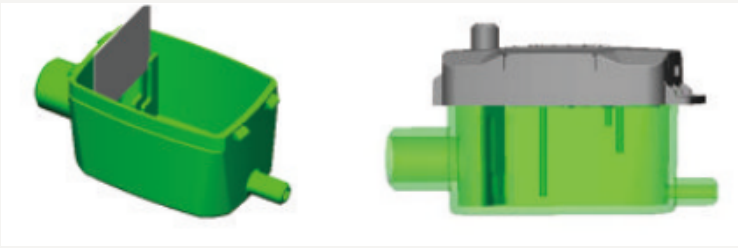

02 **Vaihe 2**

Tarkista, että pinnankorkeusanturi on suodattimen oikealla puolella. Aseta suodatin ja säiliön kansi paikoilleen. Kuva 5. Suodattimen ja säiliön kannen asentaminen.

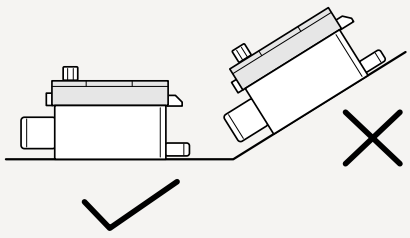

03 **Vaihe 3**

Aseta säiliö vaakasuoraan ja liitä tuloletku tiiviisti ilmastointilaitteen kondenssiveden poistoliitäntään. Kuva 6. Säiliön asettaminen vaakasuoraan.



## 04 Vaihe 4

Liitä ilmausputki säiliön ilmausaukkoon. Kuva 7. Ilmausputken liittäminen.

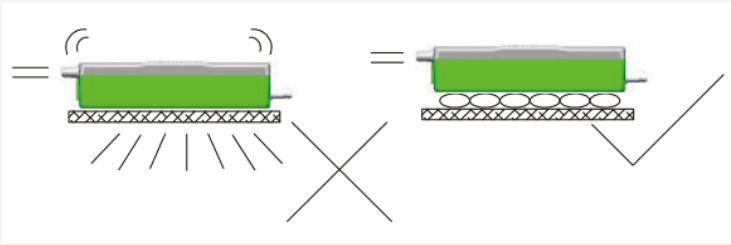

## 05 Vaihe 5

Kiinnitä pumpun runko valittuun asentoon ja säiliö vaakasuoraan. Käytä tärinää vaimentavaa materiaalia, jotta pumppu toimii hiljaisesti. Kuva 8. Kiinnitys tärinää vaimentaen.

## 06 Vaihe 6

Tarkista pumpun runkoon nuolilla merkitty virtaussuunta.

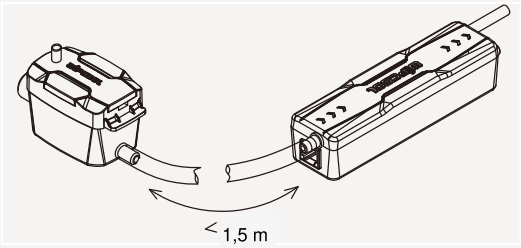


## 07 Vaihe 7

Liitä säiliö pumpun runkoon 6 × 9 mm:n silikonisella imuletkulla ja varmista letku letkukiristimillä. Imuletkun on oltava alle 1,5 m pitkä. Kuva 9. Säiliön liittäminen pumpun runkoon.

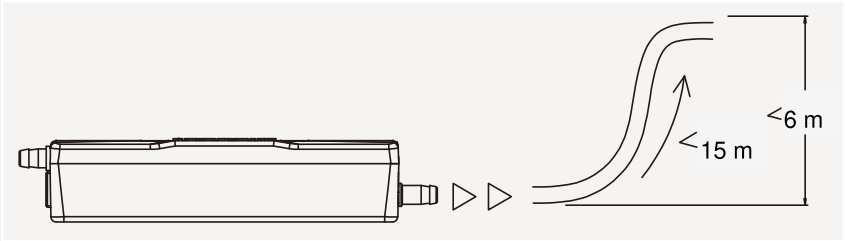


08 **Vaihe 8**

Liitä 6 × 9 mm:n poistoletku pumpun rungon ulostuloon ja varmista se letkukiristimellä. Pumpun maks. nostokorkeus on 7 m, mutta asennuksessa nostokorkeuden on oltava alle 6 m. Poistoletkun pituuden on oltava alle 15 m. Kuva 10. Poistoletku: pituus alle 15 m, nostokorkeus alle 6 m.

# Kytkentä

**VAROITUS**

Tee kytkentä virransyöttö katkaistuna.

**HUOMIO**

Älä sekoita virtajohtimia hälytyskoskettimen johtimiin - virheellinen kytkentä vaurioittaa pumppua. Tarkista, että jännite vastaa arvokilven tietoja. Erota virta- ja hälytyskaapeli pinnankorkeusanturin signaalikaapelista.

Pumppu vaatii erillisen, jatkuvan virransyötön. Jätä pumpun virransyöttö päälle ilmastointilaitteen pysäyttämisen jälkeen, jotta pumppu voi poistaa jäljellä olevan kondenssiveden.

| Merkintä | Toiminto | Johtimen väri |
|---|---|---|
| L | Vaihejohdin | Ruskea |
| N | Nollajohdin | Sininen |
| NC | Normaalisti suljettu kosketin | Musta |
| COM | Yhteinen kosketin | Musta |

Kytke hälytyskoskettimet COM ja NC piiriin, joka pysäyttää ilmastointilaitteen kondenssiveden pinnan noustessa liian korkealle. Jos ilmastointilaitteessa on nestepinnan valvontatulo, kytke koskettimet COM ja NC siihen. Jos tällaista tuloa ei ole, ilmastointilaitteen virransyöttöä voidaan ohjata kontaktorilla tai kytkeä muu hälytyslaite. Kytkennän on oltava kyseisen ilmastointilaitteen dokumentaation mukainen.

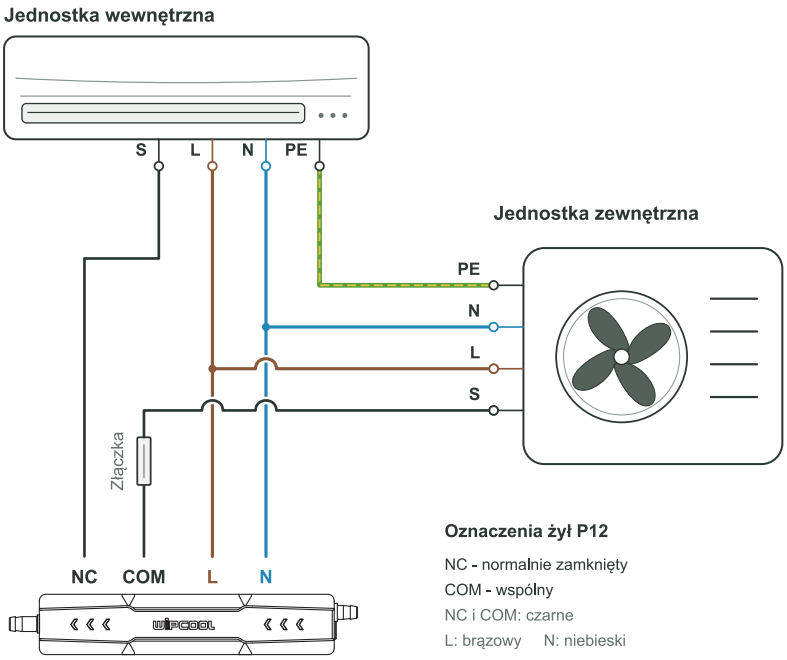


Kuva 11. Esimerkki COM- ja NC-koskettimien kytkemisestä sisä- ja ulkoyksikön väliseen signaalijohtimeen S.

# Käyttö

## Toimintakoe

**01** Kytke pumpun virransyöttö päälle asennuksen ja sähköliitäntöjen valmistuttua.

**02** Kaada vettä kondenssivesialtaaseen. Tarkista, etteivät allas ja liitokset vuoda ja että pumppu poistaa veden.

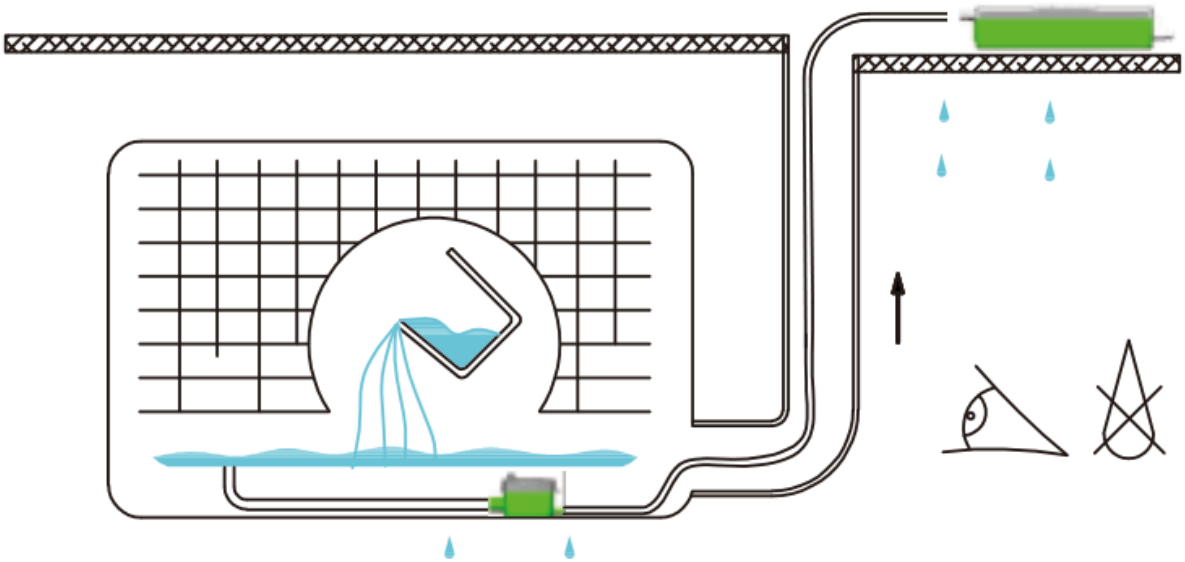

Kuva 12. Vesikoe asennuksen jälkeen.

# Kunnossapito

**VAROITUS**
Katkaise pumpun ja ilmastointilaitteen virransyöttö ennen tarkastusta ja puhdistusta.

Tarkista ja puhdista pumppu ennen jäähdytyskauden alkua. Poista saostumat säiliön sisältä ja pinnankorkeusanturin pinnalta. Tarkista, etteivät tulo- ja ulostuloaukko ole tukossa.

# Vianmääritys

**VAROITUS**
Katkaise pumpun ja ilmastointilaitteen virransyöttö ennen liitosten tarkistamista, johtojen tai letkujen irrottamista ja puhdistusta.

| Ongelma | Mahdollinen syy | Ratkaisu |
|---|---|---|
| Pumppu käy jatkuvasti | Säiliö on vinossa | Aseta säiliö vaakasuoraan. |
| Pumppu käy jatkuvasti | Saostumia säiliössä tai pinnankorkeusanturissa | Puhdista säiliön sisäpuoli ja pinnankorkeusanturin pinta. |
| Pumppu ei toimi | Ei virransyöttöä | Tarkista virtakytkentä. |
| Pumppu ei toimi | Virheellinen jännite | Tarkista, että syöttöjännite vastaa pumpun vaatimuksia. |

| Ongelma | Mahdollinen syy | Ratkaisu |
|---|---|---|
| Pumppu ei toimi | Johtimien virheellinen kytkentä | Tarkista virtajohtimien L ja N kytkentä. |
| Pumppu ei toimi | Säiliö on vinossa | Aseta säiliö vaakasuoraan ja tarkista vedenpinta. |
| Pumppu käy, mutta ei poista vettä | Tulo- tai ulostuloaukko on tukossa | Tarkista ja puhdista tulo- ja ulostuloaukko. |
| Pumppu käy, mutta ei poista vettä | Säiliö on asetettu väärin | Aseta säiliö vaakasuoraan. |
| Vesivuotoja | Vaurioitunut poistoletku | Tarkista poistoletku ja vaihda se, jos se on vaurioitunut. |
| Vesivuotoja | Poistoletku on liitetty väärin | Tarkista poistoletkun liitäntä ja varmista liitos. |
| Pumppu pulputtaa tai pitää ääntä sammuttamisen jälkeen | Poistoletkun pää on pumppua alempana ja muodostuu lappoilmiö | Vedä letku niin, että sen pää on pumppua korkeammalla. |
| Pumppu käy äänekkäästi | Sisäosien vaurio | Anna pumppu huollon korjattavaksi - tee huoltopyyntö osoitteessa wipcool.pl/serwis. |
| Pumppu käynnistyy ja sammuu liian usein | Säiliö on asetettu väärin | Tarkista pinnankorkeusanturin toiminta ja aseta säiliö vaakasuoraan. |
| Hälytys aktivoituu | Kondenssiveden pinta on liian korkealla | Tarkista, ettei pumpun tuloaukko ole tukossa ja että kondenssivesi poistuu oikein. |
| Hälytys aktivoituu | Hälytyksen virheellinen kytkentä | Tarkista hälytyskoskettimien COM ja NC johdinliitännät. |

# Käytöstä poistetut sähkö- ja elektroniikkalaitteet

**01**



Yliviivattu jäteastiasymboli tarkoittaa, ettei käytöstä poistettua laitetta saa hävittää muun jätteen mukana.

Käytöstä poistettuja sähkö- ja elektroniikkalaitteita koskevien voimassa olevien määräysten mukaan erilliskeräyksen symbolilla merkittyjä tuotteita ei saa laittaa muun yhdyskuntajätteen joukkoon. Haitallisia aineita sisältävät elektroniikkatuotteet, joita ei lajitella erikseen, voivat olla vaarallisia ympäristölle ja ihmisten terveydelle. Käytöstä poistettujen sähkö- ja elektroniikkalaitteiden asianmukainen erilliskeräys ehkäisee haitallisia ympäristövaikutuksia.

Toimittamalla käytöstä poistetun laitteen keräyspisteeseen käyttäjä edistää sen uudelleenkäyttöä, kierrätystä ja hyödyntämistä.

**Kierrätys** - yksi ympäristönsuojelun menetelmistä. Prosessi, jossa jätteestä otetaan talteen aineita, joita voidaan käyttää uudelleen raaka-aineina.

**Jätteen hyödyntäminen** - käyttöarvonsa menettäneiden jätteiden, kuten muovin, paperin ja kartongin, käyttäminen uusioraaka-aineina (arkikielessä myös hävittäminen).

### Tietoa käytöstä poistettujen sähkö- ja elektroniikkalaitteiden keräysjärjestelmästä

- Käytöstä poistettuja sähkö- ja elektroniikkalaitteita ei saa laittaa muun jätteen joukkoon.
- Puutteellisten sähkö- ja elektroniikkalaitteiden sekä käytöstä poistetuista laitteista peräisin olevien osien kerääminen on kielletty.
- Kotitalouskäyttöön tarkoitetun laitteen ostajalle toimittavan jälleenmyyjän on otettava käytöstä poistettu kotitalouslaite maksutta vastaan toimituspaikassa, jos käytöstä poistettu laite on samaa tyyppiä ja sillä on sama käyttötarkoitus kuin toimitetulla laitteella.
- Käyttäjä voi luovuttaa käytöstä poistetun laitteen laitteiden kerääjälle, käsittelylaitokselle tai kunnan alueella yhdyskuntajätettä vastaanottavalle toimijalle.
- Tietoa keräyspisteistä on saatavilla maakuntahallintojen sekä kaupunkien ja kuntien virastojen BIP-sivustoilla.

# Huolto ja asiakirjat

Valmistele ennen huoltopyynnön tekemistä:

- Malli - löytyy laitteen arvokilvestä ja laskusta.
- Sarjanumero - jos sitä ei ole, ilmoita valmistusnumero (esim. 11/2025), joka on yleensä laitteen pohjassa.
- Ostotosite - valtuutetun jälleenmyyjän lasku tai kuitti.
- Vian kuvaus - mitä tapahtuu, mistä alkaen ja missä olosuhteissa.

Lähetä huoltopyyntö osoitteessa wipcool.pl/serwis. Sieltä löydät myös takuuehdot.

WIPCOOL®
TWÓJ KLUCZ DO KOMFORTU

HUOLTO JA ASIAKIRJAT

# P12 · Käyttöohje

## PAINOKSEN TIEDOT

| | |
|---|---|
| Malli<br>*Model* | **P12** |
| Painos<br>*Edition* | **05.11.2026 · FI** |
| Valmistaja<br>*Manufacturer* | **Zhejiang Wipcool Refrigeration Equipment Co., Ltd.** |
| Valtuutettu edustaja Puolassa<br>*Authorised representative* | **4REF sp. z o.o., ul. gen. Władysława Andersa 38, 15-113 Białystok** |

**wipcool.eu**

- käyttöohje verkossa ja muut kielet
- tuotekortti ja vaatimustenmukaisuusvakuutus
- huolto ja pyynnöt

CE

CE-merkintä vahvistaa ilmoitetun vaatimustenmukaisuuden EU-vaatimusten kanssa. Yliviivattu jäteastia: älä hävitä käytettyä laitetta sekajätteen mukana.