wipcool®

TWÓJ KLUCZ DO KOMFORTU

KÄYTTÖOHJE · SUOMI

P180

Kondenssivesipumppu

Lue käyttöohje ennen käyttöä. Säilytä se laitteen luona koko sen käyttöiän ajan.



Lue käyttöohje
Turvallisuus- ja liitäntäohjeet ennen ensimmäistä käynnistystä.

Huolto ja takuu
Huoltopyynnöt ja takuuehdot osoitteessa wipcool.eu.

Asiakirjat verkossa
Käyttöohje, tuotekortti ja vaatimustenmukaisuusvakuutus osoitteessa wipcool.eu.

SISÄLLYS

Näin käytät ohjetta

Etsi tarvitsemasi luku. Oikealla olevat numerot ovat tämän vihkon sivuja.

01	Kondenssivesipumppujen Wipcool P180/P380/P580 käyttöohje	3
02	Yleiset tiedot	3
03	Symbolit ja merkintätavat	3
04	Turvallisuustiedot	4
05	Tekniset tiedot	5
06	Laitteen rakenne	7
07	Toimituksen sisältö	8
08	Kuljetus ja säilytys	9
09	Käyttökohde	9
10	Asennus	9
11	Kytkentä	10
12	Käyttö	11
13	Kunnossapito	11
14	Vianmääritys	13
15	Käytöstä poistetut sähkö- ja elektroniikkalaitteet	14
16	Huolto ja asiakirjat	15

SYMBOLIEN MERKITYS



SER-romun erilliskeräys

Älä hävitä käytettyä laitetta sekajätteen mukana.



CE-merkintä

Valmistajan vakuutus EU-vaatimusten täyttymisestä.



Lue käyttöohje

Turvallisuus- ja käyttöohjeet ennen työn aloittamista.

Kondenssivesipumppujen Wipcool P180/P380/P580 käyttöohje

Kondenssivesipumput Wipcool P180, P380 ja P580 on tarkoitettu kondenssiveden poistamiseen ilmalämpöpumpuista, ilmastointilaitteista ja kylmälaitteista. Ne käynnistyvät automaattisesti säiliön kondenssiveden tason mukaan.

Käyttöohje on olennainen osa tuotetta. Lue tämä käyttöohje huolellisesti ja noudata tarkasti kaikkia ohjeita.

Yleiset tiedot

Wipcool-tuotteet on suunniteltu kylmä- ja ilmastointialan pätevien ammattilaisten käyttöön. Valmistajana Wipcool toteaa, että laitteitamme pitäisi käyttää vain henkilöiden, joilla on asianmukainen pätevyys ja koulutus.

- Noudata kaikkia paikallisia turvallisuusmääräyksiä ja yleisiä turvallisuusstandardeja käyttäessäsi kondenssivesipumppua Wipcool P180/P380/P580.
- Säilytä käyttöohje laitteen lähellä, jotta se on henkilöstön saatavilla aina tarvittaessa.
- Pätevän henkilöstön pitäisi perehtyä käyttöohjeeseen huolellisesti ja ymmärtää kaikki sen sisältämät ohjeet ennen käytön aloittamista.
- Valmistaja ei vastaa vahingoista, jotka johtuvat virheellisestä käytöstä, käyttöohjeen noudattamatta jättämisestä, henkilöstön puutteellisesta pätevyydestä tai laitteeseen tehdyistä luvattomista muutoksista.
- Myyntiasiakirjojen yleisiä myyntiehtoja sovelletaan.

Symbolit ja merkintätavat

Laitteessa ja käyttöohjeessa käytetyt merkit ja merkinnät:

01



Vaarallinen jännite - sähköiskun vaara.

02



Huomautus - laitteen vaurioitumisen tai virheellisen toimintatuloksen vaara.

03



Osoittaa, että tuote täyttää Euroopan unionissa voimassa olevat terveys-, turvallisuus- ja ympäristövaatimukset.

04 **RoHS** Tuote täyttää vaarallisten aineiden käytön rajoittamista koskevat vaatimukset.

05



Älä hävitä laitetta kotitalousjätteen mukana.

Turvallisuustiedot

VAROITUS

Katkaise pumpun ja ilmalämpöpumpun tai ilmastointilaitteen virransyöttö ennen asennusta, kunnossapitoa tai huoltoa.

- Älä asenna vaurioitunutta pumppua äläkä käytä vaurioituneita johtoja tai letkuja.
- Pumppu ei ole vesitiivis. Älä asenna sitä ulos tai paikkaan, jossa se voi joutua veden valtaan.
- Älä sijoita sähkölaitteita tai arvokkaita esineitä pumpun alle. Sähkökatko tai vuoto voi vaurioittaa niitä.
- Keri ylimääräinen virtajohto niin, ettei se vaurioidu asennuksen aikana.
- Varmista kondenssivesiletkujen liitokset letkukiristimillä. Älä jatka letkuja useasta osasta.

HUOMIO

Kondenssiveden tulovirtaus ei saa ylittää pumpun kapasiteettia. Liian suuri tulovirtaus aiheuttaa jatkuvaa käyntiä ja voi vaurioittaa moottoria, ja äkillinen suuri tulovirtaus voi aiheuttaa ylivuodon.

Tekniset tiedot

Parametri	P180	P380	P580
Virransyöttö	230 V~ / 50–60 Hz	230 V~ / 50–60 Hz	230 V~ / 50–60 Hz
Maks. virtaama	280 l/h (50 Hz)	380 l/h	580 l/h
Maks. nostokorkeus	5 m (50 Hz)	6,8 m	12 m
Säiliön tilavuus	1,8 l	1,8 l	1,8 l
Melutaso 1 m:n etäisyydellä	48 dB(A)	28 dB(A)	60 dB(A)
Ottoteho	60 W	20 W	85 W
Ympäristön lämpötila käytön aikana	5–50 °C	5–50 °C	5–50 °C
Säilytyslämpötila	5–50 °C	5–50 °C	5–50 °C
Laitteen paino	2,5 kg	1 kg	1,6 kg
Mitat (pituus × leveys × korkeus)	270,5 × 148 × 171 mm	270,5 × 148 × 119 mm	270,5 × 148 × 171 mm

Tuotto

Pystyakseli: nostokorkeus [m]. Vaaka-akseli: virtaama [l/h].

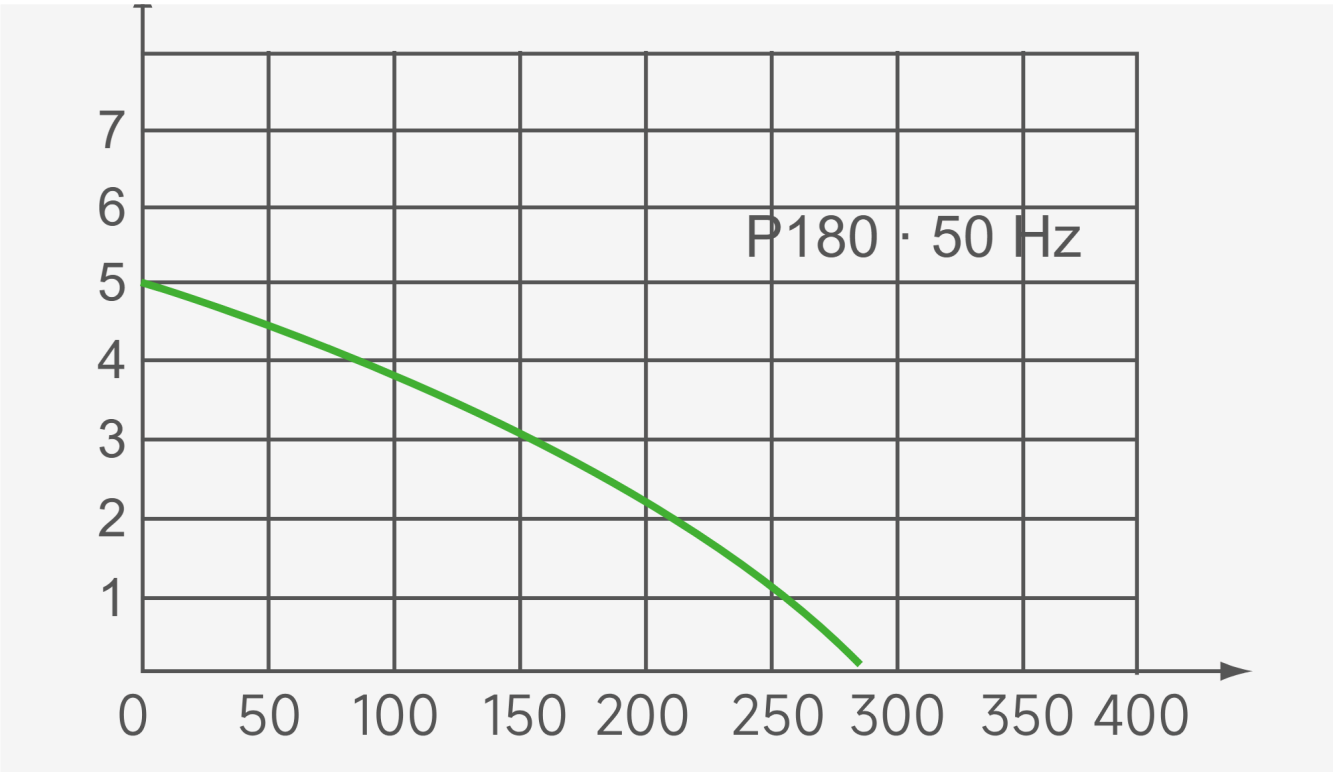

Kuva 1. P180:n tuottokäyrä 50 Hz:n taajuudella: maks. virtaama 280 l/h, maks. nostokorkeus 5 m.

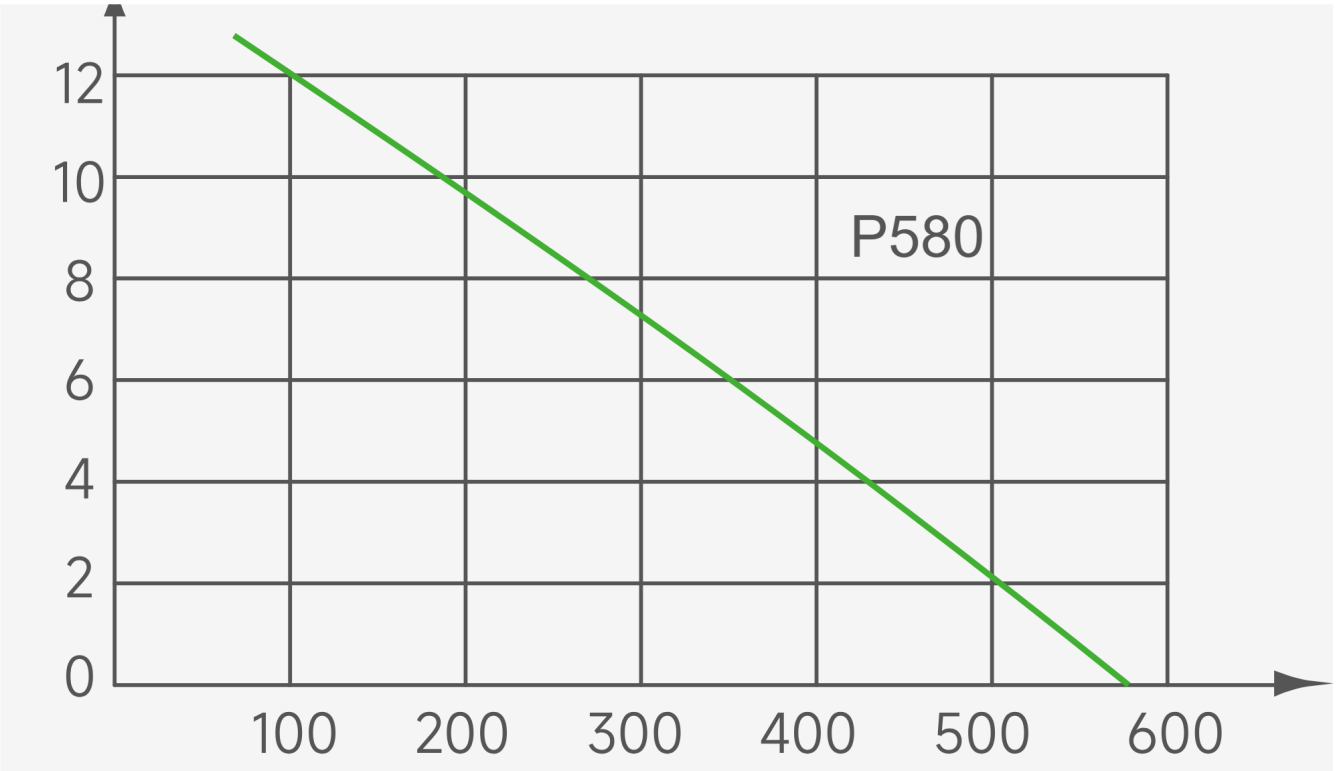

Kuva 2. P580:n tuottokäyrä: maks. virtaama 580 l/h, maks. nostokorkeus 12 m.

Laitteen rakenne

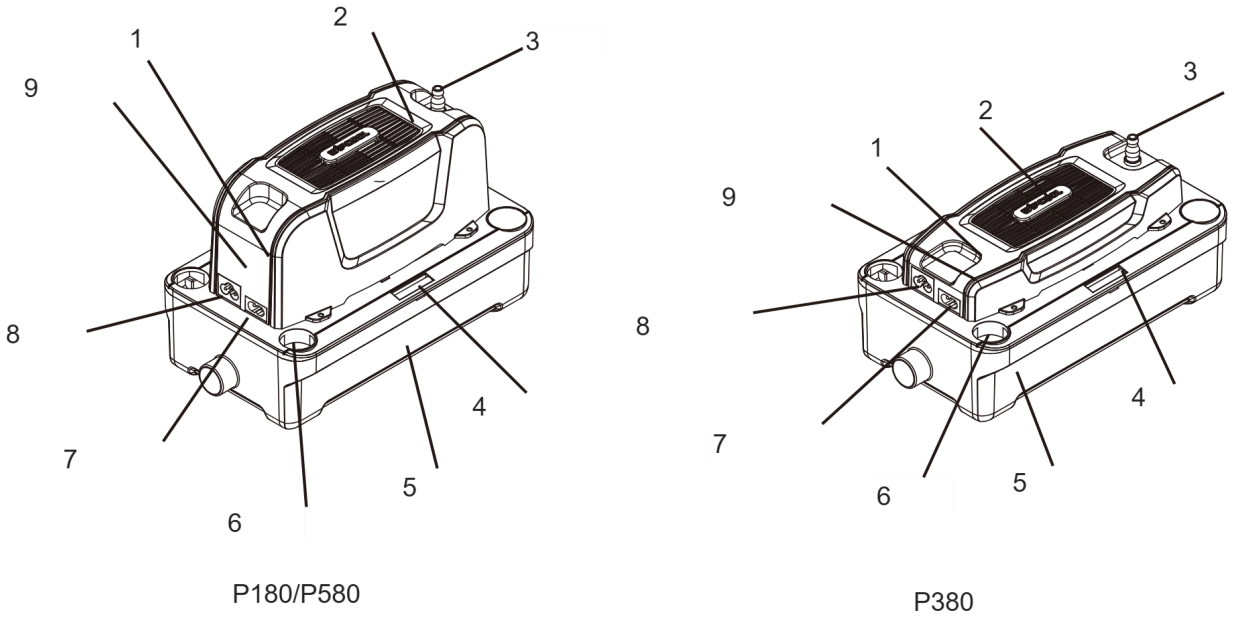

Kuva 3. Pumppujen P180/P580 ja P380 rakenne.

Merkintä	Osa
1	Hälytyssummeri
2	Moottori
3	Paineliitäntä
4	Vesivaaka
5	Säiliö
6	Kondenssiveden tuloliitäntä
7	Signaalijohto
8	Virtaliitäntä
9	Ohjainkortti

P180- ja P380-pumpuissa on kondenssiveden pinnankorkeusanturit. P580-pumpussa on anturit ja lisäksi uimuri. Hälytyssummeri ilmoittaa kondenssiveden korkeasta pinnasta, kun pumppu ei poista vettä oikein.

Pumpun mitat

Piirustusten mitat on ilmoitettu yksikössä mm.

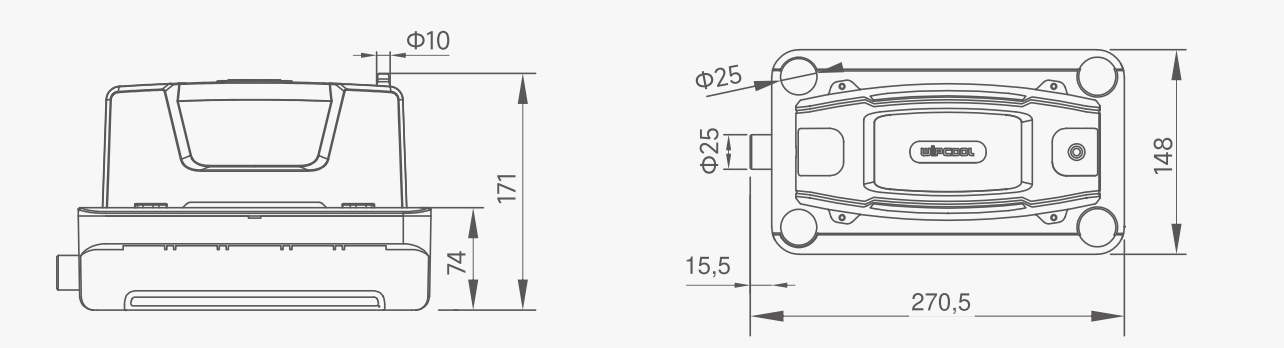

Kuva 4. P180:n mitat.

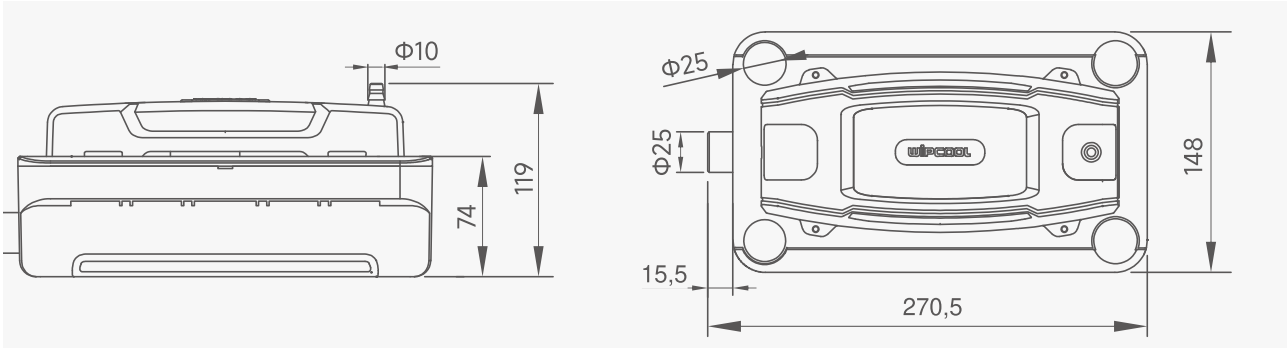

Kuva 5. P380:n mitat.

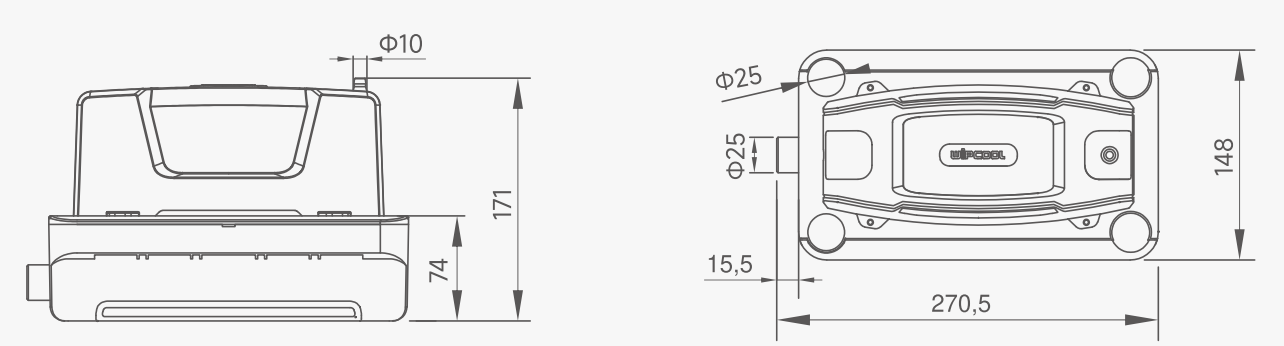

Kuva 6. P580:n mitat.

Toimituksen sisältö

Tarkista pakkauksen avaamisen jälkeen, että toimitus on täydellinen ja ehjä. Ilmoita puutteista tai vaurioista myyjälle.

- Kondenssivesipumppu.
- Letkukiristimet - 2 kpl, pituus 10 cm.
- Asennustulpat - 2 kpl.
- Asennusruuvit - 2 kpl.
- Asennuslevy ja kiristysrengas.

- Kuminen supistusliitin.
- Virtajohto.
- Käyttöohje.

Kuljetus ja säilytys

- Kuljeta pumppu alkuperäispakkauksessaan. Suojaa se liikkumiselta, iskuilta, kosteudelta, pölyltä ja äärilämpötiloilta.
- Säilytä pumppu vaakasuorassa 5–50 °C:n lämpötilassa kuivassa ja hyvin tuuletetussa paikassa, suojassa auringolta ja lämmönlähteiltä.

Käyttökohde

Valitse pumppu tulevan kondenssiveden määrän, nostokorkeuden ja järjestelmän virtausvastuksen mukaan. Mittaa nostokorkeus paineliitännästä paineletkun korkeimpaan kohtaan.

Asennus

01 Katkaise virransyöttö ja aseta pumppu vaakasuoralle alustalle tai valmistele seinäkiinnitys. Älä aseta pumppua johtojen tai letkujen varaan.

02 Seinäasennuksessa kiinnitä asennuslevy vaakasuoraan ja aseta pumppu sitten levyn uraan. Tarkista vaakasuoruus vesivaa'asta; ilmakuplan pitäisi olla keskellä.

03 Pumpussa on viisi kondenssiveden tuloliitäntää. Työnnä ilmalämpöpumpulta tai ilmastointilaitteelta tuleva tuloletku valittuun kondenssiveden tuloliitäntään; käytä halkaisijaltaan pienemmälle letkulle mukana toimitettua kumista supistusliitintä.

04 Asenna tuloletku viettämään alaspäin ja kiinnitä se niin, ettei se pääse irtoamaan. Jätä käyttämättömät kondenssiveden tuloliitännät suljetuiksi.

05 Työnnä sopivan kokoinen paineletku pumpun yläosassa olevaan paineliitäntään ja varmista liitos letkukiristimellä. Älä sekoita tulo- ja poistoliitäntää keskenään äläkä taita tai purista letkua.

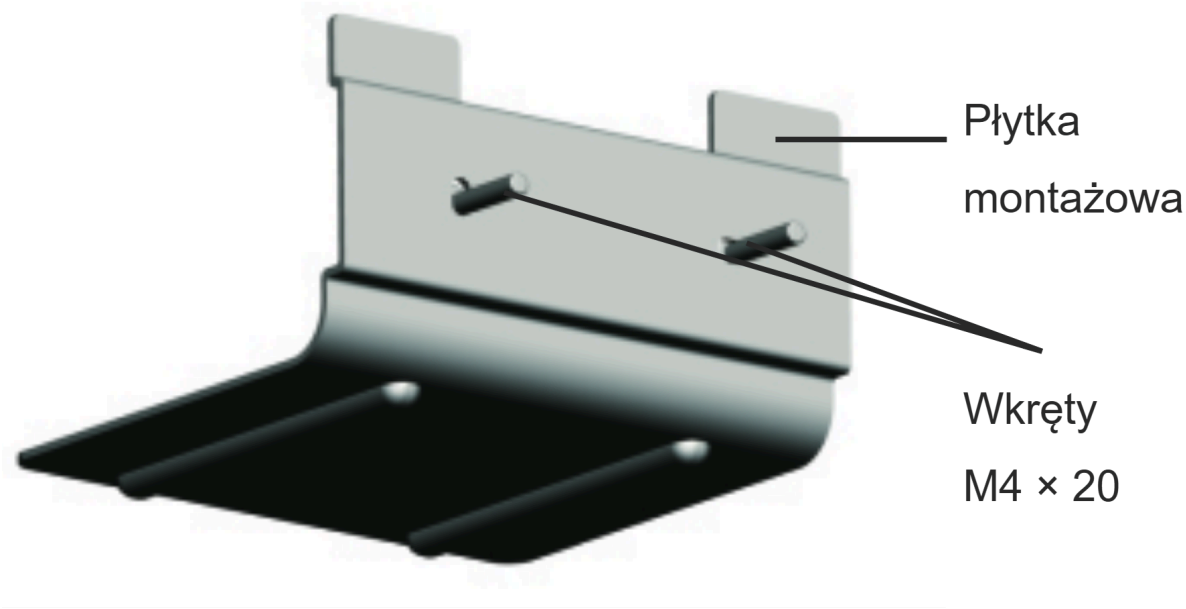

Kuva 7. Asennuslevy ja ruuvit.

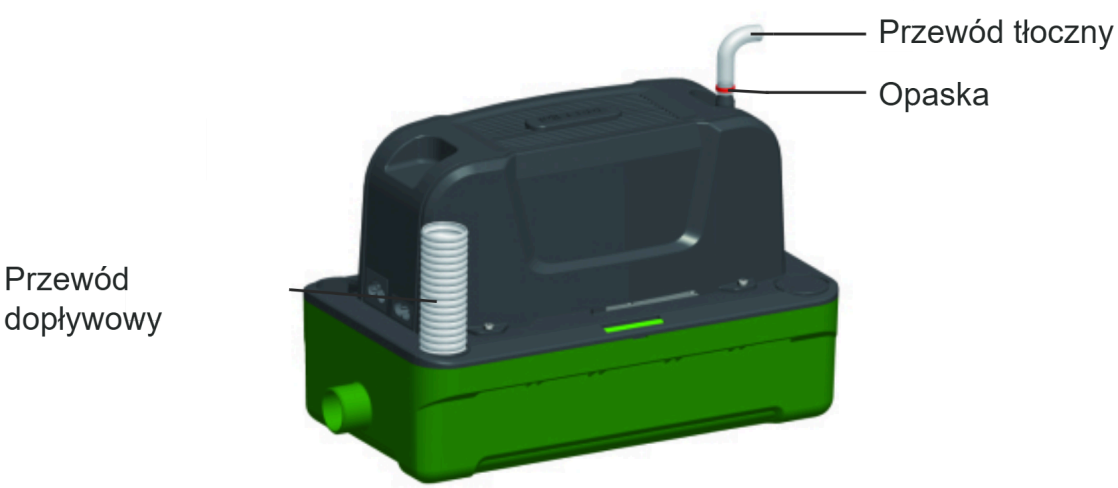

Kuva 8. Tuloletku, paineletku ja letkukiristin.

Kytkentä

VAROITUS

Katkaise virransyöttö ennen kytkentää.

HUOMIO

Älä sekoita virtajohtoa ja signaalijohtoa keskenään - virheellinen kytkentä vaurioittaa pumppua. Tarkista, että jännite vastaa arvokilven tietoja.

Virtajohto (POWER) on kolmijohtiminen ja signaalijohto kaksijohtiminen.

Kytke virtajohto (POWER) virtapiiriin, joka pysyy jännitteisenä ilmalämpöpumpun tai ilmastointilaitteen sammuttamisen tai hälytyksen aktivoitumisen jälkeen. Pumpun on voitava poistaa jäljellä oleva kondenssivesi.

On suositeltavaa kytkeä signaalijohto ilmalämpöpumpun tai ilmastointilaitteen hälytyspiiriin, joka pysäyttää laitteen pumpun vikaantuessa. Hälytyssummeri ei yksin sammuta ilmalämpöpumppua tai ilmastointilaitetta.

Käyttö

Tarkistus asennuksen jälkeen

01 Kun kytkennät on tehty oikein, kytke pumpun virransyöttö ja käynnistä ilmalämpöpumppu tai ilmastointilaite.

02 Kun kondenssivettä virtaa säiliöön, pumpun pitäisi käynnistyä itsestään, pumpata vesi pois ja sammua. Tarkista samalla, etteivät liitokset vuoda.

03 Jos pumppu ei toimi oikein, sammuta ilmalämpöpumppu tai ilmastointilaite ja tarkista osion ”VIANMÄÄRITYS” taulukko.

Kunnossapito

> **VAROITUS**
> Katkaise pumpun ja ilmalämpöpumpun tai ilmastointilaitteen virransyöttö ennen tarkistusta ja puhdistusta.

Yleiset ohjeet

Puhdista säiliö, suodatin ja anturien käsillä olevat pinnat kuuden kuukauden välein (mieluiten keväällä ja syksyllä) tai useammin, jos ne likaantuvat nopeasti. Älä päästä vettä kosketuksiin sähköosien kanssa.

Käytä puhdistukseen puhdasta vettä ja mietoa puhdistusainetta, esimerkiksi pientä määrää saippuaa. Käytä kausipuhdistuksessa antibakteerista ainetta, joka ei vahingoita pumpun muoviosia. Älä käytä alkoholia, bensiiniä, liuottimia, syövyttäviä aineita tai voimakkaita pesuaineita. Katkaise pumpun virransyöttö ennen ilmalämpöpumpun tai ilmastointilaitteen pesua ja suojaa pumppu kemikaalien pääsyltä siihen. Huuhtele ainejäämät huolellisesti pois ilmalämpöpumpusta tai ilmastointilaitteesta ennen pumpun kytkemistä takaisin.

Säiliön ja suodattimen puhdistus

01 Irrota tulo- ja paineletku. Varaa pyyhe siltä varalta, että jäljellä olevaa vettä läikkyy.

02 Vapauta säiliön kiinnitys ja irrota säiliö pumpun muusta osasta. Poista sitten suodatin.

03 Poista kertymät säiliöstä, suodattimesta ja anturien pinnoilta, joihin pääsee käsiksi säiliön irrottamisen jälkeen. Huuhtele säiliö puhtaalla vedellä.

04 Asenna irrotetut osat ja kytke letkut. Kun virransyöttö on palautettu, tarkista toiminta ja tiiviys.

Paineliitännän puhdistus

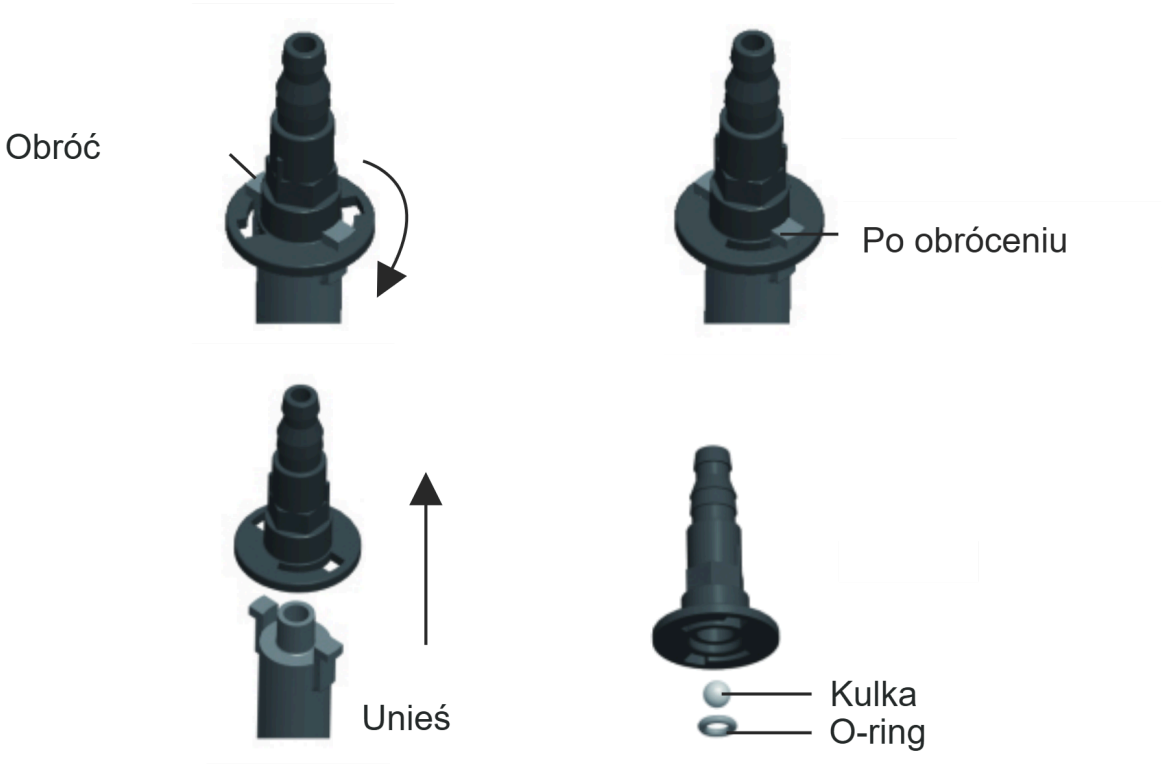

Kuva 9. Paineliitännän irrottaminen, kuula ja O-rengas.

01 Irrota paineletku paineliitännästä.

02 Käännä paineliitäntä vapautusasentoon ja nosta se pois (kuva 9). Älä kadota kuulaa ja O-rengasta.

03 Poista epäpuhtaudet, kokoa sitten kaikki osat ja aseta paineliitäntä paikalleen. Tarkista sen kiinnitys ja kytke paineletku.

04 Kytke virransyöttö ja tarkista veden poistuminen sekä liitoksen tiiviys.

Vianmääritys

VAROITUS

Katkaise pumpun ja ilmalämpöpumpun tai ilmastointilaitteen virransyöttö ennen liitäntöjen tarkistamista, johtojen tai letkujen irrottamista ja puhdistusta.

Ongelma	Mahdollinen syy	Ratkaisu
Pumppu käy jatkuvasti	Pumppu ei ole vaakasuorassa	Aseta pumppu vaakasuoraan.
Pumppu käy jatkuvasti	Säiliössä on kertymää	Puhdista säiliö ja anturien käsillä olevat pinnat osion ”KUNNOSSAPITO” ohjeiden mukaisesti.
Pumppu ei käynnisty	Pumppu ei ole vaakasuorassa	Aseta pumppu vaakasuoraan.
Pumppu ei käynnisty	Virransyöttö puuttuu	Tarkista virransyötön kytkentä.
Pumppu ei käynnisty	Väärä jännite	Tarkista, että virransyöttö vastaa arvokilven tietoja.
Pumppu ei käynnisty	Johtojen virheellinen kytkentä	Tarkista virtajohdon kytkennät.
Pumppu käy, mutta ei poista kondenssivettä	Kondenssiveden tuloliitäntä tai paineliitäntä on tukossa	Tarkista ja puhdista kondenssiveden tuloliitäntä ja paineliitäntä.
Pumppu käy, mutta ei poista kondenssivettä	Pumppu ei ole vaakasuorassa	Aseta pumppu vaakasuoraan.
Kondenssivesivuodot	Paineletku on vaurioitunut	Tarkista letku ja vaihda se, jos se on vaurioitunut.
Kondenssivesivuodot	Letkun virheellinen liitos	Korjaa liitos ja varmista se letkukiristimellä.
Pumpun kova käyntiääni	Sisäosien vaurio	Anna huoltoliikkeen korjata laite - tee huoltopyyntö osoitteessa wipcool.pl/serwis.
Pumppu pulputtaa tai pitää ääntä sammumisen jälkeen	Paineletkun pää on pumppua alempana ja syntyy lappoilmiö	Asenna letku niin, että sen pää on pumppua korkeammalla.
Pumppu käynnistyy ja sammuu liian usein	Liian suuri kondenssiveden tulovirtaus	Tarkista, ettei paineletku ole tukossa ja että kondenssivesi poistuu.
Pumppu käynnistyy ja sammuu liian usein	Säiliössä on kertymää	Puhdista säiliö ja anturien käsillä olevat pinnat osion ”KUNNOSSAPITO” ohjeiden mukaisesti.

Ongelma	Mahdollinen syy	Ratkaisu
Pumppu käynnistyy ja sammuu liian usein	Pumppu ei ole vaakasuorassa	Aseta pumppu vaakasuoraan.
Hälytys käynnistyy	Kondenssiveden pinta on liian korkealla	Sammuta ilmalämpöpumppu tai ilmastointilaite. Tarkista, etteivät paineliitäntä ja paineletku ole tukossa.
Hälytys käynnistyy	Signaalijohdon virheellinen kytkentä	Tarkista signaalijohdon kytkennät.

Jos hälytys käynnistyy edelleen tukosten tarkistamisen jälkeen, sammuta ilmalämpöpumppu tai ilmastointilaite. Anna huoltoliikkeen korjata laite - tee huoltopyyntö osoitteessa wipcool.pl/serwis.

Käytöstä poistetut sähkö- ja elektroniikkalaitteet

01



Yliviivatun jäteastian symboli tarkoittaa, ettei käytöstä poistettua laitetta saa hävittää muun jätteen mukana.

Käytöstä poistettuja sähkö- ja elektroniikkalaitteita koskevien voimassa olevien määräysten mukaan erilliskeräyksen symbolilla merkittyjä tuotteita ei saa sijoittaa muun yhdyskuntajätteen joukkoon. Haitallisten aineiden vuoksi elektroniikkatuotteet, joita ei lajitella erikseen, voivat olla vaarallisia ympäristölle ja ihmisten terveydelle. Käytöstä poistettujen sähkö- ja elektroniikkalaitteiden asianmukainen erilliskeräys ehkäisee haitallisia ympäristövaikutuksia.

Toimittamalla käytöstä poistetun laitteen keräyspisteeseen käyttäjä edistää sen uudelleenkäyttöä, kierrätystä ja hyödyntämistä.

Kierrätys - yksi ympäristönsuojelun menetelmistä. Prosessi, jossa jätteistä otetaan talteen aineita, joita voidaan käyttää uudelleen raaka-aineina.

Hyödyntäminen - käyttöarvonsa menettäneiden jätteiden, esimerkiksi muovin, paperin ja kartongin, käyttö uusioraaka-aineina (puhekielessä myös hävittäminen).

Tietoa käytöstä poistettujen sähkö- ja elektroniikkalaitteiden keräysjärjestelmästä

- Käytöstä poistettuja sähkö- ja elektroniikkalaitteita ei saa sijoittaa muun jätteen joukkoon.

- Puutteellisten sähkö- ja elektroniikkalaitteiden sekä käytöstä poistetuista laitteista peräisin olevien osien kerääminen on kielletty.
- Kotitalouskäyttöön tarkoitetun laitteen ostajalle toimittavan jälleenmyyjän on otettava toimituspaikassa maksutta vastaan käytöstä poistettu kotitalouslaite, jos se on samaa tyyppiä ja sillä on sama käyttötarkoitus kuin toimitetulla laitteella.
- Käyttäjä voi toimittaa käytöstä poistetun laitteen käytöstä poistettujen laitteiden kerääjälle, käsittelylaitokseen tai kunnan alueella yhdyskuntajätettä vastaanottavalle taholle.
- Tietoja keräyspisteistä on saatavilla maakuntahallintojen sekä kaupunkien ja kuntien virastojen BIP-sivuilla.

Huolto ja asiakirjat

Ota ennen huoltopyynnön tekemistä valmiiksi esille:

- Malli - se on laitteen arvokilvessä ja laskussa.
- Sarjanumero - jos sitä ei ole, ilmoita valmistusnumero (esim. 11/2025), joka on yleensä laitteen pohjassa.
- Ostotosite - valtuutetun jälleenmyyjän lasku tai kuitti.
- Vian kuvaus - mitä tapahtuu, mistä lähtien ja missä olosuhteissa.

Voit lähettää huoltopyynnön osoitteessa wipcool.pl/serwis. Sieltä löydät myös takuuehdot.

WIPCOOL®
TWÓJ KLUCZ DO KOMFORTU

HUOLTO JA ASIAKIRJAT

P180 · Käyttöohje

PAINOKSEN TIEDOT

Malli *Model*	**P180**
Painos *Edition*	**05.11.2026 · FI**
Valmistaja *Manufacturer*	**Zhejiang Wipcool Refrigeration Equipment Co., Ltd.**
Valtuutettu edustaja Puolassa *Authorised representative*	**4REF sp. z o.o., ul. gen. Władysława Andersa 38, 15-113 Białystok**

wipcool.eu

- käyttöohje verkossa ja muut kielet
- tuotekortti ja vaatimustenmukaisuusvakuutus
- huolto ja pyynnöt

CE-merkintä vahvistaa ilmoitetun vaatimustenmukaisuuden EU-vaatimusten kanssa. Yliviivattu jäteastia: älä hävitä käytettyä laitetta sekajätteen mukana.