WIPCOOL®

TWÓJ KLUCZ DO KOMFORTU

KÄYTTÖOHJE · SUOMI

S1

Tyhjiöpumput

Lue käyttöohje ennen käyttöä. Säilytä se laitteen luona koko sen käyttöiän ajan.



Lue käyttöohje
Turvallisuus- ja liitäntäohjeet ennen ensimmäistä käynnistystä.

Huolto ja takuu
Huoltopyynnöt ja takuuehdot osoitteessa wipcool.eu.

Asiakirjat verkossa
Käyttöohje, tuotekortti ja vaatimustenmukaisuusvakuutus osoitteessa wipcool.eu.

4REF sp. z o.o. - Wipcoolin valtuutettu jälleenmyyjä Puolassa

Painos 05.11.2026 · **wipcool.eu**

SISÄLLYS

Näin käytät ohjetta

Etsi tarvitsemasi luku. Oikealla olevat numerot ovat tämän vihkon sivuja.

01	Tyhjiöpumppujen Wipcool S1 / S1.5 / S2 käyttöohje	3
02	Yleistä	3
03	Symbolit ja esitystavat	3
04	Turvallisuustiedot	4
05	Tekniset tiedot	5
06	Laitteen kaavio	5
07	Pakkauksen sisältö	6
08	Kuljetus ja säilytys	7
09	Käyttökohteet	7
10	Käyttö	7
11	Huolto	8
12	Vianmääritys	9
13	Käytöstä poistetut sähkö- ja elektroniikkalaitteet	10
14	Huolto ja asiakirjat	11

SYMBOLIEN MERKITYS



SER-romun erilliskeräys

Älä hävitä käytettyä laitetta sekajätteen mukana.



CE-merkintä

Valmistajan vakuutus EU-vaatimusten täyttymisestä.



Lue käyttöohje

Turvallisuus- ja käyttöohjeet ennen työn aloittamista.

Tyhjiöpumppujen Wipcool S1 / S1.5 / S2 käyttöohje

Wipcool S1, S1.5 ja S2 ovat yksivaiheisia lamellityhjiöpumppuja tiiviiden järjestelmien tyhjiöintiin.

Käyttöohje on olennainen osa tuotetta. Lue tämä ohje huolellisesti ja noudata kaikkia ohjeita tarkasti.

Yleistä

Wipcool-tuotteet on suunniteltu kylmä- ja ilmastointialan pätevien teknikkojen ammattikäyttöön. Valmistajana Wipcool toteaa, että laitteitamme tulisi käyttää vain henkilöiden, joilla on asianmukainen pätevyys ja koulutus.

- Noudata kaikkia paikallisia turvallisuusmääräyksiä ja yleisiä turvallisuusstandardeja käyttäessäsi tyhjiöpumppua Wipcool S1, S1.5 tai S2.
- Käyttöohjetta tulisi säilyttää laitteen lähellä, jotta henkilöstö voi käyttää sitä helposti milloin tahansa.
- Pätevän henkilöstön tulisi perehtyä käyttöohjeeseen huolellisesti ja ymmärtää kaikki sen ohjeet ennen käytön aloittamista.
- Valmistaja ei vastaa vahingoista, jotka johtuvat virheellisestä käytöstä, käyttöohjeen noudattamatta jättämisestä, henkilöstön puutteellisesta pätevyydestä tai laitteeseen ilman lupaa tehdyistä muutoksista.
- Myyntiasiakirjoihin sisältyviä yleisiä myyntiehtoja sovelletaan.

Symbolit ja esitystavat

Laitteessa ja käyttöohjeessa käytetyt merkit ja merkinnät:

01

CE

Osoittaa, että tuote täyttää Euroopan unionissa voimassa olevat terveys-, turvallisuus- ja ympäristöstandardit.

02 **RoHS** Tuote täyttää vaarallisten aineiden käytön rajoittamista koskevat vaatimukset.

03



Älä hävitä pumppua kotitalousjätteen mukana.

04



Varoitus - lue merkin vieressä olevan laatikon teksti.

05



Vaarallinen jännite - sähköiskun vaara.

06



Varoitus syttyvistä aineista.

Turvallisuustiedot

VAROITUS
Älä ime pumppuun syttyviä, räjähtäviä tai myrkyllisiä kaasuja. Älä käytä pumppua ympäristössä, jossa on R32- tai R600a-kylmäainetta.

VAROITUS
Älä käytä pumppua sateessa. Laitteeseen päässyt vesi voi aiheuttaa sähköiskun.

VAROITUS
Älä ime pumppuun syövyttäviä tai öljyn kanssa kemiallisesti reagoivia kaasuja.

- Imettävän kaasun lämpötila ei saa ylittää 40 °C. Käytä pumppua ympäristön lämpötilassa 5–45 °C.

VAROITUS
Älä käynnistä pumppua ilman öljyä tai jos öljyä on liian vähän.

Tekniset tiedot

Parametri	S1	S1.5	S2
Virransyöttö	230 V~ / 50–60 Hz	230 V~ / 50–60 Hz	230 V~ / 50–60 Hz
Vaiheiden määrä	1	1	1
Lopputyhjiö	150 mikronia (0,2 mbar)	150 mikronia (0,2 mbar)	150 mikronia (0,2 mbar)
Teho	190 W	190 W	250 W
Maks. virtaama	57 l/min	85 l/min	113 l/min
Öljymäärä	230 ml	210 ml	200 ml
Imuliitäntä	1/4" SAE	1/4" SAE	1/4" SAE
Käyttölämpötila	5–45 °C	5–45 °C	5–45 °C
Imettävän kaasun enimmäislämpötila	40 °C	40 °C	40 °C
Mitat (p × l × k)	266 × 121 × 194 mm	266 × 121 × 194 mm	266 × 121 × 194 mm

Laitteen kaavio

Pumpussa on läpinäkyvä öljysäiliö ja sisäänrakennettu takaiskuventtiili. Suojaukset rajoittavat öljyn vuotamista pumppua kallistettaessa ja öljyn roiskumista.

Öljyntäyttötulppa on öljysäiliön yläpuolella ja tyhjennysruuvi sen alapuolella.

Mitat

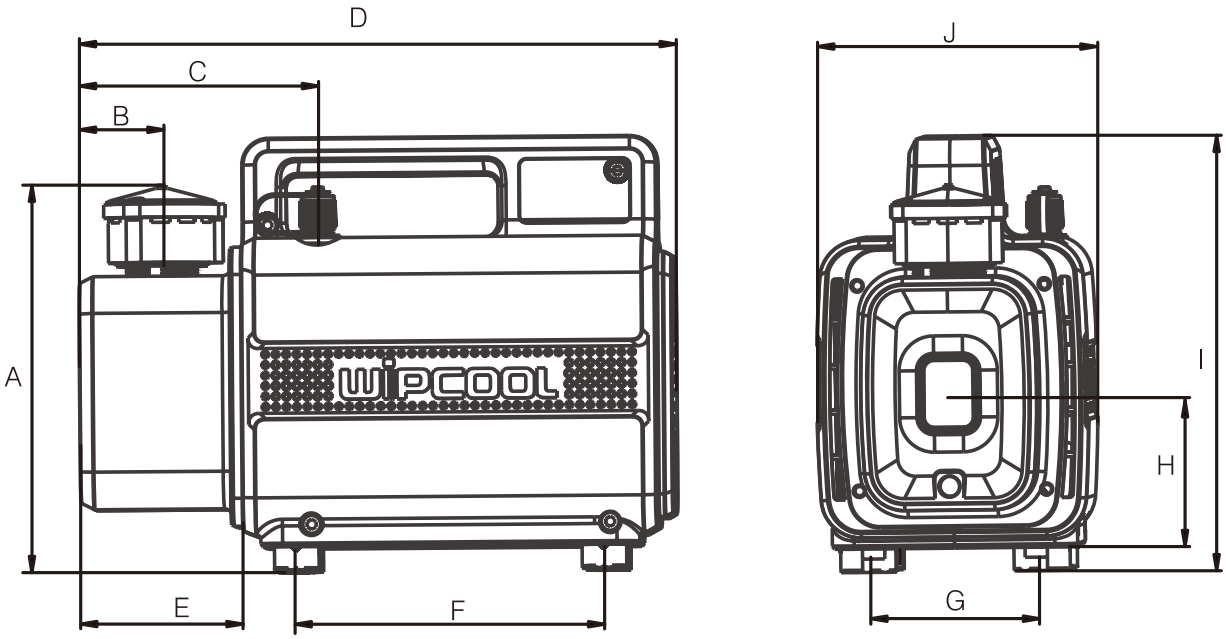

Kuva 1. Pumppujen S1, S1.5 ja S2 mitat. Mitat mm.

Merkintä	Mitta	Merkintä	Mitta
A	145 mm	F	138 mm
B	36 mm	G	70 mm
C	107 mm	H	69 mm
D	266 mm	I	194 mm
E	73 mm	J	121 mm

Pakkauksen sisältö

- Tyhjiöpumppu.
- Tyhjiöpumppuöljy.
- Käyttöohje.

Tyhjiöintiletku ei sisälly pakkaukseen.

Tarkista pakkauksen avaamisen jälkeen, että kaikki osat ovat mukana ja ehjiä. Ilmoita myyjälle puutteista, vaurioista tai pakkaukseen vuotaneesta öljystä.

Kuljetus ja säilytys

- Kuljeta pumppu alkuperäispakkauksessa.
- Säilytä pumppu kuivassa paikassa, suojassa suoralta auringonvalolta ja lämmönlähteiltä.
- Säilytä pumppu lämpötilassa -20–+60 °C.

Käyttökohteet

Pumput on tarkoitettu kevyisiin huoltotöihin kylmälaitteiden, split-tyyppisten ilmalämpöpumppujen ja ilmastointilaitteiden, pienten kylmäjärjestelmien ja autojen ilmastointijärjestelmien tyhjiöinnissä. Pumppuja voidaan käyttää myös muissa korkeatyhjiöjärjestelmissä, esimerkiksi tyhjiöpakkaamisessa, kaasuanalyysissä, kestomuovien muovauksessa, painolaitteissa ja lääkinnällisissä laitteissa.

Käyttö

Ennen ensimmäistä käyttöä

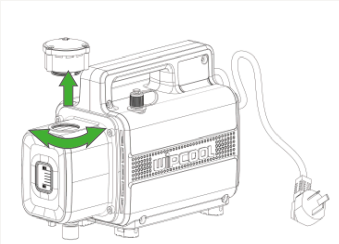

01 **Vaihe 1**
Kierrä öljyntäyttötulppa auki. Kuva 2. Öljyntäyttötulpan avaaminen.

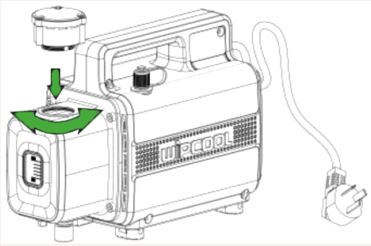

02 **Vaihe 2**
Kaada tyhjiöpumppuöljyä hitaasti, kunnes öljyn pinta ulottuu öljyn tarkastuslasin puoliväliin, ja kierrä öljyntäyttötulppa kiinni. Kuva 3. Öljyn täyttö.

Öljyn lisääminen

Jos öljyn pinta on öljyn tarkastuslasin puolivälin alapuolella, lisää öljyä samalla tavalla kuin ensimmäisessä täytössä (vaiheet 1–2 edellä). Irrota pumppu virtalähteestä ennen öljyntäyttötulpan avaamista.

Käynnistäminen

Tarkista pumpun ja tarvikkeiden kunto sekä öljyn määrä ennen jokaista käyttökertaa. Lisää tarvittaessa öljyä edellä olevan kohdan ”Öljyn lisääminen” mukaisesti.

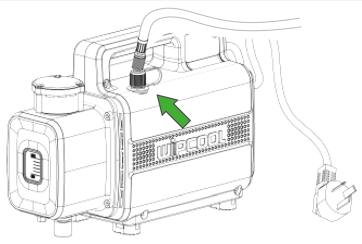

01 **Vaihe 1**
Liitä tyhjiöintiletku pumpun imuliitäntään ja järjestelmään. Kuva 4. Letkun liittäminen imuliitäntään.

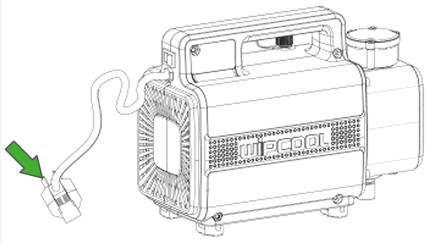

02 **Vaihe 2**
Liitä pumppu virtalähteeseen ja käynnistä se virtakytkimestä. Kuva 5. Virransyötön liittäminen ja pumpun virtakytkin.

Huolto

Yleiset ohjeet

Vaihda öljy, kun se mustuu, samenee (emulgoituu) tai likaantuu.

> **VAROITUS**
> Irrota pumppu virtalähteestä ennen öljyn tyhjentämistä ja osien irrottamista.

Öljynvaihto

01 Kierrä öljysäiliön alla oleva tyhjennysruuvi auki ja tyhjennä öljy. Kiristä sitten tyhjennysruuvi.

02 Kierrä öljyntäyttötulppa auki ja kaada uutta tyhjiöpumppuöljyä hitaasti. Sisäänrakennettu öljyvuotosuoja rajoittaa täyttönopeutta.

03 Liitä pumppu virtalähteeseen ja käynnistä se virtakytkimestä. Tarkista, että öljyn pinta on tasaantunut öljyn tarkastuslasin puoliväliin.

04 Sammuta pumppu ja irrota se virtalähteestä. Kierrä öljyntäyttötulppa kiinni.

Vianmääritys

Ongelma	Mahdollinen syy	Ratkaisu
Riittämätön tyhjiö	Liian vähän öljyä	Lisää öljyä öljyn tarkastuslasin puoliväliin asti.
Riittämätön tyhjiö	Öljy on emulgoitunutta tai likaista	Vaihda öljy.
Riittämätön tyhjiö	Öljynottokohta on tukossa tai öljynsyöttö on riittämätön	Teetä korjaus huollossa - tee huoltopyyntö osoitteessa wipcool.pl/serwis.
Riittämätön tyhjiö	Letkut tai tyhjiöitävä järjestelmä vuotavat	Tarkista letkujen ja järjestelmän tiiviys; korjaa vuodot.
Riittämätön tyhjiö	Väärin valittu pumppu, esimerkiksi liian pieni	Valitse pumppu tyhjiöitävän järjestelmän koon mukaan.
Riittämätön tyhjiö	Osien kuluminen, kasvaneet välykset tai pumpun sisällä olevan putken vuoto	Teetä korjaus huollossa - tee huoltopyyntö osoitteessa wipcool.pl/serwis.
Riittämätön tyhjiö	Likaa öljyntäyttötulpan tiivistyspinnalla	Tarkista pinta ja poista lika.
Öljyvuodot	Kulunut akselitiiviste	Teetä korjaus huollossa - tee huoltopyyntö osoitteessa wipcool.pl/serwis.
Öljyvuodot	Löystynyt tai vaurioitunut öljysäiliön liitos	Teetä korjaus huollossa - tee huoltopyyntö osoitteessa wipcool.pl/serwis.

Ongelma	Mahdollinen syy	Ratkaisu
Vaikea käynnistyminen	Öljyn matala lämpötila	Käynnistä pumppu niin, että imuliitäntä on avoin ilmakehään, ja anna pumpun käydä, kunnes öljy lämpenee.
Vaikea käynnistyminen	Moottorin tai virransyötön ongelma	Tarkista virransyöttö. Jos se toimii, keskeytä työ. Teetä korjaus huollossa - tee huoltopyyntö osoitteessa wipcool.pl/serwis.
Vaikea käynnistyminen	Epäpuhtauksia pumpun sisällä	Teetä korjaus huollossa - tee huoltopyyntö osoitteessa wipcool.pl/serwis.
Pumppu ei käynnisty tai pysähtyy äkillisesti	Moottorin tai virransyötön ongelma	Tarkista virransyöttö. Jos se toimii, keskeytä työ. Teetä korjaus huollossa - tee huoltopyyntö osoitteessa wipcool.pl/serwis.

Käytöstä poistetut sähkö- ja elektroniikkalaitteet

01



Yliviivatun jäteastian symboli tarkoittaa, ettei käytöstä poistettua laitetta saa hävittää muun jätteen mukana.

Käytöstä poistettuja sähkö- ja elektroniikkalaitteita koskevien voimassa olevien määräysten mukaan erilliskeräyksen symbolilla merkittyjä tuotteita ei saa hävittää muun yhdyskuntajätteen mukana. Haitallisten aineiden vuoksi elektroniikkatuotteet, joita ei lajitella erikseen, voivat olla vaarallisia ympäristölle ja ihmisten terveydelle. Käytöstä poistettujen sähkö- ja elektroniikkalaitteiden asianmukainen erilliskeräys ehkäisee haitallisia ympäristövaikutuksia.

Toimittamalla käytöstä poistetun laitteen keräyspisteeseen käyttäjä edistää sen uudelleenkäyttöä, kierrätystä ja hyödyntämistä.

Kierrätys - yksi ympäristönsuojelun menetelmistä. Prosessi, jossa jätteestä otetaan talteen aineita, joita voidaan käyttää uudelleen raaka-aineina.

Hyödyntäminen - käyttöarvonsa menettäneen jätteen, esimerkiksi muovin, paperin ja kartongin, käyttö uusioraaka-aineena (puhekielessä myös hävittäminen).

Tietoa käytöstä poistettujen sähkö- ja elektroniikkalaitteiden keräysjärjestelmästä

- Käytöstä poistettuja sähkö- ja elektroniikkalaitteita ei saa hävittää muun jätteen mukana.
- Puutteellisten sähkö- ja elektroniikkalaitteiden sekä käytöstä poistetuista laitteista peräisin olevien osien kerääminen on kielletty.
- Jälleenmyyjän, joka toimittaa ostajalle kotitalouskäyttöön tarkoitetun laitteen, on otettava kotitaloudesta peräisin oleva käytöstä poistettu laite maksutta vastaan toimituspaikassa, jos käytöstä poistettu laite on samantyyppinen ja sillä on sama käyttötarkoitus kuin toimitetulla laitteella.
- Käyttäjä voi toimittaa käytöstä poistetun laitteen käytöstä poistettujen laitteiden kerääjälle, käsittelylaitokseen tai kunnan alueella toimivalle yhdyskuntajätteen vastaanottajalle.
- Tietoa keräyspisteistä on saatavilla maakuntahallintojen sekä kaupunkien ja kuntien virastojen BIP-verkkosivuilla.

Huolto ja asiakirjat

Ota esille ennen huoltopyynnön tekemistä:

- Malli - löytyy laitteen tyyppikilvestä ja laskusta.
- Sarjanumero - jos sitä ei ole, ilmoita valmistusnumero (esim. 11/2025), joka löytyy yleensä laitteen pohjasta.
- Ostotosite - valtuutetun jälleenmyyjän lasku tai kuitti.
- Vian kuvaus - mitä tapahtuu, mistä lähtien ja missä olosuhteissa.

Voit lähettää huoltopyynnön osoitteessa wipcool.pl/serwis. Sieltä löydät myös takuuehdot.

WIPCOOL®
TWÓJ KLUCZ DO KOMFORTU

HUOLTO JA ASIAKIRJAT

S1 · Käyttöohje

PAINOKSEN TIEDOT

Malli *Model*	**S1**
Painos *Edition*	**05.11.2026 · FI**
Valmistaja *Manufacturer*	**Zhejiang Wipcool Refrigeration Equipment Co., Ltd.**
Valtuutettu edustaja Puolassa *Authorised representative*	**4REF sp. z o.o., ul. gen. Władysława Andersa 38, 15-113 Białystok**

wipcool.eu

- käyttöohje verkossa ja muut kielet
- tuotekortti ja vaatimustenmukaisuusvakuutus
- huolto ja pyynnöt

CE

CE-merkintä vahvistaa ilmoitetun vaatimustenmukaisuuden EU-vaatimusten kanssa. Yliviivattu jäteastia: älä hävitä käytettyä laitetta sekajätteen mukana.