WIPCOOL®

TWÓJ KLUCZ DO KOMFORTU

LIETOŠANAS INSTRUKCIJA · LATVIEŠU VALODA

C110T

Augstspiediena tīrīšanas iekārta

Pirms lietošanas izlasiet instrukciju. Glabājiet to pie ierīces visu tās lietošanas laiku.



Izlasiet instrukciju

Drošības un pieslēgšanas noteikumi pirms pirmās iedarbināšanas.

Serviss un garantija

Servisa pieteikumi un garantijas noteikumi vietnē wipcool.eu.

Dokumenti tiešsaistē

Instrukcija, tehniskā lapa un atbilstības deklarācija vietnē wipcool.eu.

4REF sp. z o.o. - pilnvarots Wipcool izplatītājs Polijā

Izdevums 05.11.2026 · **wipcool.eu**

SATURS

Kā lietot instrukciju

Atrodiet vajadzīgo nodaļu. Skaitļi labajā pusē ir šīs brošūras lappuses.

01	Wipcool C110T lietošanas pamācība	3
02	Vispārīga informācija	3
03	Simboli un apzīmējumi	3
04	Drošības informācija	5
05	Tehniskie dati	6
06	Iekārtas shēma	7
07	Komplekta saturs	9
08	Transportēšana un uzglabāšana	10
09	Pielietojums	10
10	Pieslēgšana	10
11	Lietošana	13
12	Apkope	15
13	Problēmu novēršana	17
14	Nolietotas elektriskās un elektroniskās iekārtas	18
15	Serviss un dokumenti	19

SIMBOLU NOZĪME



EEIA dalītā savākšana

Neizmetiet nolietoto iekārtu kopā ar sadzīves atkritumiem.



CE marķējums

Ražotāja deklarācija par atbilstību ES prasībām.



Izlasiet instrukciju

Drošības un lietošanas noteikumi pirms darba sākšanas.

Wipcool C110T lietošanas pamācība

Augstspiediena tīrīšanas iekārta Wipcool C110T ir paredzēta tīrīšanas darbiem gaisa kondicionēšanas un saldēšanas nozarē, kā arī rūpniecībā. Tā var saņemt ūdeni no ūdensapgādes sistēmas vai ārējas tvertnes.

Lietošanas pamācība ir neatņemama izstrādājuma sastāvdaļa. Lūdzu, rūpīgi izlasiet šo pamācību un stingri ievērojiet visus norādījumus.

Vispārīga informācija

Wipcool izstrādājumi ir paredzēti profesionālai lietošanai kvalificētiem gaisa kondicionēšanas un saldēšanas nozares tehniķiem. Wipcool kā ražotājs nosaka, ka mūsu iekārtas drīkst lietot tikai personas ar atbilstošu kvalifikāciju un apmācību.

- Lietojot augstspiediena tīrīšanas iekārtu Wipcool C110T, jāievēro visi vietējie drošības noteikumi un vispārīgie drošības standarti.
- Lietošanas pamācība jāglabā iekārtas tuvumā, lai personāls tai jebkurā brīdī varētu viegli piekļūt.
- Pirms lietošanas kvalificētam personālam rūpīgi jāiepazīstas ar lietošanas pamācību un jāizprot visi tajā ietvertie norādījumi.
- Ražotājs neatbild par zaudējumiem, kas radušies nepareizas lietošanas, lietošanas pamācības neievērošanas, personāla kvalifikācijas trūkuma vai jebkādu neatļautu iekārtas pārveidojumu dēļ.
- Ir spēkā pārdošanas dokumentos ietvertie vispārīgie pārdošanas noteikumi.

Simboli un apzīmējumi

Uz iekārtas un pamācībā izmantotās zīmes un apzīmējumi:

01

CE

Norāda, ka izstrādājums atbilst Eiropas Savienībā spēkā esošajiem veselības, drošības un vides aizsardzības standartiem.

02



Neizmetiet iekārtu sadzīves atkritumos.

03



Brīdinājums - izlasiet tekstu rāmī blakus zīmei.

04



Bīstams spriegums - elektrotraumas risks.

05



Brīdinājums par ugunsgrēka vai sprādziena risku uzliesmojošu materiālu klātbūtnē.

06



Uzmanību - iekārtas bojājuma vai nepareiza darba rezultāta risks.

07



Lietojiet acu aizsarglīdzekļus.

08



Lietojiet aizsargcimdus.

Drošības informācija

BRĪDINĀJUMS
Pirms kondicioniera tīrīšanas atvienojiet tā barošanu.

Pirms darba sākšanas

- Elektriskajam pieslēgumam jāatbilst vietējiem elektrodrošības noteikumiem.
- Pirms katras lietošanas reizes pārbaudiet iekārtu, šļūtenes un savienojumus. Nelietojiet iekārtu, ja tā ir bojāta vai darbojas nepareizi.
- Strādājiet labi vēdināmā vietā. Neļaujiet bērniem un nepiederošām personām tuvoties darba vietai.
- Nelietojiet iekārtu, ja esat noguris vai atrodaties alkohola, narkotiku vai darbspējas ierobežojošu medikamentu ietekmē.
- Nesniedzieties pārāk tālu un nestāviet uz nestabilas pamatnes. Saglabājiet līdzsvaru un stabilu kāju balstu.

BRĪDINĀJUMS
Lietojiet gumijas cimdus, gumijas apavus un aizsargbrilles vai sejas aizsargu.

BRĪDINĀJUMS
Nevērsiet smidzināšanas pistoli pret cilvēkiem, īpaši pret acīm vai muti. Bojātu šļūteni nekavējoties nomainiet - tai pārplīstot, var rasties smagas traumas.

BRĪDINĀJUMS
Neiepildiet iekārtā benzīnu vai citus uzliesmojošus šķidrumus. Nelietojiet to sprādzienbīstamā vidē vai uzliesmojošu šķidrumu, gāzu vai putekļu klātbūtnē.

BRĪDINĀJUMS
Nelietojiet skābes vai līdzekļus, kas satur nātrija vai kālija hidroksīdu. Nesajauciet ķīmiskās vielas - tās var sabojāt iekārtu un izraisīt dzīvībai bīstamas reakcijas.

BRĪDINĀJUMS
Neapsmidziniet iekārtu ar ūdeni vai ķīmiskām vielām un neiegremdējiet to ūdenī. Pirms pieslēgšanas, apkopes vai servisa darbu veikšanas izslēdziet iekārtu un atvienojiet barošanu.

Iekārtas aizsardzība

UZMANĪBU
Nepievienojiet ūdenim mazgāšanas līdzekli. Tas var izraisīt sūkņa galvas un ar to savienoto sistēmu koroziju.

UZMANĪBU
Nelietojiet iekārtu bez ieplūdes filtra. Piesārņojums var bloķēt sūkni, samazināt spiedienu vai apturēt ūdens plūsmu.

- Izslēdziet iekārtu, kad tvertne ir tukša. Sūkņa darbība bez ūdens var to sabojāt.
- Lietojiet tikai apstiprinātus piederumus un rezerves daļas. Smidzināšanas pistolei un sprauslām jābūt oriģinālām un piemērotām šim modelim.
- Nenoņemiet aizsargpārsegus un neizjauciet iekārtu. Neremontējiet to patstāvīgi.

Tehniskie dati

Parametrs	Vērtība
Modelis	C110T
Barošana	230 V~ / 50–60 Hz
Jauda	2,5 kW
Aizsardzības klase	I
Darba spiediens	90 bar
Spiediena regulēšanas diapazons	10–90 bar
Maksimālais spiediens	110 bar
Ieplūdes ūdens spiediens	3 bar
Plūsmas ātrums	9 l/min
Ieplūdes šļūtene	2 m
Augstspiediena šļūtene	10 m
Apkārtējās vides temperatūra darbības laikā	5–40 °C
Uzglabāšanas temperatūra	5–40 °C
Iekārtas masa	26 kg

Parametrs	Vērtība
Izmēri (gar. × plat. × augst.)	460 × 280 × 290 mm

Iekārtas shēma



Attēls 1. No augšas: barošanas slēdzis, strāvas aizsardzības ierīce.



Attēls 2. No augšas: eļļas iepildes atvere, eļļas līmeņa lodziņš, eļļas iztecināšanas atvere.

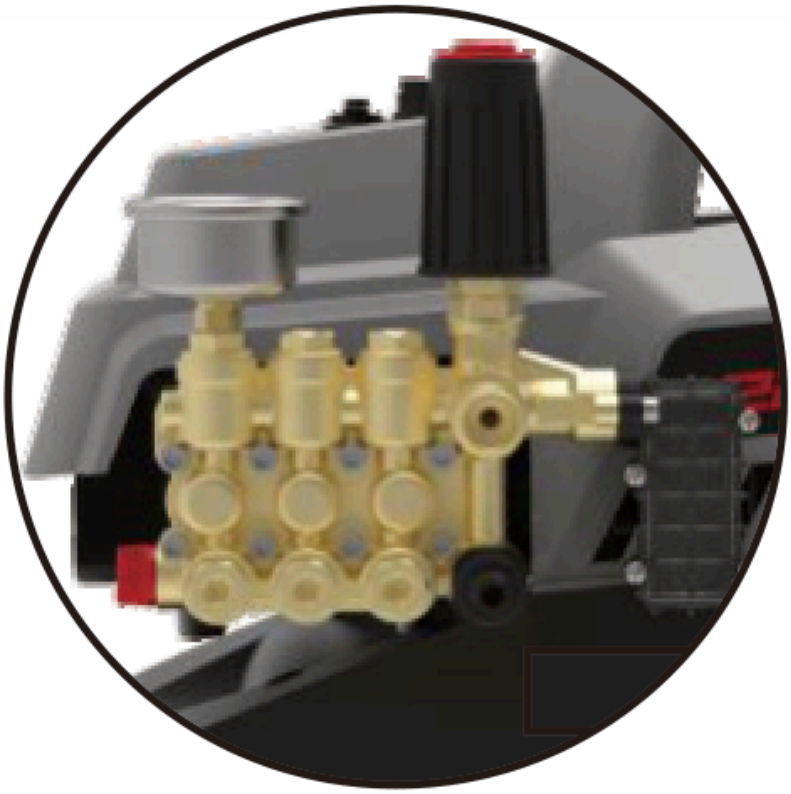

Attēls 3. Ūdens ieplūde - pieslēguma uzgalis sūkņa galvas sānos.

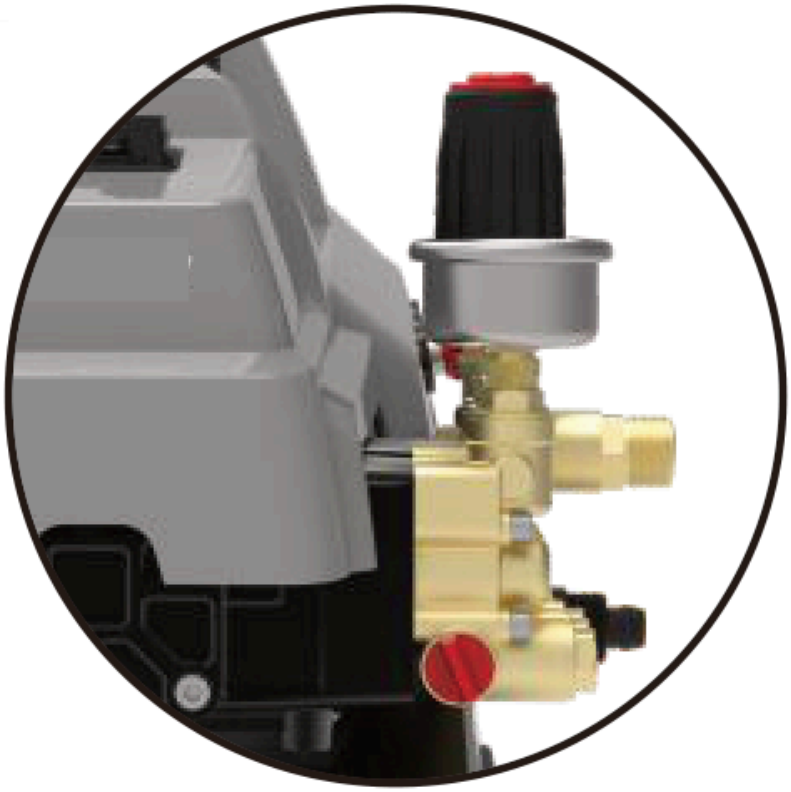

Attēls 4. No augšas: spiediena regulēšanas poga, manometrs, ūdens izplūde.

Komplekta saturs

- Augstspiediena tīrīšanas iekārta C110T.
- Smidzināšanas pistole un lance.
- 0°, 15° un 25° sprauslas.
- Ieplūdes filtrs.
- 2 m ieplūdes šļūtene.
- 10 m augstspiediena šļūtene.
- Lietošanas pamācība.

Pēc izpakošanas pārbaudiet komplekta pilnīgumu un stāvokli. Par trūkstošām daļām vai transportēšanas laikā radušos bojājumiem ziņojiet pārdevējam.

Transportēšana un uzglabāšana

Sargājiet iekārtu no sala. Sūknī sasalis ūdens var sabojāt galvu un motoru.

- Pirms pārvietošanas izslēdziet iekārtu, atvienojiet barošanu un nospiediet smidzināšanas pistoles mēlīti, lai izlaistu spiedienu no šļūtenes.
- Transportēšanas laikā nemetiet iekārtu; sargājiet to no triecieniem un pārmērīgas vibrācijas.
- Transportēšanas laikā sargājiet iekārtu no mitruma, putekļiem un galējām temperatūrām.
- Pirms uzglabāšanas iztukšojiet ūdeni no sistēmas. Uzglabājiet iekārtu horizontāli, sausā, labi vēdināmā vietā, 5–40 °C temperatūrā, sargājot no tiešiem saules stariem un siltuma avotiem.
- Nenovietojiet priekšmetus uz iekārtas. Nesaspiediet barošanas vadu un nesalokiet augstspiediena šļūteni.

Pielietojums

Iekārta ir paredzēta tehnisko sistēmu, mašīnu, iekārtu un darba virsmu tīrīšanai gaisa kondicionēšanas un saldēšanas nozarē, kā arī rūpniecībā.

Pieslēgšana

Sagatavošana

01 Pārbaudiet barošanas vada un ieplūdes filtra stāvokli un pārliecinieties, ka iekārtas skrūves un uzgriežņi nav vaļīgi.

02 Pievienojiet augstspiediena šļūteni iekārtas ūdens izplūdei, bet otru galu - smidzināšanas pistolei.

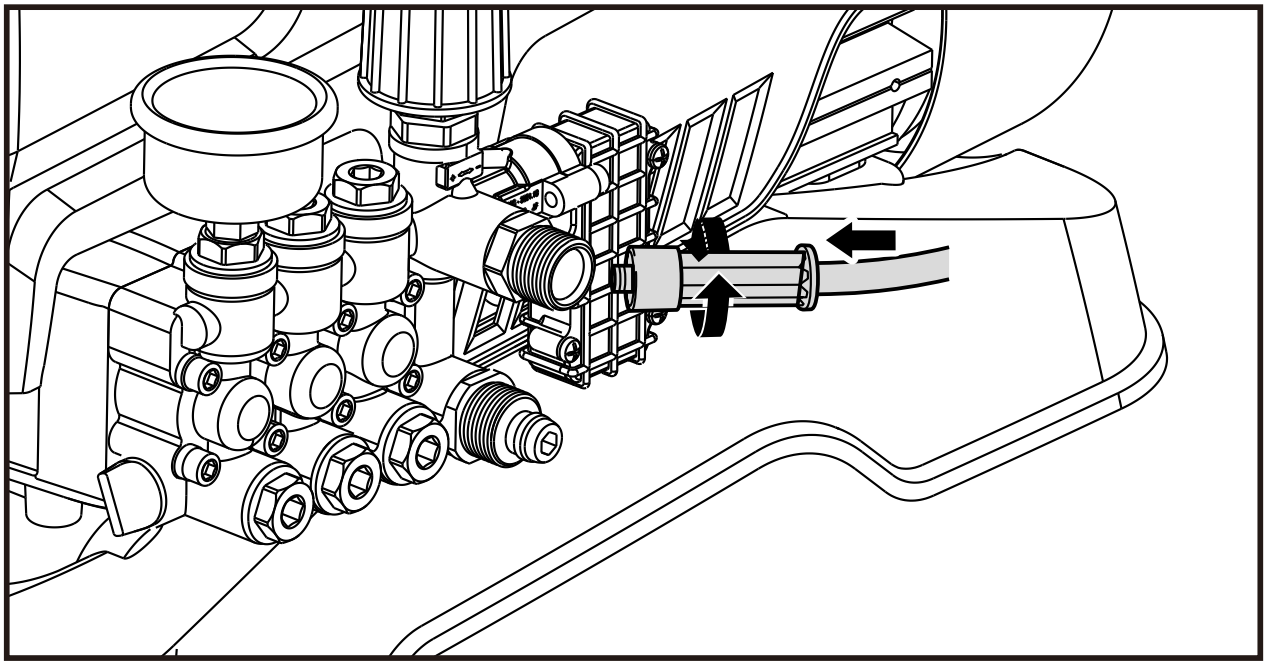

Attēls 5. Šļūtenes pievienošana ūdens izplūdei.

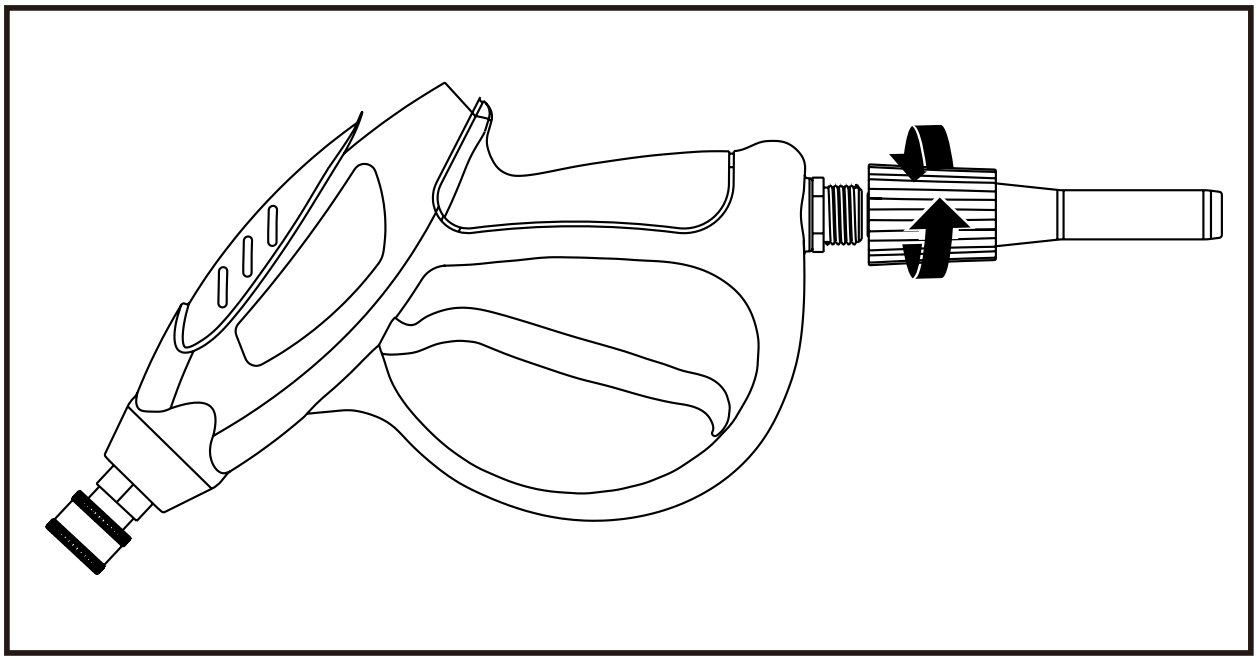

Attēls 6. Šļūtenes pievienošana smidzināšanas pistolei.

Ūdens padeve

01 Pievienojiet ieplūdes šļūteni iekārtas ūdens ieplūdei. Savienojumā jābūt gumijas blīvei.

02 Pievienojiet otru šļūtenes galu krānam vai uzstādiet tam ieplūdes filtru un iegremdējiet to ūdens tvertnē. Ūdens līmenis tvertnē nedrīkst atrasties zemāk par iekārtu.

03 Pārbaudiet savienojumu hermētiskumu. Ja ūdeni padod no krāna, atveriet ūdens padevi.

Atgaisošana

01 Atstājiet smidzināšanas pistoli bez sprauslas un ar spiediena regulēšanas pogu iestatiet zemāko spiedienu.

02 Pievienojiet barošanu un nospiediet smidzināšanas pistoles mēlīti, pēc tam ieslēdziet iekārtu ar barošanas slēdzi.

03 Turiet mēlīti nospiestu, līdz ūdens izplūst vienmērīgā strūklā. Ja ūdeni padod no tvertnes, pēc ūdens izplūdes sākšanās turpiniet atgaisošanu 1 min.

04 Izslēdziet iekārtu, atvienojiet barošanu un nospiediet smidzināšanas pistoles mēlīti, lai izlaistu spiedienu no šļūtenes.

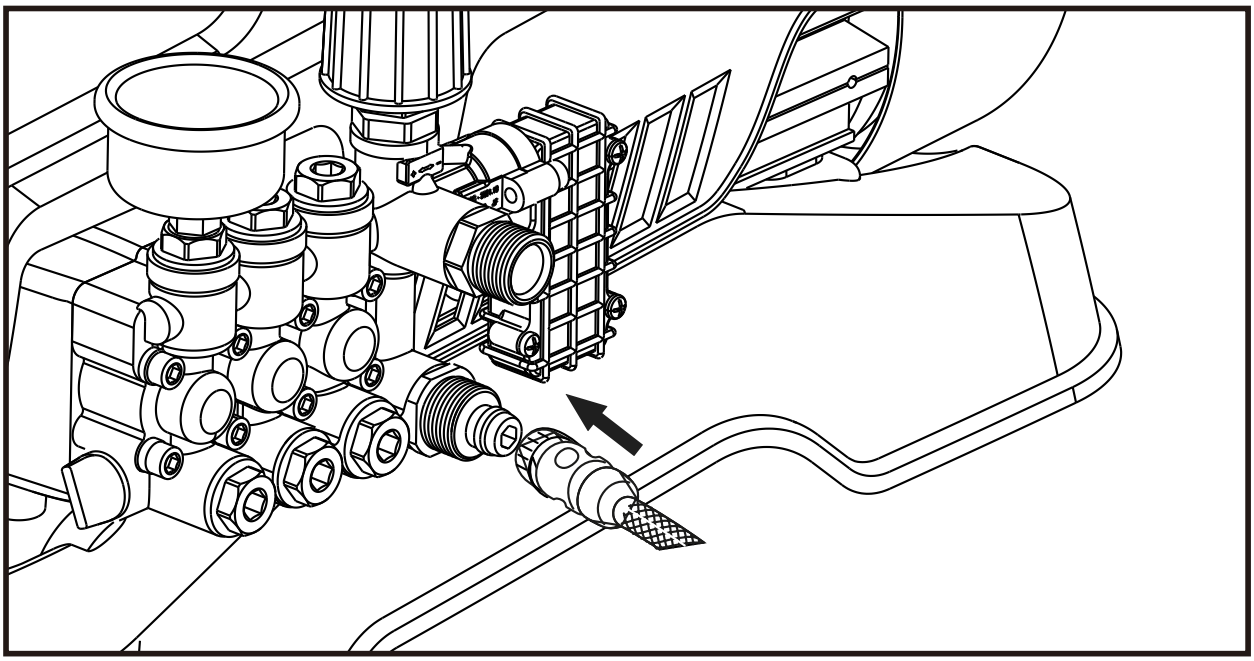

Attēls 7. Ieplūdes šļūtenes pievienošana.

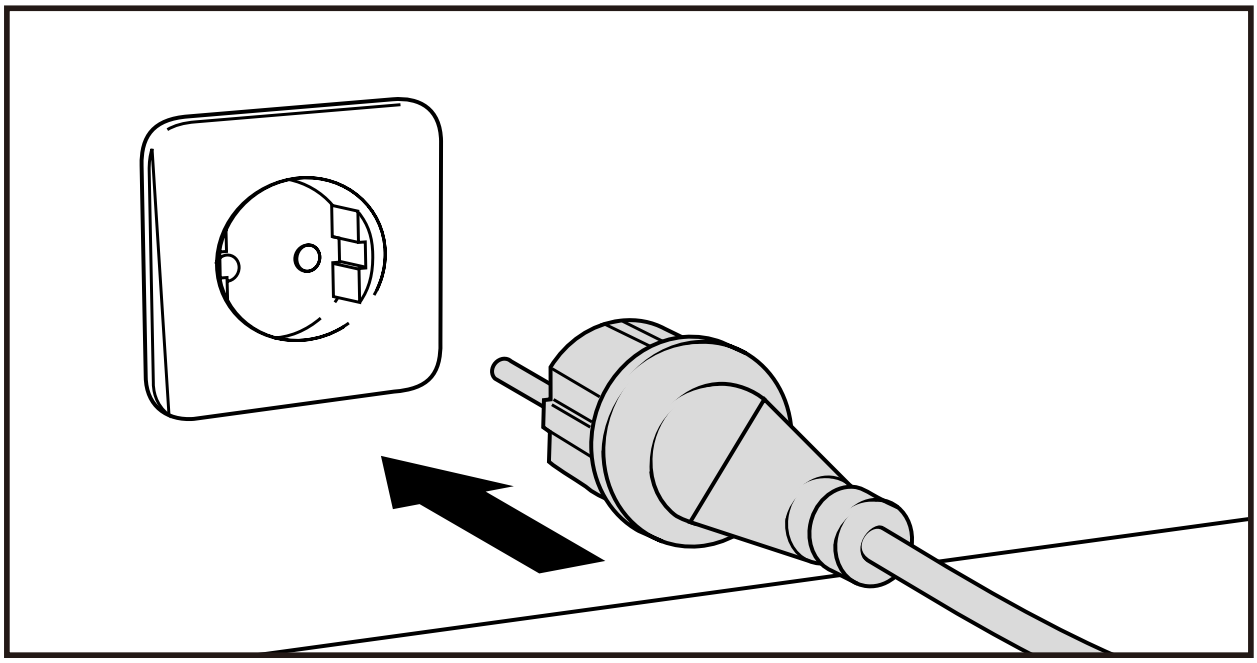

Attēls 8. Barošanas pievienošana.

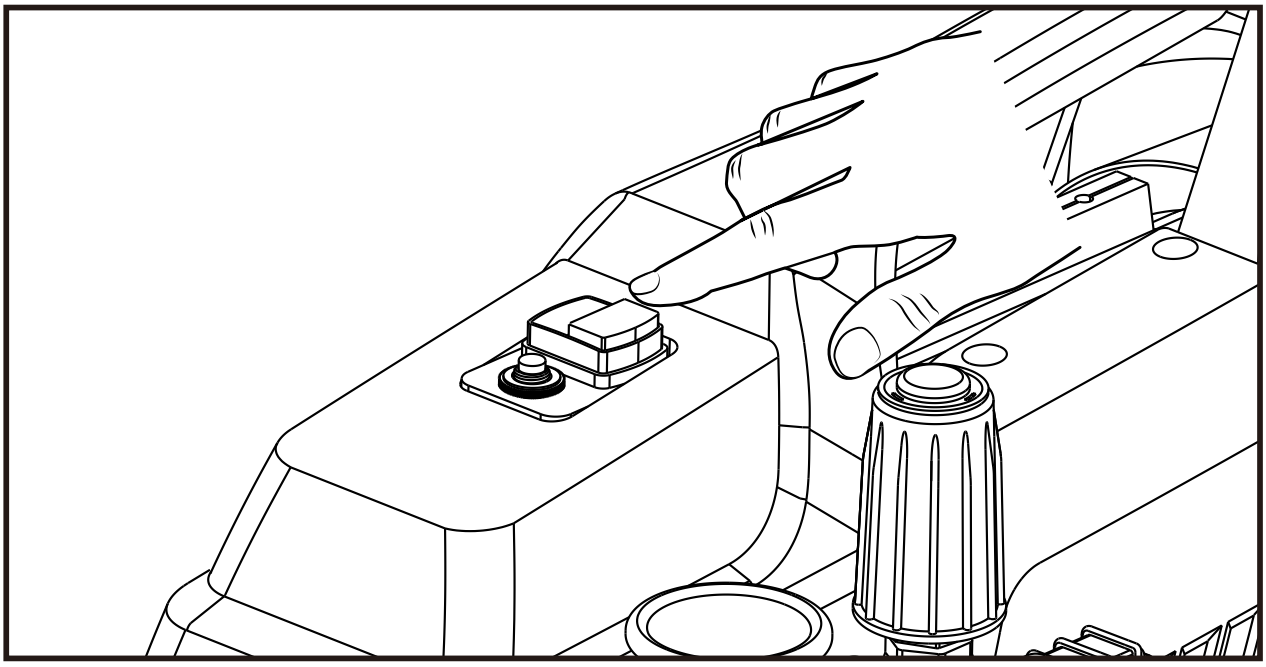

Attēls 9. Iekārtas ieslēgšana.

Lietošana

BRĪDINĀJUMS

Pirms sprauslas uzstādīšanas vai nomaiņas izslēdziet iekārtu, atvienojiet barošanu un nospiediet smidzināšanas pistoles mēlīti, lai izlaistu spiedienu no šļūtenes.

UZMANĪBU

Atlaižot mēlīti, pārplūdes vārsts automātiski atveras un sūknis darbojas iekšējā cirkulācijas režīmā. Ūdens temperatūra sūknī paaugstinās - neatstājiet iekārtu šādā stāvoklī ilgāk par 3 min.

01 Pēc atgaisošanas un iekārtas apturēšanas uzstādiet lanci un izvēlēto 0°, 15° vai 25° sprauslu. Koncentrētu strūklu izmantojiet stiprāku netīrumu tīrīšanai, bet platāku - lielākām virsmām.

02 Pievienojiet barošanu un nospiediet smidzināšanas pistoles mēlīti, pēc tam ieslēdziet iekārtu ar barošanas slēdzi. Izvēlieties netīrumiem un tīrāmajai virsmai piemērotu spiedienu; regulējiet to ar pogu, vērojot manometru.

03 Tīrīšanas laikā turiet sprauslu ne vairāk kā 10 cm attālumā no tīrāmās virsmas. Palielinoties attālumam, strūklas spēks samazinās.

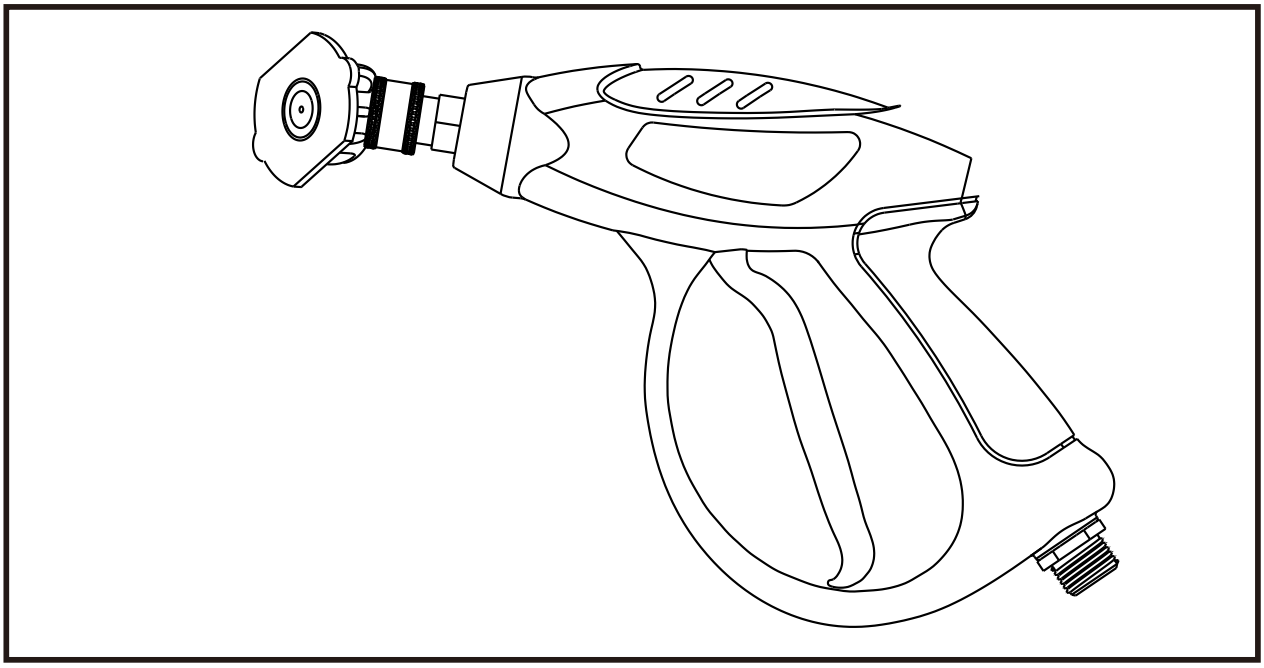

Attēls 10. Sprauslas uzstādīšana.

Ūdens pilēšana no sūkņa korpusa noteces atveres darbības laikā ir normāla.

Darba pabeigšana

Izslēdziet iekārtu, atvienojiet barošanu un nospiediet smidzināšanas pistoles mēlīti, lai izlaistu spiedienu no šļūtenes. Pirms novietošanas glabāšanai iztukšojiet ūdeni no sūkņa.

Apkope

Veiciet apkopi tikai tad, ja Jums ir atbilstoša apmācība un instrumenti.

Tīrīšana pēc lietošanas

- Notīriet korpusu ar mīkstu suku vai drānu. Korpusa tīrīšanai nelietojiet ūdeni, spirtu, benzīnu, šķīdinātājus, kodīgas vielas, spēcīgus mazgāšanas līdzekļus vai pulēšanas līdzekļus. Nepieļaujiet ķīmisko līdzekļu iekļūšanu iekārtas iekšpusē.
- Notīriet netīrumus, īpaši no ventilācijas atverēm. Regulāri notīriet netīrumus no ieplūdes filtra sietiņa.
- Pārbaudiet, vai sprauslas nav aizsērējušas, un pārbaudiet smidzināšanas pistoles stāvokli.

Sūkņa iztukšošana

> **UZMANĪBU**
> Iztukšošanas laikā nedarbiniet motoru ilgāk par dažām sekundēm. Ilgāka darbība bez ūdens var sabojāt sūkni.

01 Kad iekārta ir izslēgta, barošana atvienota un spiediens izlaists, aizveriet krānu, ja to izmantojat, un atvienojiet ieplūdes šļūteni no iekārtas.

02 Pievienojiet barošanu un ar barošanas slēdzi uz dažām sekundēm iedarbiniet motoru bez ūdens padeves.

03 Izslēdziet iekārtu, atvienojiet barošanu un nospiediet smidzināšanas pistoles mēlīti, lai izvadītu atlikušo ūdeni.

Eļļas pārbaude un nomaiņa

Pirms katras lietošanas reizes pārbaudiet eļļas līmeni. Eļļai jāsasniedz eļļas līmeņa lodziņa vidus. Pirmo reizi nomainiet eļļu pēc 20 h jaunas iekārtas darbības, pēc tam - ik pēc 200 h.

01 Kad iekārta ir izslēgta un atvienota no barošanas, atskrūvējiet eļļas iepildes atveres un iztecināšanas atveres aizbāžņus un izteciniet lietoto eļļu.

02 Vairākas reizes izskalojiet eļļas kameru ar tīru petroleju, ielejot to pa eļļas iepildes atveri un iztecinot pa eļļas iztecināšanas atveri. Pēc kameras iztukšošanas pievelciet iztecināšanas atveres aizbāzni.

03 Pa eļļas iepildes atveri iepildiet eļļas kamerā API CD klases motoreļļu 15W-40 un pievelciet eļļas iepildes atveres aizbāzni.

Pēc apkopes

01 Uzstādiet atpakaļ noņemtos piederumus, pārbaudiet savienojumu hermētiskumu un vadu un šļūteņu stāvokli.

02 Pievienojiet iekārtai ūdens padevi un barošanu atbilstoši sadaļai „PIESLĒGŠANA“ un veiciet īsu darbības pārbaudi.

Problēmu novēršana

Problēma	Iespējamais cēlonis	Risinājums
Iekārta neieslēdzas	Nav barošanas	Pārbaudiet barošanu.
Iekārta neieslēdzas	Nepareizs barošanas spriegums	Pārbaudiet, vai barošanas spriegums ir nominālā sprieguma ±5% robežās.
Iekārta neieslēdzas	Pārāk zema apkārtējās vides temperatūra	Pārvietojiet iekārtu uz siltāku vietu (5–40 °C).
Zems spiediens vai ūdens netiek sūknēts	Gaiss ūdensvadā	Izslēdziet iekārtu, atvienojiet barošanu un nospiediet smidzināšanas pistoles mēlīti, lai izlaistu spiedienu no šļūtenes. Atvienojiet lanci, pēc tam, kad ūdens padeve ir pievienota, pievienojiet barošanu, nospiediet mēlīti un uz dažām sekundēm ieslēdziet iekārtu, lai izvadītu gaisu.
Zems spiediens vai ūdens netiek sūknēts	Nosprostota ūdens ieplūde	Iztīriet ieplūdes filtru.
Zems spiediens vai ūdens netiek sūknēts	Piesārņojums sistēmas iekšienē	Uzticiet remontu servisam - iesniedziet pieteikumu vietnē wipcool.pl/serwis.
Ūdens noplūde	Pārāk vaļīgs savienojums	Pārbaudiet un pievelciet savienojumu.
Ūdens noplūde	Bojāta gumijas blīve	Nomainiet gumijas blīvi.
Trokšņaina darbība	Gaisa iesūkšana	Pārbaudiet ūdens līmeni un ieplūdes šļūteni.
Trokšņaina darbība	Iekšējo daļu bojājums	Izslēdziet iekārtu. Uzticiet remontu servisam - iesniedziet pieteikumu vietnē wipcool.pl/serwis.

Ja pēc ilgstošas dīkstāves motors dūc, bet negriežas, nekavējoties izslēdziet iekārtu. Uzticiet remontu servisam - iesniedziet pieteikumu vietnē wipcool.pl/serwis.

Nolietotas elektriskās un elektroniskās iekārtas

01



Pārsvītrotas atkritumu tvertnes simbols nozīmē, ka nolietoto iekārtu nedrīkst izmest kopā ar citiem atkritumiem.

Saskaņā ar spēkā esošajiem noteikumiem par nolietotām elektriskajām un elektroniskajām iekārtām izstrādājumus, kas marķēti ar dalītas savākšanas simbolu, nedrīkst izmest kopā ar citiem sadzīves atkritumiem. Kaitīgo vielu satura dēļ elektroniskie izstrādājumi, kas netiek dalīti šķiroti, var būt bīstami videi un cilvēku veselībai. Pareiza nolietotu elektrisko un elektronisko iekārtu dalīta savākšana novērš negatīvu ietekmi uz vidi.

Nododot nolietoto iekārtu savākšanas punktā, lietotājs veicina tās atkārtotu izmantošanu, pārstrādi un reģenerāciju.

Pārstrāde - viena no vides aizsardzības metodēm. Process, kurā no atkritumiem iegūst vielas, ko var atkārtoti izmantot kā izejvielas.

Utilizācija - lietošanas vērtību zaudējušu atkritumu, piemēram, plastmasas, papīra un kartona, izmantošana par otrreizējām izejvielām (sarunvalodā arī to iznīcināšana).

Informācija par nolietotu elektrisko un elektronisko iekārtu savākšanas sistēmu

- Nolietotas elektriskās un elektroniskās iekārtas aizliegts izmest kopā ar citiem atkritumiem.
- Aizliegts savākt nekomplektētas elektriskās un elektroniskās iekārtas, kā arī no nolietotām iekārtām iegūtas daļas.
- Izplatītājam, kas piegādā pircējam mājsaimniecībām paredzētu iekārtu, piegādes vietā bez maksas jāpieņem nolietota mājsaimniecības iekārta, ja tā ir tāda paša veida un pilda tādu pašu funkciju kā piegādātā iekārta.
- Lietotājs var nodot nolietoto iekārtu nolietotu iekārtu savācējam, pārstrādes uzņēmumam vai pašvaldības sadzīves atkritumu savācējam.
- Informācija par savākšanas punktiem ir pieejama vojevodistu maršalu biroju, kā arī pilsētu un pašvaldību iestāžu BIP tīmekļvietnēs.

Serviss un dokumenti

Pirms pieteikuma iesniegšanas sagatavojiet:

- Modelis - tas ir norādīts uz iekārtas datu plāksnītes un rēķinā.
- Sērijas numurs - ja tā nav, norādiet ražošanas numuru (piem., 11/2025), kas visbiežāk atrodas iekārtas apakšpusē.
- Pirkumu apliecinošs dokuments - pilnvarota izplatītāja rēķins vai čeks.
- Bojājuma apraksts - kas notiek, kopš kura laika un kādos apstākļos.

Servisa pieteikumu varat iesniegt vietnē wipcool.pl/serwis. Tur atradīsiet arī garantijas noteikumus.

WIPCOOL®
TWÓJ KLUCZ DO KOMFORTU

SERVISS UN DOKUMENTI

C110T · Lietošanas instrukcija

IZDEVUMA DATI

Modelis *Model*	**C110T**
Izdevums *Edition*	**05.11.2026 · LV**
Ražotājs *Manufacturer*	**Zhejiang Wipcool Refrigeration Equipment Co., Ltd.**
Pilnvarotais pārstāvis Polijā *Authorised representative*	**4REF sp. z o.o., ul. gen. Władysława Andersa 38, 15-113 Białystok**

wipcool.eu

- instrukcija tiešsaistē un citas valodas
- tehniskā lapa un atbilstības deklarācija
- serviss un pieteikumi

CE

CE marķējums apliecina deklarēto atbilstību ES prasībām. Pārsvītrota tvertne: neizmetiet nolietoto iekārtu kopā ar sadzīves atkritumiem.