WIPCOOL®
TWÓJ KLUCZ DO KOMFORTU

LIETOŠANAS INSTRUKCIJA · LATVIEŠU VALODA

CT370

Siltummaiņu cauruļu tīrīšanas iekārta

Pirms lietošanas izlasiet instrukciju. Glabājiet to pie ierīces visu tās lietošanas laiku.



Izlasiet instrukciju
Drošības un pieslēgšanas noteikumi pirms pirmās iedarbināšanas.

Serviss un garantija
Servisa pieteikumi un garantijas noteikumi vietnē wipcool.eu.

Dokumenti tiešsaistē
Instrukcija, tehniskā lapa un atbilstības deklarācija vietnē wipcool.eu.

SATURS

Kā lietot instrukciju

Atrodiet vajadzīgo nodaļu. Skaitļi labajā pusē ir šīs brošūras lappuses.

01	Wipcool CT370 lietošanas pamācība	3
02	Vispārīga informācija	3
03	Simboli un apzīmējumi	3
04	Drošības informācija	4
05	Tehniskie dati	6
06	Iekārtas shēma	7
07	Komplekta saturs	8
08	Transportēšana un uzglabāšana	9
09	Pielietojums	10
10	Pievienošana	10
11	Lietošanas kārtība	11
12	Apkope	12
13	Problēmu novēršana	12
14	Nolietotas elektriskās un elektroniskās iekārtas	14
15	Serviss un dokumenti	15

SIMBOLU NOZĪME



EEIA dalītā savākšana

Neizmetiet nolietoto iekārtu kopā ar sadzīves atkritumiem.



CE marķējums

Ražotāja deklarācija par atbilstību ES prasībām.



Izlasiet instrukciju

Drošības un lietošanas noteikumi pirms darba sākšanas.

Wipcool CT370 lietošanas pamācība

Wipcool CT370 ir paredzēta siltummaiņu cauruļu mehāniskai tīrīšanai aukstuma tehnikas un gaisa kondicionēšanas sistēmās. Elastīga vārpsta ar suku noņem nosēdumus no cauruļu iekšpuses.

Lietošanas pamācība ir produkta neatņemama sastāvdaļa. Lūdzu, rūpīgi izlasiet šo pamācību un precīzi ievērojiet visus norādījumus.

Vispārīga informācija

Wipcool produkti ir paredzēti profesionālai lietošanai, ko veic kvalificēti gaisa kondicionēšanas un aukstuma tehnikas nozares tehniķi. Kā ražotājs Wipcool nosaka, ka mūsu iekārtas būtu jālieto tikai personām ar atbilstošu kvalifikāciju un apmācību.

- Lietojot siltummaiņu cauruļu tīrīšanas iekārtu Wipcool CT370, jāievēro visi vietējie drošības noteikumi un vispārējie drošības standarti.
- Lietošanas pamācība jāglabā iekārtas tuvumā, lai personālam tā jebkurā brīdī būtu viegli pieejama.
- Pirms lietošanas kvalificētam personālam rūpīgi jāiepazīstas ar lietošanas pamācību un jāizprot visi tajā ietvertie norādījumi.
- Ražotājs neatbild par jebkādiem bojājumiem, kas radušies nepareizas lietošanas, lietošanas pamācības neievērošanas, personāla kvalifikācijas trūkuma vai jebkādu neatļautu iekārtas pārveidojumu dēļ.
- Ir spēkā pārdošanas dokumentos ietvertie vispārīgie pārdošanas noteikumi.

Simboli un apzīmējumi

Uz iekārtas un pamācībā izmantotās zīmes un apzīmējumi:

01



Brīdinājums - izlasiet tekstu rāmītī blakus zīmei.

02



Bīstams spriegums - elektriskās strāvas trieciena risks.

03



Brīdinājums par viegli uzliesmojošiem materiāliem.

04



Pirms darba sākšanas rūpīgi iepazīstieties ar visiem drošības un uzstādīšanas norādījumiem.

05

CE

Norāda, ka produkts atbilst Eiropas Savienībā spēkā esošajiem veselības, drošības un vides aizsardzības standartiem.

06 **RoHS** Produkts atbilst prasībām par bīstamo vielu lietošanas ierobežošanu.

07



Neizmetiet iekārtu sadzīves atkritumos.

Drošības informācija

Darba vieta un operators

- Uzturiet darba vietu tīru un nodrošiniet labu apgaismojumu. Nodrošiniet, lai bērni, nepiederošas personas un dzīvnieki atrastos ārpus darba zonas.
- Nestrādājiet, ja esat noguris vai atrodaties alkohola, narkotiku vai darbspējas ierobežojošu medikamentu ietekmē.

- Saglabājiet stabilu stāju un līdzsvaru, īpaši uz nelīdzenas virsmas; nesniedzieties pārāk tālu.
- Lietojiet aizsargbrilles. Pārējos aizsardzības līdzekļus izvēlieties atbilstoši darba vietas riskiem.
- Neatstājiet darbojošos iekārtu bez uzraudzības. Pirms atstājat darba vietu, atvienojiet strāvas padevi.

BRĪDINĀJUMS
Nelietojiet iekārtu sprādzienbīstamā vidē vai viegli uzliesmojošu šķidrumu, gāzu vai putekļu klātbūtnē. Nelietojiet degošus vai sprādzienbīstamus šķidrumus, piemēram, benzīnu, kurināmo eļļu vai petroleju.

Kustīgās daļas

BRĪDINĀJUMS
Turiet matus, apģērbu un cimdus tālāk no kustīgajām daļām. Nevalkājiet vaļīgu apģērbu vai rotaslietas; nostipriniet garus matus. Netuvojieties rotējošai vārpstai un nevērsiet to pret cilvēkiem vai dzīvniekiem.

- Lietojiet tikai CT370 ieteiktos piederumus.
- Pirms katras lietošanas reizes pārbaudiet vārpstas, suku un vadu stāvokli, to stiprinājumu un savienojumu hermētiskumu. Pārbaudiet, vai kustīgās daļas nav bloķētas, bojātas vai nepareizi novietotas.
- Neiedarbiniet nepilnīgi nokomplektētu vai bojātu iekārtu. Ja kājas slēdzis neieslēdz vai neizslēdz piedziņu, pārtrauciet lietošanu.

BRĪDINĀJUMS
Pirms regulēšanas, aprīkojuma nomaiņas, apkopes, bojājumu pārbaudes un ieplūdes šļūtenes vai vārpstas atvienošanas atvienojiet kontaktdakšu no elektrotīkla un aizveriet ūdens padevi.

Elektroapgāde

BRĪDINĀJUMS
Pievienojiet iekārtu pareizi iezemētai kontaktligzdai, kas atbilst iekārtas prasībām un vietējiem elektrodrošības noteikumiem. Nenoņemiet aizsargvadu, nepārveidojiet kontaktdakšu un nelietojiet nekādus kontaktdakšas adapterus. Ja rodas šaubas par zemējumu, uzticiet elektroinstalācijas pārbaudi kvalificētam elektriķim.

- Lietojiet tikai darba kārtībā esošus trīsdzīslu pagarinātājus ar aizsargvadu, kas paredzēti lietošanai ārpus telpām. Izvēlieties to šķērsgriezumu atbilstoši garumam un slodzei; pārāk mazs šķērsgriezums izraisa sprieguma kritumu, jaudas zudumu un pārkaršanu.
- Pirms lietošanas pārbaudiet vadu, kontaktdakšu un pagarinātāju. Nekavējoties nomainiet bojātu vadu.

- Atvienojot strāvas padevi, satveriet kontaktdakšu. Nevelciet aiz vada un nepārnēsājiet iekārtu aiz tā. Nepārbrauciet vadam ar iekārtu.
- Sargājiet vadu no eļļas, asām malām, karstām virsmām un kustīgām daļām. Iekārtas darbības laikā izvairieties no ķermeņa saskares ar iezemētām virsmām.
- Nepakļaujiet iekārtu lietus iedarbībai. Novietojiet to sausā vietā, pasargājot no ūdens, kas izplūst no tīrāmajām caurulēm. Nelejiet uz korpusa ūdeni zem spiediena.

Ūdens un darba apstākļi

- Caur iekārtu laidiet tīru ūdeni. Nelietojiet iekārtu bez ieplūdes filtra. Piesārņojums var bloķēt sūkni, samazināt spiedienu vai apturēt ūdens plūsmu.
- Nelietojiet iekārtu tādu priekšmetu tīrīšanai, kuru temperatūra pārsniedz 79 °C.
- Ja iekārta nedarbojas pareizi, ir bojāta vai aplieta ar ūdeni, pārtrauciet tās lietošanu. Neremontējiet iekārtu patstāvīgi. Uzticiet remontu servisam - pieteikums vietnē wipcool.pl/serwis. Remontam izmanto tikai oriģinālajām identiskas rezerves daļas.

Tehniskie dati

Parametrs	Vērtība
Modelis	CT370
Barošana	230 V~ / 50–60 Hz
Ieejas jauda	370 W
Vārpstas griešanās ātrums	860 rpm
Vārpstas garums	7,6 m
Vārpstas diametrs	12 mm
Barošanas vada garums	4 m
Ieplūdes šļūtenes garums	2 m
Sukas	1/2"–1"; 18 gab. (2 komplekti)
Elektroaizsardzības klase	I
Iekārtas masa	24 kg
Iekārtas izmēri (gar. × plat. × augst.)	465 × 275 × 528 mm
Darba temperatūra	5–40 °C

Parametrs	Vērtība
Uzglabāšanas temperatūra	5–40 °C

Iekārtas shēma



Attēls 1. Iekārtas uzbūve - elementi 1–10.

Nr.	Nosaukums
1	Suku nodalījums
2	Elastīga vārpsta
3	Ventilators
4	Kājas slēdzis
5	Barošanas slēdzis
6	Barošanas vads
7	Drošinātājs
8	Vārpstas rokas slēdzis
9	Kājas slēdža pieslēgvieta

Nr.	Nosaukums
10	Ūdens ieplūde

Vārpstas serde ir tās iekšējā rotējošā daļa; to aptver apvalks. Piedziņas sajūgs un pašiesūcošais sūknis ir iekārtas iekšējās daļas.

Iekārtas izmēri

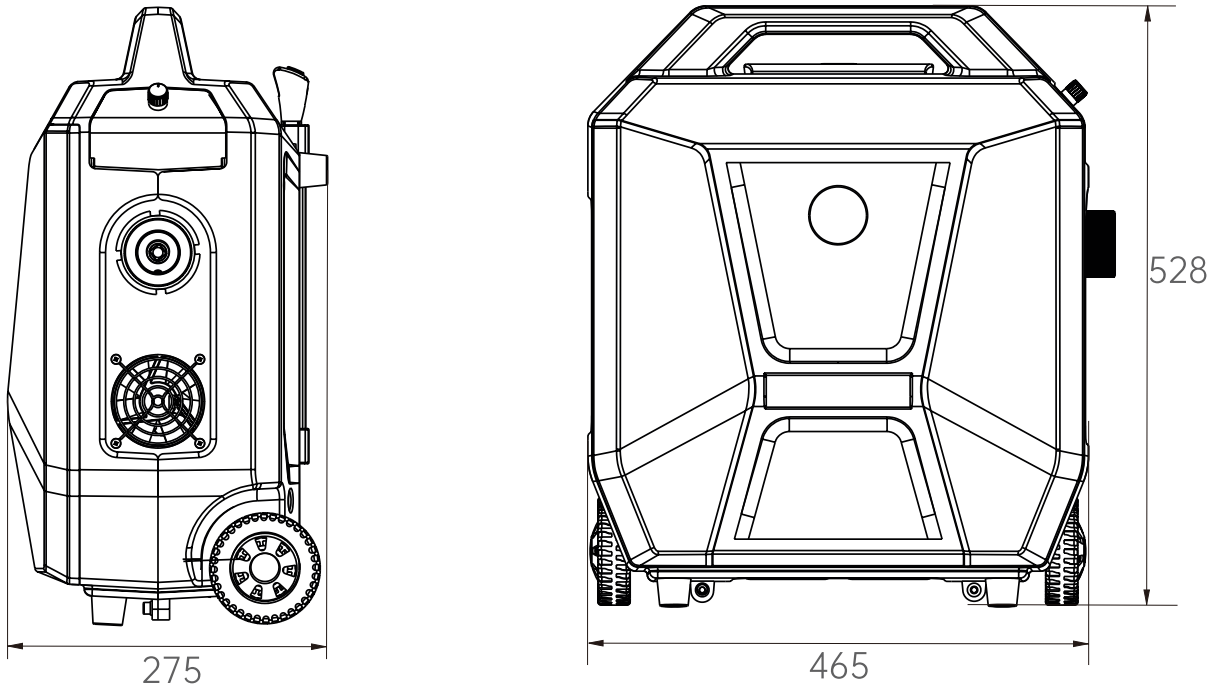

Attēls 2. Iekārtas izmēri mm.

Komplekta saturs

- Iekārta CT370 ar 4 m barošanas vadu.
- Elastīga vārpsta ar 12 mm diametru un 7,6 m garumu.
- Divi suku komplekti - kopā 18 gab.
- Kājas slēdzis.
- 2 m ieplūdes šļūtene ar ieplūdes filtru.
- Misiņa savienojums un plastmasas savienojums.
- Soma aprīkojumam.
- Lietošanas pamācība.

Pēc izpakošanas pārbaudiet komplekta pilnīgumu un stāvokli. Par trūkstošām daļām vai transportēšanas laikā radušiem bojājumiem ziņojiet pārdevējam.

Suku izmēri

Izmērs collās	Ražotāja norādītais metriskais izmērs [mm]
1/2"	12,7
9/16"	14,3
5/8"	15,9
11/16"	17,5
3/4"	19,1
13/16"	20,6
7/8"	22,1
15/16"	23,8
1"	25,4

Transportēšana un uzglabāšana

Transportēšana

- Transportējiet iekārtu oriģinālajā iepakojumā. Nemetiet to; sargājiet to no triecieniem, pārmērīgas vibrācijas, mitruma, putekļiem un ekstremālām temperatūrām.
- Pārvadāšanas laikā nostipriniet iekārtu, lai tā neapgāztos un nepārvietotos.

Uzglabāšana

Sargājiet iekārtu no sala. Sūknī sasalis ūdens var sabojāt galvu un motoru.

- Uzglabājiet iekārtu horizontālā stāvoklī, sausā, labi vēdināmā telpā, 5–40 °C temperatūrā, vietā, kas pasargāta no tiešiem saules stariem un atrodas tālāk no siltuma avotiem.
- Neaizveriet slapju vārpstu somā un nesalieciet to ciešos līkumos.
- Uzglabājiet iekārtu bērniem un neapmācītām personām nepieejamā vietā.

Pielietojums

Iekārta noņem kaļķakmeni un nosēdumus no dzesētā ūdens agregātu kondensatoru un iztvaicētāju caurulēm. Netīrs kondensators var nesasniegt pilnu dzesēšanas jaudu vai darboties ar paaugstinātu spiedienu.

Ūdeni var pievadīt no krāna vai iesūkt no tvertnes.

Pievienošana

01 Atvienojiet kontaktdakšu no elektrotīkla. Atstājiet krāna ūdens padevi aizvērtu līdz pievienošanas pabeigšanai.

02 Pievienojiet kājas slēdzi pieslēgvietai (9. poz.).

03 Pievienojiet ieplūdes šļūteni ūdens ieplūdei (10. poz.). Otru galu ievietojiet tvertnē ar tīru ūdeni vai pievienojiet krānam. Pārliecinieties, ka ūdens padeve nav nosprostota un ieplūdes filtrs ir tīrs.

04 Nostipriniet elastīgo vārpstu iekārtas ātrajā savienojumā. Pārbaudiet, vai serde ir pareizi ievietota un vārpsta ir droši nostiprināta.

05 Izvēlieties tīrāmās caurules diametram atbilstošu suku un nostipriniet to vārpstas galā.



Attēls 3. CT370 pieslēgumu panelis: ūdens ieplūde apakšā pa kreisi, kājas slēdža pieslēgvieta apakšā pa labi.



Attēls 4. Ūdens iesūkšana no tvertnes.

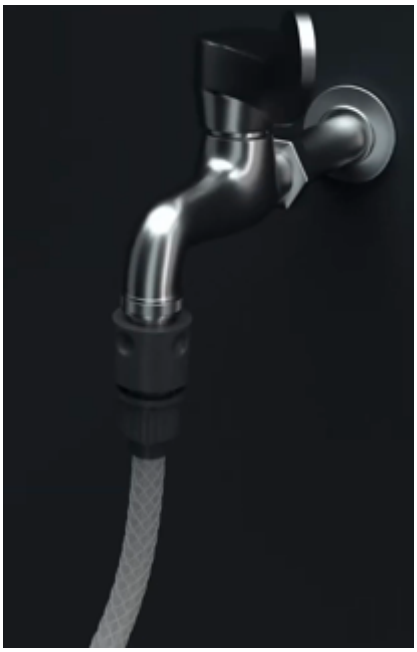

Attēls 5. Šļūtenes pievienošana krānam.

Lietošanas kārtība

BRĪDINĀJUMS
Neiedarbiniet vārpstu, kad tā brīvi atrodas ārpus caurules.

01 Novietojiet iekārtu stabili un izkārtojiet vārpstu tā, lai tā nekur neaizķertos. Ievietojiet nostiprināto suku tīrāmajā caurulē.

02 Ja ūdens tiek padots no krāna, atveriet ūdens padevi.

03 Pievienojiet iekārtu elektrotīklam un ieslēdziet to ar barošanas slēdzi. Piedziņas ieslēgšanai un apturēšanai lietojiet kājas slēdzi; pārbaudiet, vai vārpsta griežas pareizi.

04 Lēnām virziet vārpstu dziļāk caurulē. Caur vārpstu plūstošais ūdens izskalo netīrumus.

05 Ja piesārņojums ir lielāks, virziet vārpstu uz priekšu un atpakaļ; nespiediet suku ar spēku.

Darba pabeigšana

01 Apturiet piedziņu un izslēdziet iekārtu. Atvienojiet kontaktdakšu no elektrotīkla un aizveriet ūdens padevi, pēc tam izņemiet suku no caurules.

02 Atvienojiet ieplūdes šļūteni un vārpstu. Izlejiet ūdeni no vārpstas, lai novērstu koroziju.

03 Notīriet sukas un ieplūdes filtru. Pirms novietošanas glabāšanā nosusiniet visas daļas.

Apkope

Vispārīgi norādījumi

> **BRĪDINĀJUMS**
> Pirms tīrīšanas un apkopes atvienojiet strāvas padevi un aizveriet ūdens padevi.

Tīriet korpusu ar mīkstu suku vai drānu, neizmantojot ūdeni. Nelietojiet spirtu, benzīnu, šķīdinātājus, kodīgas vielas vai spēcīgus mazgāšanas līdzekļus.

Apkopes procedūra

01 Noņemiet ieplūdes filtru no ieplūdes šļūtenes un notīriet tā sietu. Notīriet netīrumus no vārpstas gala ar piestiprināto suku un no ventilācijas atverēm.

02 Pārbaudiet, vai vārpsta un tās apvalks nav nodiluši, iegriezti vai nehermētiski. Nomainiet nodilušu vārpstu.

03 Uzstādiet ieplūdes filtru un pārējās noņemtās daļas. Pārbaudiet stiprinājumus, iekārtas, piederumu un barošanas vada stāvokli.

04 Pievienojiet iekārtu un pārbaudiet tās darbību, ievērojot sadaļā „LIETOŠANAS KĀRTĪBA“ norādīto secību. Ja iekārta nedarbojas pareizi, apturiet to, atvienojiet strāvas padevi un aizveriet ūdens padevi pirms pārbaudes vai labojumu veikšanas. Pēc labojumu veikšanas vēlreiz pārbaudiet darbību.

Problēmu novēršana

Ja rodas bojājumi, kuru novēršanai nepieciešams servisa remonts, pārtrauciet lietošanu.

Problēma	Iespējamais cēlonis	Risinājums
Iekārta nedarbojas	Nav strāvas padeves	Pārbaudiet pieslēgumu elektrotīklam.

Problēma	Iespējamais cēlonis	Risinājums
Iekārta nedarbojas	Nepareizs spriegums	Pārbaudiet barošanas sprieguma atbilstību nominālajam spriegumam.
Iekārta nedarbojas	Pārāk zema apkārtējās vides temperatūra	Pārtrauciet darbu un nodrošiniet apkārtējās vides temperatūru 5–40 °C diapazonā.
No pamatnes apakšas izplūst ūdens	Ūdens kontūra nehermētiskums	Pārbaudiet ieplūdes šļūteni un savienojumus; pievelciet vaļīgos savienojumus.
No pamatnes apakšas izplūst ūdens	Nehermētisks blīvējums vietā, kur vārpsta ieiet iekārtā	Pārbaudiet vietu, kur vārpsta ieiet iekārtā. Uzticiet remontu servisam - pieteikums vietnē wipcool.pl/serwis.
Iekārta darbojas īsu brīdi vai apstājas	Īsslēgums uz zemi	Pārtrauciet darbu, atvienojiet strāvas padevi un uzticiet elektroinstalācijas un iekārtas pārbaudi kvalificētam personālam.
Iekārta darbojas īsu brīdi vai apstājas	Pārkaršana	Pagaidiet, līdz iekārta atdziest, un pēc tam iedarbiniet to no jauna.
Motors darbojas, bet vārpsta vai suka negriežas	Bojāts piedziņas sajūgs	Uzticiet remontu servisam - pieteikums vietnē wipcool.pl/serwis.
Motors darbojas, bet vārpsta vai suka negriežas	Salūzusi vārpsta	Uzticiet remontu servisam - pieteikums vietnē wipcool.pl/serwis.
Nav ūdens plūsmas caur vārpstu vai tā ir vāja	Aizvērta ūdens padeve	Atveriet ūdens padevi.
Nav ūdens plūsmas caur vārpstu vai tā ir vāja	Ierobežota plūsma caur šļūteni	Pārbaudiet ieplūdes šļūteni un novērsiet salocījumus vai aizsprostojumus.
Nav ūdens plūsmas caur vārpstu vai tā ir vāja	Aizsērējis ieplūdes filtrs	Atvienojiet ieplūdes šļūteni un notīriet ieplūdes filtra sietu.
Nav ūdens plūsmas caur vārpstu vai tā ir vāja	Pārāk zema apkārtējās vides temperatūra	Nodrošiniet apkārtējās vides temperatūru 5–40 °C diapazonā.
Nav ūdens plūsmas caur vārpstu vai tā ir vāja	Bojāts pašiesūcošais sūknis	Uzticiet remontu servisam - pieteikums vietnē wipcool.pl/serwis.
Noplūdes savienojumu vietās	Bojāta blīve	Pārbaudiet blīvējumu un nomainiet bojāto blīvi.
Noplūdes savienojumu vietās	Vaļīgs savienojums	Pārbaudiet savienojumu un pievelciet to.

Problēma	Iespējamais cēlonis	Risinājums
Skaļa darbība	Gaisa iesūkšana	Pārbaudiet ūdens līmeni tvertnē, ieplūdes šļūtenes gala iegremdējumu un šļūtenes stāvokli.
Skaļa darbība	Bojātas iekšējās daļas	Uzticiet remontu servisam - pieteikums vietnē wipcool.pl/serwis.
Kājas slēdzis neiedarbina vai neaptur piedziņu	Bojāts kājas slēdzis	Pārtrauciet lietošanu. Uzticiet remontu servisam - pieteikums vietnē wipcool.pl/serwis.

Nolietotas elektriskās un elektroniskās iekārtas

01



Pārsvītrotas atkritumu tvertnes simbols norāda, ka nolietoto iekārtu nedrīkst izmest kopā ar citiem atkritumiem.

Saskaņā ar spēkā esošajiem noteikumiem par elektrisko un elektronisko iekārtu atkritumiem produktus, kas marķēti ar dalītas savākšanas simbolu, nedrīkst izmest kopā ar citiem sadzīves atkritumiem. Kaitīgo vielu satura dēļ elektroniskie izstrādājumi, kas netiek dalīti šķiroti, var būt bīstami videi un cilvēku veselībai. Pareiza nolietotu elektrisko un elektronisko iekārtu dalīta savākšana novērš negatīvu ietekmi uz vidi.

Nododot nolietoto iekārtu savākšanas punktā, lietotājs veicina tās atkārtotu izmantošanu, pārstrādi un reģenerāciju.

Pārstrāde - viena no vides aizsardzības metodēm. Process, kurā no atkritumiem iegūst vielas, ko var atkārtoti izmantot kā izejvielas.

Utilizācija - savu lietošanas vērtību zaudējušu atkritumu, piemēram, plastmasas, papīra un kartona, izmantošana par otrreizējām izejvielām (sarunvalodā arī iznīcināšana).

Informācija par nolietotu elektrisko un elektronisko iekārtu savākšanas sistēmu

- Nolietotas elektriskās un elektroniskās iekārtas ir aizliegts izmest kopā ar citiem atkritumiem.
- Ir aizliegts savākt nepilnīgi nokomplektētas elektriskās un elektroniskās iekārtas un nolietotu iekārtu daļas.

- Izplatītājam, kas pircējam piegādā mājsaimniecībām paredzētu iekārtu, piegādes vietā bez maksas jāpieņem nolietota mājsaimniecības iekārta, ja tā ir tāda paša veida un pilda tādu pašu funkciju kā piegādātā iekārta.
- Lietotājs var nodot nolietoto iekārtu nolietotu iekārtu savācējam, pārstrādes uzņēmumam vai sadzīves atkritumu savācējam pašvaldības teritorijā.
- Informācija par savākšanas punktiem ir pieejama vojevodistu maršalu biroju, kā arī pilsētu un pašvaldību iestāžu BIP tīmekļvietnēs.

Serviss un dokumenti

Pirms pieteikuma iesniegšanas sagatavojiet:

- Modelis - tas norādīts uz iekārtas datu plāksnītes un rēķinā.
- Sērijas numurs - ja tā nav, norādiet ražošanas numuru (piem., 11/2025), kas visbiežāk atrodas iekārtas apakšā.
- Pirkuma apliecinājums - pilnvarota izplatītāja izsniegts rēķins vai čeks.
- Bojājuma apraksts - kas notiek, kopš kura laika un kādos apstākļos.

Servisa pieteikumu varat iesniegt vietnē wipcool.pl/serwis. Tur atradīsiet arī garantijas noteikumus.

WIPCOOL®
TWÓJ KLUCZ DO KOMFORTU

SERVISS UN DOKUMENTI

CT370 · Lietošanas instrukcija

IZDEVUMA DATI

Modelis *Model*	**CT370**
Izdevums *Edition*	**05.11.2026 · LV**
Ražotājs *Manufacturer*	**Zhejiang Wipcool Refrigeration Equipment Co., Ltd.**
Pilnvarotais pārstāvis Polijā *Authorised representative*	**4REF sp. z o.o., ul. gen. Władysława Andersa 38, 15-113 Białystok**

wipcool.eu

- instrukcija tiešsaistē un citas valodas
- tehniskā lapa un atbilstības deklarācija
- serviss un pieteikumi

CE

CE marķējums apliecina deklarēto atbilstību ES prasībām. Pārsvītrota tvertne: neizmetiet nolietoto iekārtu kopā ar sadzīves atkritumiem.