WIPCOOL®
TWÓJ KLUCZ DO KOMFORTU

LIETOŠANAS INSTRUKCIJA · LATVIEŠU VALODA

P12

Kondensāta sūknis

Pirms lietošanas izlasiet instrukciju. Glabājiet to pie ierīces visu tās lietošanas laiku.



Izlasiet instrukciju
Drošības un pieslēgšanas noteikumi pirms pirmās iedarbināšanas.

Serviss un garantija
Servisa pieteikumi un garantijas noteikumi vietnē wipcool.eu.

Dokumenti tiešsaistē
Instrukcija, tehniskā lapa un atbilstības deklarācija vietnē wipcool.eu.

SATURS

Kā lietot instrukciju

Atrodiet vajadzīgo nodaļu. Skaitļi labajā pusē ir šīs brošūras lappuses.

01	Wipcool P12 lietošanas pamācība	3
02	Vispārīga informācija	3
03	Simboli un apzīmējumi	3
04	Drošības informācija	4
05	Tehniskie dati	5
06	Ierīces shēma	7
07	Komplekta saturs	8
08	Transportēšana un uzglabāšana	8
09	Pielietojums	9
10	Uzstādīšana	9
11	Pievienošana	11
12	Lietošana	12
13	Apkope	13
14	Problēmu novēršana	13
15	Nolietotas elektriskās un elektroniskās iekārtas	14
16	Serviss un dokumenti	15

SIMBOLU NOZĪME



EEIA dalītā savākšana

Neizmetiet nolietoto iekārtu kopā ar sadzīves atkritumiem.



CE marķējums

Ražotāja deklarācija par atbilstību ES prasībām.



Izlasiet instrukciju

Drošības un lietošanas noteikumi pirms darba sākšanas.

Wipcool P12 lietošanas pamācība

Kondensāta sūknis Wipcool P12 ir paredzēts kondensāta novadīšanai no kondicionieriem. Tas sastāv no atsevišķas tvertnes ar līmeņa sensoru un sūkņa korpusa.

Lietošanas pamācība ir izstrādājuma neatņemama sastāvdaļa. Lūdzu, rūpīgi izlasiet šo pamācību un stingri ievērojiet visus norādījumus.

Vispārīga informācija

Wipcool izstrādājumi ir paredzēti profesionālai lietošanai, ko veic kvalificēti gaisa kondicionēšanas un aukstuma tehnikas nozares tehniķi. Kā ražotājs Wipcool nosaka, ka mūsu ierīces drīkst lietot tikai personas ar atbilstošu kvalifikāciju un apmācību.

- Lietojot kondensāta sūkni Wipcool P12, jāievēro visi vietējie drošības noteikumi un vispārējie drošības standarti.
- Lietošanas pamācība jāglabā ierīces tuvumā, lai personāls tai jebkurā brīdī varētu viegli piekļūt.
- Pirms lietošanas kvalificētam personālam rūpīgi jāiepazīstas ar lietošanas pamācību un jāizprot visi tajā ietvertie norādījumi.
- Ražotājs neuzņemas atbildību par jebkādiem zaudējumiem, kas radušies nepareizas lietošanas, lietošanas pamācības neievērošanas, personāla kvalifikācijas trūkuma vai jebkādu neatļautu ierīces pārveidojumu dēļ.
- Ir spēkā pārdošanas dokumentos ietvertie vispārīgie pārdošanas noteikumi.

Simboli un apzīmējumi

Uz ierīces un pamācībā izmantotās zīmes un apzīmējumi:

01



Brīdinājums - izlasiet tekstu ietvarā blakus zīmei.

02



Bīstams spriegums - elektriskās strāvas trieciena risks.

03



Uzmanību - ierīces bojājuma vai nepareiza darba rezultāta risks.

04



Pirms darba sākšanas rūpīgi iepazīstieties ar visiem drošības un uzstādīšanas norādījumiem.

05



Norāda, ka izstrādājums atbilst Eiropas Savienībā spēkā esošajiem veselības, drošības un vides standartiem.

06 **RoHS** Izstrādājums atbilst prasībām par bīstamo vielu lietošanas ierobežošanu.

07



Neizmetiet sūkni sadzīves atkritumos.

Drošības informācija

BRĪDINĀJUMS
Pirms uzstādīšanas, apkopes vai servisa darbu veikšanas atvienojiet sūkni un kondicionieri no barošanas avota.

- Neuzstādiet bojātu sūkni.
- Sūknis nav ūdensnecaurlaidīgs. Neuzstādiet to ārpus telpām vai vietā, kur to var appludināt.
- Nenovietojiet elektroierīces vai vērtīgus priekšmetus zem sūkņa. Barošanas pārtraukums vai noplūde var radīt zaudējumus.
- Satiniet barošanas un trauksmes kabeļa lieko garumu tā, lai uzstādīšanas laikā to nesabojātu.
- Nostipriniet visus ūdens cauruļu savienojumus ar savilcējiem. Izvairieties no nevajadzīgiem cauruļu savienojumiem ar savienotājiem.

- Pirms atkārtotas kondicioniera ieslēgšanas notīriet ķīmisko līdzekļu atliekas no iztvaicētāja lamelēm.

UZMANĪBU
Kondensāta pieplūde nedrīkst pārsniegt sūkņa ražību. Pārmērīga pieplūde izraisa nepārtrauktu darbību un var sabojāt motoru, savukārt pēkšņa liela pieplūde var izraisīt pārplūdi.

Tehniskie dati

Parametrs	Vērtība
Plūsmas ātrums (maks.)	12 l/h
Iesūkšanas augstums (maks.)	2 m
Izplūdes augstums (maks.)	7 m
Barošana	230 V~ / 50 Hz
Tvertnes tilpums	30 ml
Kondicioniera maksimālā dzesēšanas jauda	aptuveni 8,8 kW
Skaņas līmenis 1 m attālumā	19 dB(A)
Apkārtējās vides temperatūra darbības laikā	5–50 °C
Uzglabāšanas temperatūra	5–50 °C
Trauksmes kontakti	COM / NC
Iesūkšanas un izplūdes caurule	6 × 9 mm (iekšējais × ārējais diametrs)
Masa	0,63 kg
Sūkņa korpusa izmēri	154 × 34 × 30 mm
Tvertnes izmēri	85,5 × 33,3 × 39,5 mm

Ražība

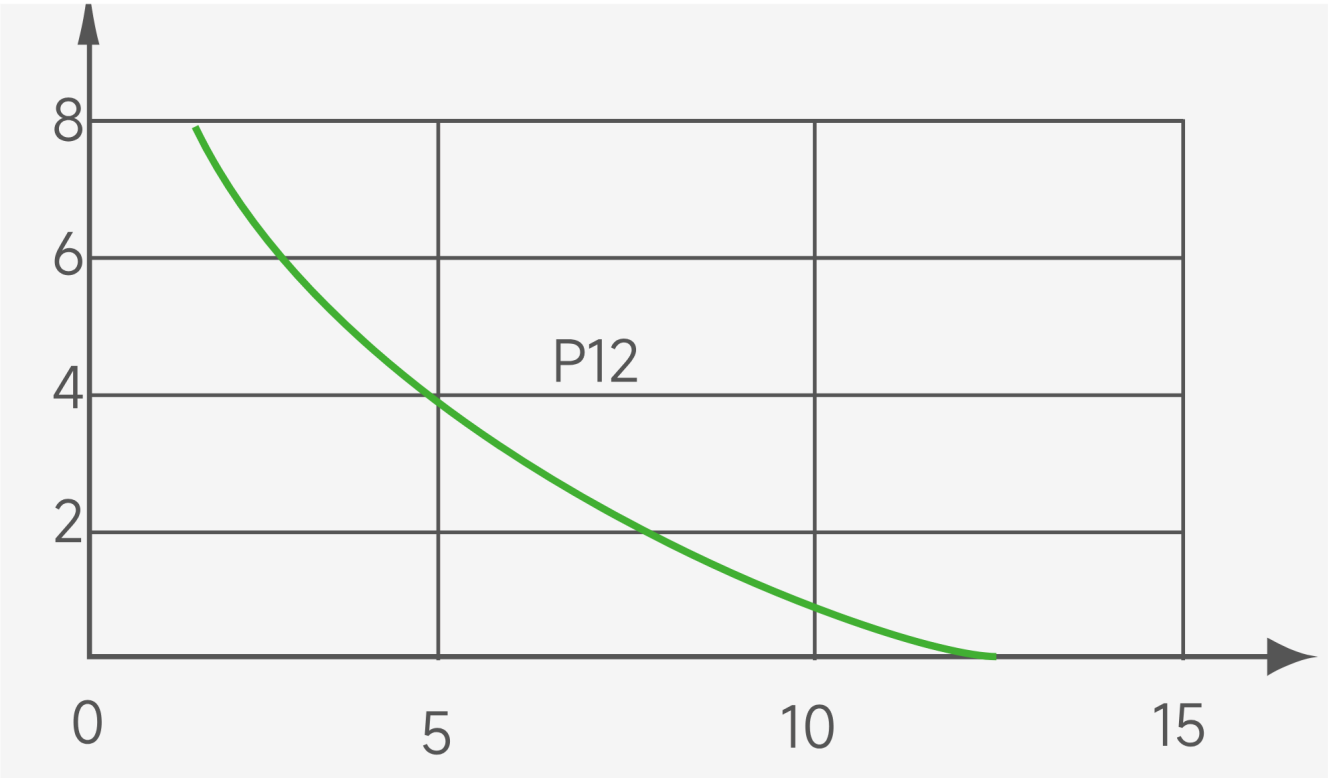

Attēls 1. P12 ražības raksturlīkne: maksimālais plūsmas ātrums 12 l/h, maksimālais izplūdes augstums 7 m. Vertikālā ass: izplūdes augstums [m]; horizontālā ass: plūsmas ātrums [l/h].

Ierīces shēma

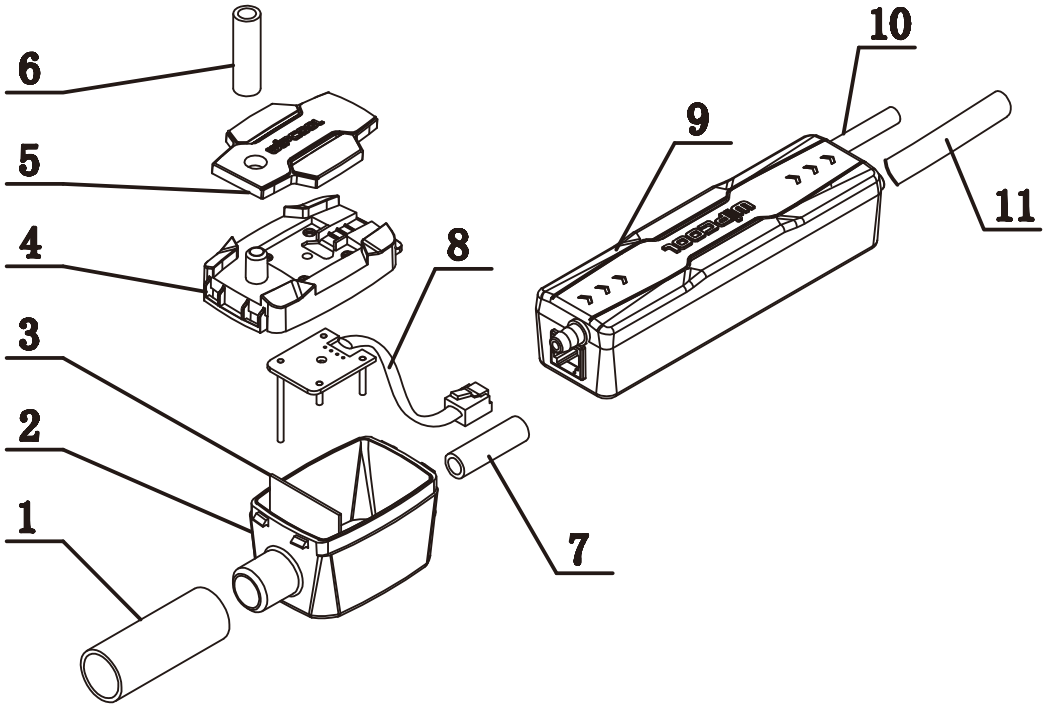

Attēls 2. Sūkņa P12 sastāvdaļas.

Nr.	Nosaukums
1	Ieplūdes caurule
2	Tvertne
3	Filtrs
4	Tvertnes vāks
5	Vāka aizsargs
6	Atgaisošanas caurulīte (diametrs 6 mm)
7	Iesūkšanas caurule
8	Līmeņa sensora signāla kabelis
9	Sūkņa korpuss
10	Barošanas un trauksmes kabelis
11	Izplūdes caurule

Sūkņa izmēri

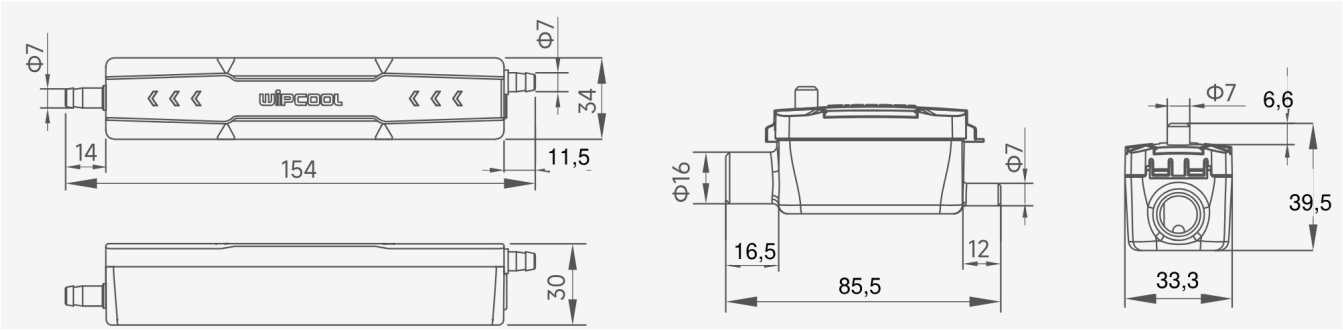

Attēls 3. Sūkņa korpusa un tvertnes izmēri [mm].

Komplekta saturs

Pēc izpakošanas pārbaudiet komplekta pilnīgumu un stāvokli. Par trūkstošām daļām vai bojājumiem ziņojiet pārdevējam.

- Sūkņa korpuss ar tvertni, filtru, ieplūdes cauruli, atgaisošanas caurulīti, iesūkšanas cauruli un līmeņa sensora signāla kabeli.
- Savilcēji: 4 gab. ar garumu 30 cm un 2 gab. ar garumu 10 cm.
- 6 mm savienotāji: 2 gab.
- Montāžas uzlīmes sūkņa korpusam un tvertnei: 2 gab.
- Gumijas pāreja 25 × 16 mm.
- Gumijas leņķa savienojums 16 mm.
- Barošanas un trauksmes kabelis.

Izplūdes caurule 6 × 9 mm komplektā nav iekļauta.

Transportēšana un uzglabāšana

Transportēšana

- Transportējiet sūkni oriģinālajā iepakojumā. Nemetiet to un sargājiet no triecieniem un pārmērīgas vibrācijas.
- Sargājiet ierīci no mitruma, putekļiem un ekstremālām temperatūrām. Nostipriniet iepakojumu, lai pārvadāšanas laikā tas nepārvietotos.

Uzglabāšana

Uzglabājiet sūkni horizontāli, sausā, labi vēdināmā vietā, 5–50 °C temperatūrā, sargājot no tiešiem saules stariem un siltuma avotiem.

Pielietojums

Sūknis ir paredzēts kondensāta novadīšanai no split tipa, kanālu un griestu kasešu kondicionieriem.

Uzstādīšana

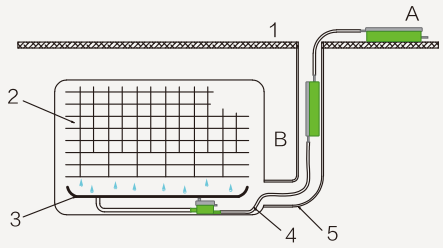

01 **Solis 1**

Izvēlieties sūkņa korpusa uzstādīšanas vietu: aiz iekšējā bloka, kanālā vai virs griestiem. Sūkņa korpusu var uzstādīt horizontāli (A) vai vertikāli (B). Tvertnei vienmēr jāatrodas horizontāli. 4. attēls. Sūkņa korpuss: A - horizontāli, B - vertikāli. 1 - griesti; 2 - iztvaicētājs; 3 - kondensāta paplāte; 4 - tvertne; 5 - iesūkšanas caurule.

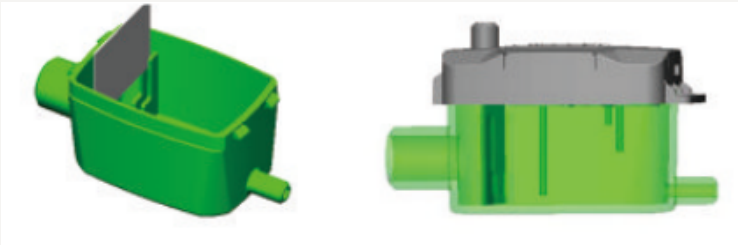

02 **Solis 2**

Pārbaudiet, vai līmeņa sensors atrodas filtra labajā pusē. Ievietojiet filtru un uzlieciet tvertnes vāku. 5. attēls. Filtra un tvertnes vāka ievietošana.

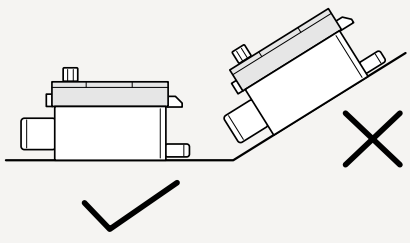

03 **Solis 3**

Novietojiet tvertni horizontāli un hermētiski savienojiet ieplūdes cauruli ar kondicioniera drenāžas cauruli. 6. attēls. Tvertnes horizontāls novietojums.



04 Solis 4

Pievienojiet atgaisošanas caurulīti tvertnes atgaisošanas atverei. 7. attēls. Atgaisošanas caurulītes pievienošana.

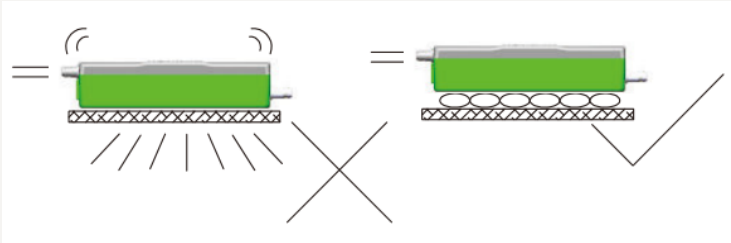

05 Solis 5

Nostipriniet sūkņa korpusu izvēlētajā pozīcijā un tvertni horizontāli. Izmantojiet vibrāciju slāpējošu materiālu, lai sūknis darbotos klusi. 8. attēls. Nostiprināšana ar vibrāciju slāpēšanu.

06 Solis 6

Pārbaudiet plūsmas virzienu, kas ar bultiņām norādīts uz sūkņa korpusa.

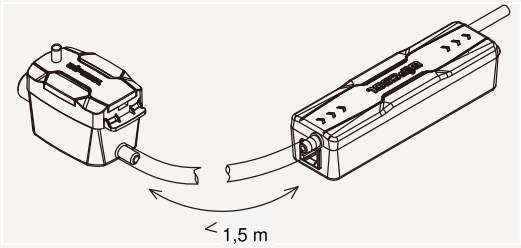

07 Solis 7

Savienojiet tvertni ar sūkņa korpusu, izmantojot 6 × 9 mm silikona iesūkšanas cauruli, un nostipriniet to ar savilcējiem. Iesūkšanas caurulei jābūt īsākai par 1,5 m. 9. attēls. Tvertnes savienošana ar sūkņa korpusu.

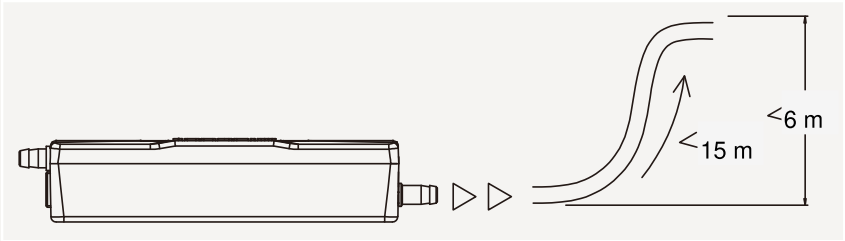

08 **Solis 8**

Pievienojiet 6 × 9 mm izplūdes cauruli sūkņa korpusa izplūdes atverei un nostipriniet to ar savilcēju. Sūkņa maksimālais izplūdes augstums ir 7 m, bet uzstādītajā sistēmā izplūdes augstumam jābūt mazākam par 6 m. Izplūdes caurules garumam jābūt mazākam par 15 m. 10. attēls. Izplūdes caurule: garums mazāks par 15 m, augstums mazāks par 6 m.

Pievienošana

BRĪDINĀJUMS

Veiciet pievienošanu, kad barošana ir atvienota.

UZMANĪBU

Nesajauciet barošanas dzīslas ar trauksmes kontakta dzīslām - nepareizs savienojums sabojās sūkni. Pārbaudiet sprieguma atbilstību datu plāksnītē norādītajam. Atšķiriet barošanas un trauksmes kabeli no līmeņa sensora signāla kabeļa.

Sūknim nepieciešama neatkarīga, pastāvīga barošana. Pēc kondicioniera apturēšanas atstājiet sūkņa barošanu ieslēgtu, lai tas varētu izsūknēt atlikušo kondensātu.

Apzīmējums	Funkcija	Dzīslas krāsa
L	Fāzes dzīsla	Brūna
N	Neitrālā dzīsla	Zila
NC	Normāli slēgts kontakts	Melna
COM	Kopējais kontakts	Melna

Pievienojiet trauksmes kontaktus COM un NC ķēdei, kas aptur kondicionieri, ja kondensāta līmenis ir augsts. Ja kondicionierim ir šķidruma līmeņa kontroles ieeja, pievienojiet tai kontaktus COM un NC. Ja šādas ieejas nav, kondicioniera barošanu var vadīt ar kontaktoru vai pievienot citu trauksmes ierīci. Savienojumam jāatbilst attiecīgā kondicioniera dokumentācijai.

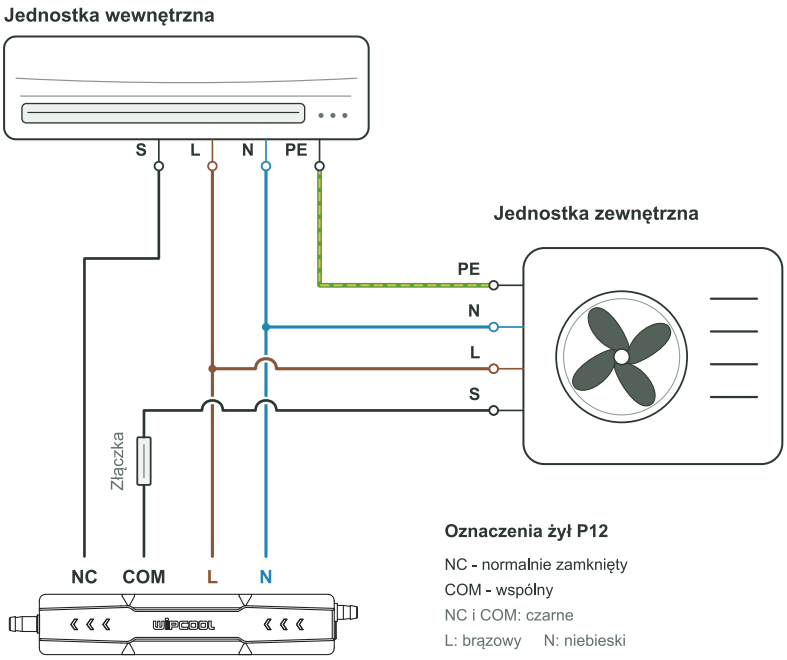

Attēls 11. Piemērs kontaktu COM un NC pievienošanai signāla vadam S starp iekšējo un ārējo bloku.

Lietošana

Darbības pārbaude

01 Pēc uzstādīšanas un elektriskās pievienošanas ieslēdziet sūkņa barošanu.

02 Ielejiet ūdeni kondensāta paplātē. Pārbaudiet, vai paplātē un savienojumos nav noplūdes un vai sūknis novada ūdeni.

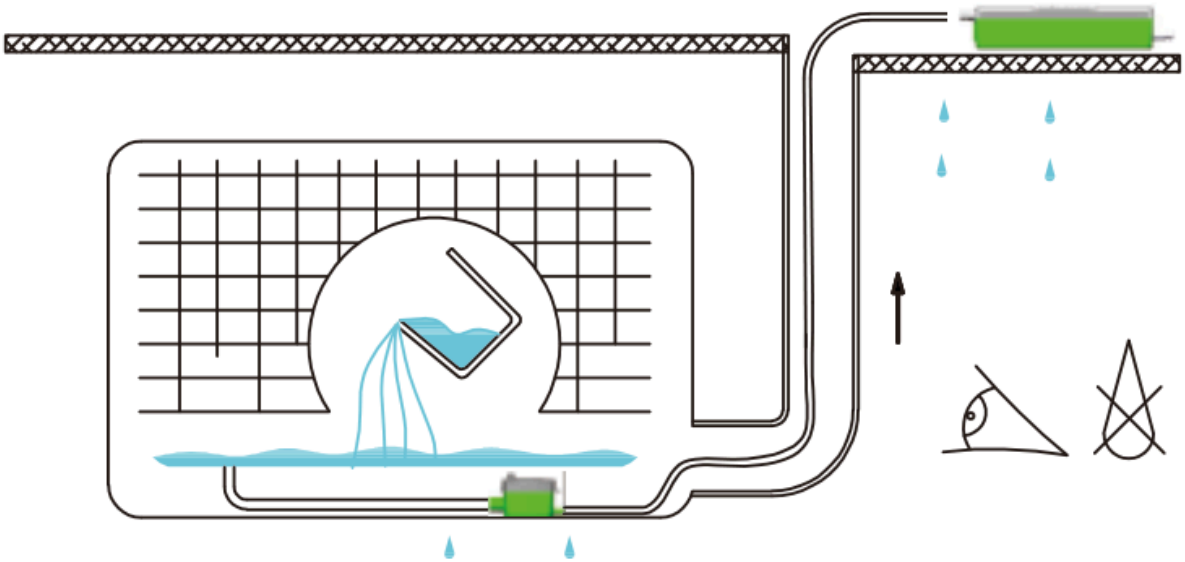

Attēls 12. Pārbaude ar ūdeni pēc uzstādīšanas.

Apkope

BRĪDINĀJUMS
Pirms pārbaudes un tīrīšanas atvienojiet sūkni un kondicionieri no barošanas avota.

Pirms dzesēšanas sezonas pārbaudiet un iztīriet sūkni. Notīriet nogulsnes no tvertnes iekšpuses un līmeņa sensora virsmas. Pārbaudiet, vai ieplūdes un izplūdes atvere nav aizsprostota.

Problēmu novēršana

BRĪDINĀJUMS
Pirms savienojumu pārbaudes, vadu un cauruļu atvienošanas un tīrīšanas atvienojiet sūkni un kondicionieri no barošanas avota.

Problēma	Iespējamais cēlonis	Risinājums
Sūknis darbojas nepārtraukti	Tvertne ir sasvērusies	Novietojiet tvertni horizontāli.
Sūknis darbojas nepārtraukti	Nogulsnes tvertnē vai uz līmeņa sensora	Iztīriet tvertnes iekšpusi un līmeņa sensora virsmu.
Sūknis nedarbojas	Nav barošanas	Pārbaudiet barošanas pieslēgumu.
Sūknis nedarbojas	Nepareizs spriegums	Pārbaudiet barošanas sprieguma atbilstību sūkņa prasībām.

Problēma	Iespējamais cēlonis	Risinājums
Sūknis nedarbojas	Nepareizs vadu savienojums	Pārbaudiet barošanas dzīslu L un N savienojumu.
Sūknis nedarbojas	Tvertne ir sasvērusies	Novietojiet tvertni horizontāli un pārbaudiet ūdens līmeni.
Sūknis darbojas, bet nenovada ūdeni	Aizsprostota ieplūdes vai izplūdes atvere	Pārbaudiet un iztīriet ieplūdes un izplūdes atveri.
Sūknis darbojas, bet nenovada ūdeni	Nepareizs tvertnes novietojums	Novietojiet tvertni horizontāli.
Ūdens noplūdes	Bojāta izplūdes caurule	Pārbaudiet izplūdes cauruli un nomainiet to, ja tā ir bojāta.
Ūdens noplūdes	Nepareizs izplūdes caurules savienojums	Pārbaudiet izplūdes caurules pieslēgumu un nostipriniet savienojumu.
Pēc izslēgšanas sūknis burbuļo vai rada troksni	Izplūdes caurules gals atrodas zemāk par sūkni, un veidojas sifona efekts	Izvietojiet cauruli tā, lai tās gals atrastos augstāk par sūkni.
Sūknis darbojas skaļi	Iekšējo detaļu bojājums	Uzticiet remontu servisam - pieteikums vietnē wipcool.pl/serwis.
Sūknis ieslēdzas un izslēdzas pārāk bieži	Nepareizs tvertnes novietojums	Pārbaudiet līmeņa sensora darbību un novietojiet tvertni horizontāli.
Ieslēdzas trauksme	Pārāk augsts kondensāta līmenis	Pārbaudiet, vai sūkņa ieplūdes atvere nav aizsprostota un vai kondensāts tiek pareizi novadīts.
Ieslēdzas trauksme	Nepareizs trauksmes pieslēgums	Pārbaudiet trauksmes kontakta dzīslu COM un NC savienojumus.

Nolietotas elektriskās un elektroniskās iekārtas

01



Pārsvītrotas atkritumu tvertnes simbols norāda, ka nolietoto ierīci nedrīkst izmest kopā ar citiem atkritumiem.

Saskaņā ar spēkā esošajiem noteikumiem par nolietotām elektriskajām un elektroniskajām iekārtām izstrādājumus, kas marķēti ar dalītas savākšanas simbolu, nedrīkst izmest kopā ar citiem sadzīves atkritumiem. Kaitīgo vielu satura dēļ elektroniskie izstrādājumi, kas netiek dalīti šķiroti, var būt bīstami videi un cilvēku veselībai. Pareiza nolietotu elektrisko un elektronisko iekārtu dalīta savākšana novērš negatīvu ietekmi uz vidi.

Nododot nolietoto iekārtu savākšanas punktā, lietotājs veicina tās atkārtotu izmantošanu, pārstrādi un reģenerāciju.

Pārstrāde - viena no vides aizsardzības metodēm. Process, kurā no atkritumiem iegūst vielas, ko var atkārtoti izmantot kā izejvielas.

Utilizācija - savu lietošanas vērtību zaudējušu atkritumu, piemēram, plastmasas, papīra un kartona, izmantošana kā otrreizējās izejvielas (sarunvalodā arī iznīcināšana).

Informācija par nolietotu elektrisko un elektronisko iekārtu savākšanas sistēmu

- Nolietotas elektriskās un elektroniskās iekārtas aizliegts izmest kopā ar citiem atkritumiem.
- Aizliegts savākt nekomplektētas elektriskās un elektroniskās iekārtas un detaļas no nolietotām iekārtām.
- Izplatītājam, kas pircējam piegādā mājsaimniecībām paredzētu iekārtu, ir pienākums piegādes vietā bez maksas pieņemt nolietotu mājsaimniecības iekārtu, ja tā ir tāda paša veida un pilda tādu pašu funkciju kā piegādātā iekārta.
- Lietotājs var nodot nolietoto iekārtu nolietotu iekārtu savācējam, pārstrādes uzņēmumam vai sadzīves atkritumu apsaimniekotājam pašvaldības teritorijā.
- Informācija par savākšanas punktiem ir pieejama vojevodistu maršalu biroju, kā arī pilsētu un pašvaldību iestāžu BIP tīmekļvietnēs.

Serviss un dokumenti

Pirms pieteikuma sagatavojiet:

- Modelis - tas ir norādīts uz ierīces datu plāksnītes un rēķinā.
- Sērijas numurs - ja tā nav, norādiet ražošanas numuru (piemēram, 11/2025), kas parasti atrodas ierīces apakšpusē.
- Pirkuma apliecinājums - autorizēta izplatītāja rēķins vai čeks.
- Bojājuma apraksts - kas notiek, kopš kura laika un kādos apstākļos.

Servisa pieteikumu varat nosūtīt vietnē wipcool.pl/serwis. Tur atradīsiet arī garantijas noteikumus.

WIPCOOL®
TWÓJ KLUCZ DO KOMFORTU

SERVISS UN DOKUMENTI

P12 · Lietošanas instrukcija

IZDEVUMA DATI

Modelis *Model*	**P12**
Izdevums *Edition*	**05.11.2026 · LV**
Ražotājs *Manufacturer*	**Zhejiang Wipcool Refrigeration Equipment Co., Ltd.**
Pilnvarotais pārstāvis Polijā *Authorised representative*	**4REF sp. z o.o., ul. gen. Władysława Andersa 38, 15-113 Białystok**

wipcool.eu

- instrukcija tiešsaistē un citas valodas
- tehniskā lapa un atbilstības deklarācija
- serviss un pieteikumi

CE

CE marķējums apliecina deklarēto atbilstību ES prasībām. Pārsvītrota tvertne: neizmetiet nolietoto iekārtu kopā ar sadzīves atkritumiem.