WIPCOOL®

TWÓJ KLUCZ DO KOMFORTU

LIETOŠANAS INSTRUKCIJA · LATVIEŠU VALODA

P180

Kondensāta sūknis

Pirms lietošanas izlasiet instrukciju. Glabājiet to pie ierīces visu tās lietošanas laiku.



Izlasiet instrukciju

Drošības un pieslēgšanas noteikumi pirms pirmās iedarbināšanas.

Serviss un garantija

Servisa pieteikumi un garantijas noteikumi vietnē wipcool.eu.

Dokumenti tiešsaistē

Instrukcija, tehniskā lapa un atbilstības deklarācija vietnē wipcool.eu.

SATURS

Kā lietot instrukciju

Atrodiet vajadzīgo nodaļu. Skaitļi labajā pusē ir šīs brošūras lappuses.

01	Wipcool P180/P380/P580 lietošanas pamācība	3
02	Vispārīga informācija	3
03	Simboli un apzīmējumi	3
04	Drošības informācija	4
05	Tehniskie dati	5
06	Iekārtas shēma	7
07	Komplekta saturs	8
08	Transportēšana un uzglabāšana	9
09	Lietojums	9
10	Montāža	9
11	Pieslēgšana	10
12	Lietošanas kārtība	11
13	Apkope	11
14	Problēmu novēršana	12
15	Nolietotas elektriskās un elektroniskās iekārtas	14
16	Serviss un dokumenti	15

SIMBOLU NOZĪME



EEIA dalītā savākšana

Neizmetiet nolietoto iekārtu kopā ar sadzīves atkritumiem.



CE marķējums

Ražotāja deklarācija par atbilstību ES prasībām.



Izlasiet instrukciju

Drošības un lietošanas noteikumi pirms darba sākšanas.

Wipcool P180/P380/P580 lietošanas pamācība

Wipcool P180, P380 un P580 sūkņi ir paredzēti kondensāta novadīšanai no kondicionieriem un aukstuma iekārtām. Tie ieslēdzas automātiski atkarībā no kondensāta līmeņa tvertnē.

Lietošanas pamācība ir produkta neatņemama sastāvdaļa. Lūdzu, rūpīgi izlasiet šo pamācību un precīzi ievērojiet visus norādījumus.

Vispārīga informācija

Wipcool produkti ir paredzēti profesionālai lietošanai, ko veic kvalificēti gaisa kondicionēšanas un aukstuma tehnikas nozares tehniķi. Wipcool kā ražotājs nosaka, ka mūsu iekārtas drīkst lietot tikai personas ar atbilstošu kvalifikāciju un apmācību.

- Lietojot kondensāta sūkni Wipcool P180/P380/P580, ievērojiet visus vietējos drošības noteikumus un vispārīgos drošības standartus.
- Lietošanas pamācība jāglabā iekārtas tuvumā, lai personālam tā jebkurā brīdī būtu viegli pieejama.
- Pirms lietošanas kvalificētam personālam rūpīgi jāiepazīstas ar lietošanas pamācību un jāsaprot visi tajā ietvertie norādījumi.
- Ražotājs neatbild par zaudējumiem, kas radušies nepareizas lietošanas, lietošanas pamācības neievērošanas, personāla kvalifikācijas trūkuma vai jebkādu neatļautu iekārtas pārveidojumu dēļ.
- Ir spēkā pārdošanas dokumentos ietvertie vispārīgie pārdošanas noteikumi.

Simboli un apzīmējumi

Uz iekārtas un pamācībā izmantotās zīmes un apzīmējumi:

01



Bīstams spriegums - strāvas trieciena risks.

02



Uzmanību - iekārtas bojājuma vai nepareiza darbības rezultāta risks.

03



Norāda, ka produkts atbilst Eiropas Savienībā spēkā esošajiem veselības, drošības un vides standartiem.

04 **RoHS** Produkts atbilst prasībām par bīstamu vielu lietošanas ierobežošanu.

05



Neizmetiet iekārtu sadzīves atkritumos.

Drošības informācija

BRĪDINĀJUMS

Pirms montāžas, apkopes vai servisa darbu veikšanas atvienojiet sūkņa un kondicioniera barošanu.

- Neuzstādiet bojātu sūkni un neizmantojiet bojātus vadus vai caurules.
- Sūknis nav ūdensdrošs. Neuzstādiet to ārpus telpām vai vietā, kur to var appludināt.
- Nenovietojiet zem sūkņa elektroierīces vai vērtīgus priekšmetus. Elektroapgādes pārtraukums vai noplūde var tos sabojāt.
- Satiniet barošanas vada lieko daļu tā, lai montāžas laikā to nesabojātu.
- Nostipriniet kondensāta cauruļu savienojumus ar savilcējiem. Nesavienojiet caurules no vairākiem posmiem.

UZMANĪBU

Kondensāta pieplūde nedrīkst pārsniegt sūkņa ražību. Pārmērīga pieplūde izraisa nepārtrauktu darbību un var sabojāt motoru, savukārt pēkšņa liela pieplūde var izraisīt pārplūdi.

Tehniskie dati

Parametrs	P180	P380	P580
Barošana	230 V~ / 50–60 Hz	230 V~ / 50–60 Hz	230 V~ / 50–60 Hz
Plūsmas ātrums (maks.)	280 l/h (50 Hz)	380 l/h	580 l/h
Maksimālais pacelšanas augstums	5 m (50 Hz)	6,8 m	12 m
Tvertnes tilpums	1,8 l	1,8 l	1,8 l
Skaņas līmenis 1 m attālumā	48 dB(A)	28 dB(A)	60 dB(A)
Patērētā jauda	60 W	20 W	85 W
Apkārtējās vides temperatūra darbības laikā	5–50 °C	5–50 °C	5–50 °C
Uzglabāšanas temperatūra	5–50 °C	5–50 °C	5–50 °C
Iekārtas masa	2,5 kg	1 kg	1,6 kg
Izmēri (gar. × plat. × augst.)	270,5 × 148 × 171 mm	270,5 × 148 × 119 mm	270,5 × 148 × 171 mm

Ražība

Vertikālā ass: izplūdes augstums [m]. Horizontālā ass: plūsmas ātrums [l/h].

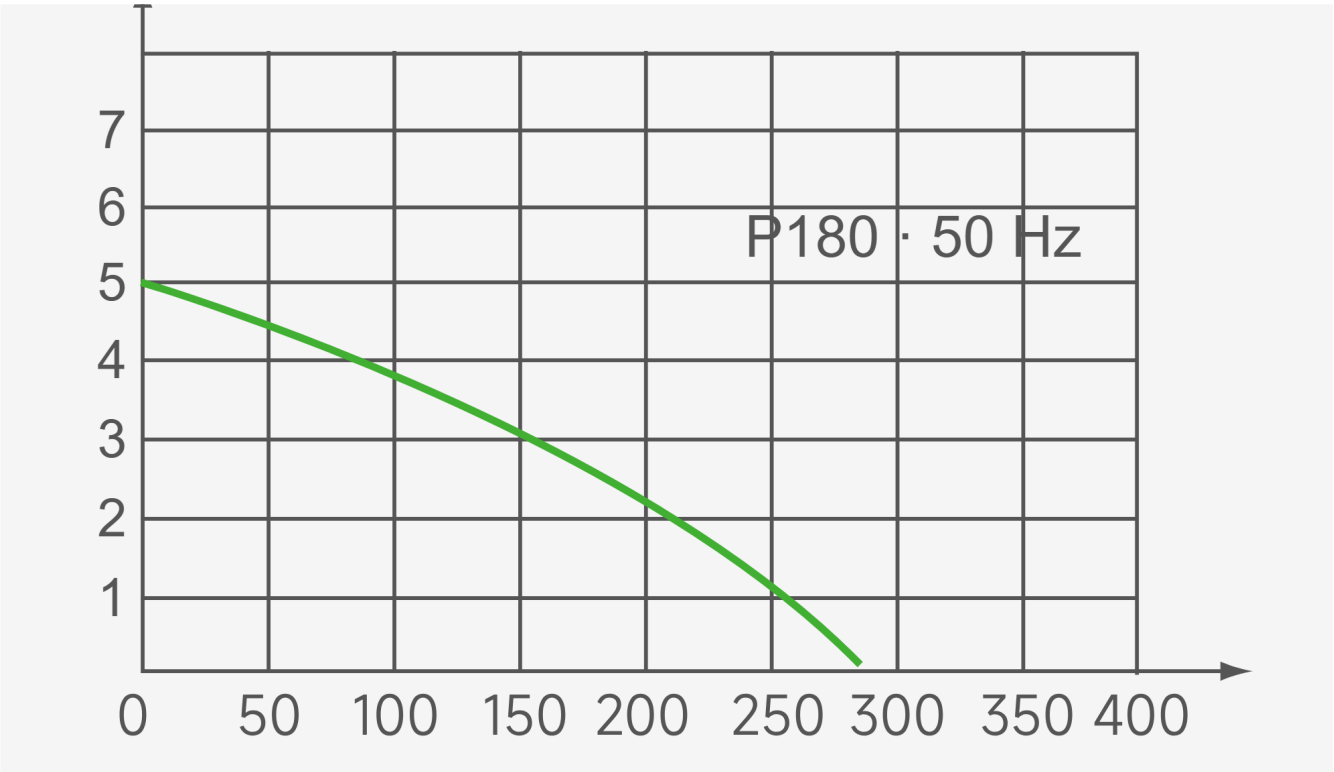

Attēls Nr. 1. P180 ražības raksturlīkne pie 50 Hz: maksimālais plūsmas ātrums 280 l/h, maksimālais izplūdes augstums 5 m.

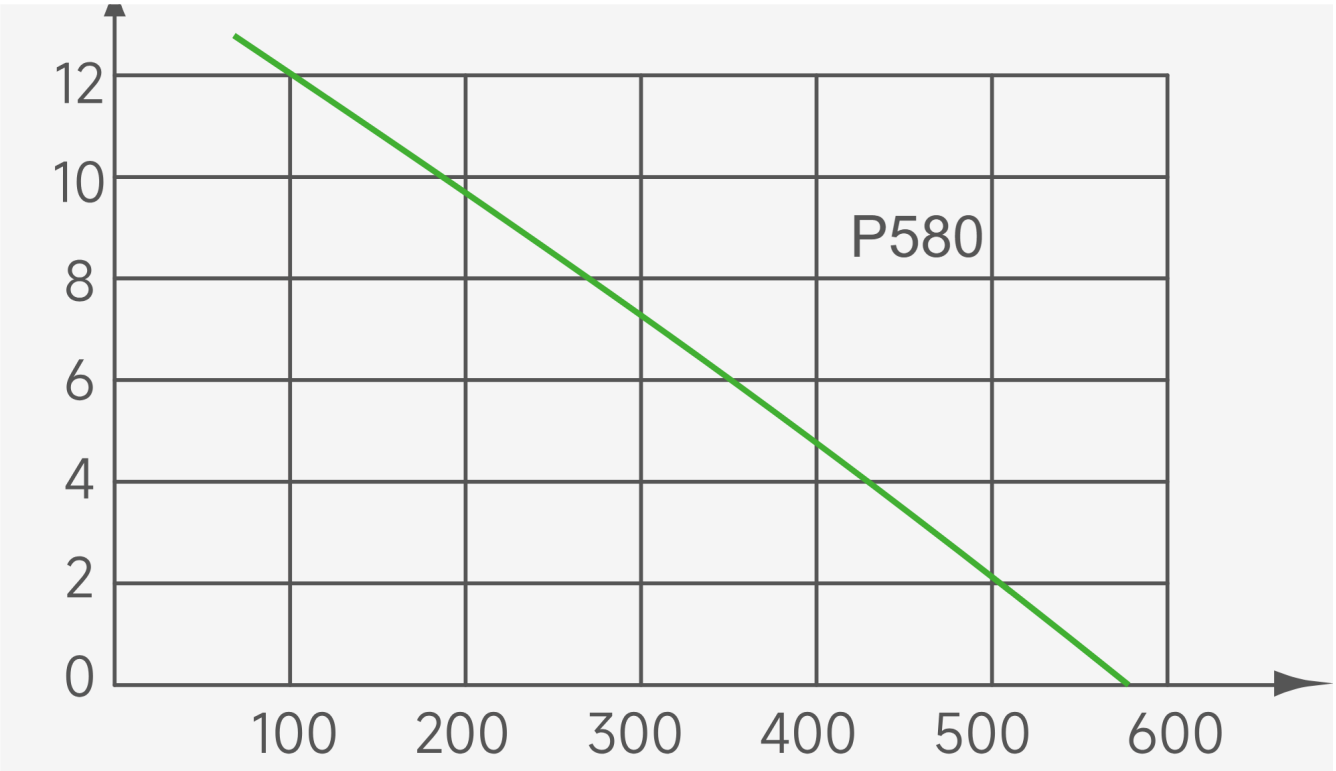

Attēls Nr. 2. P580 ražības raksturlīkne: maksimālais plūsmas ātrums 580 l/h, maksimālais izplūdes augstums 12 m.

Iekārtas shēma

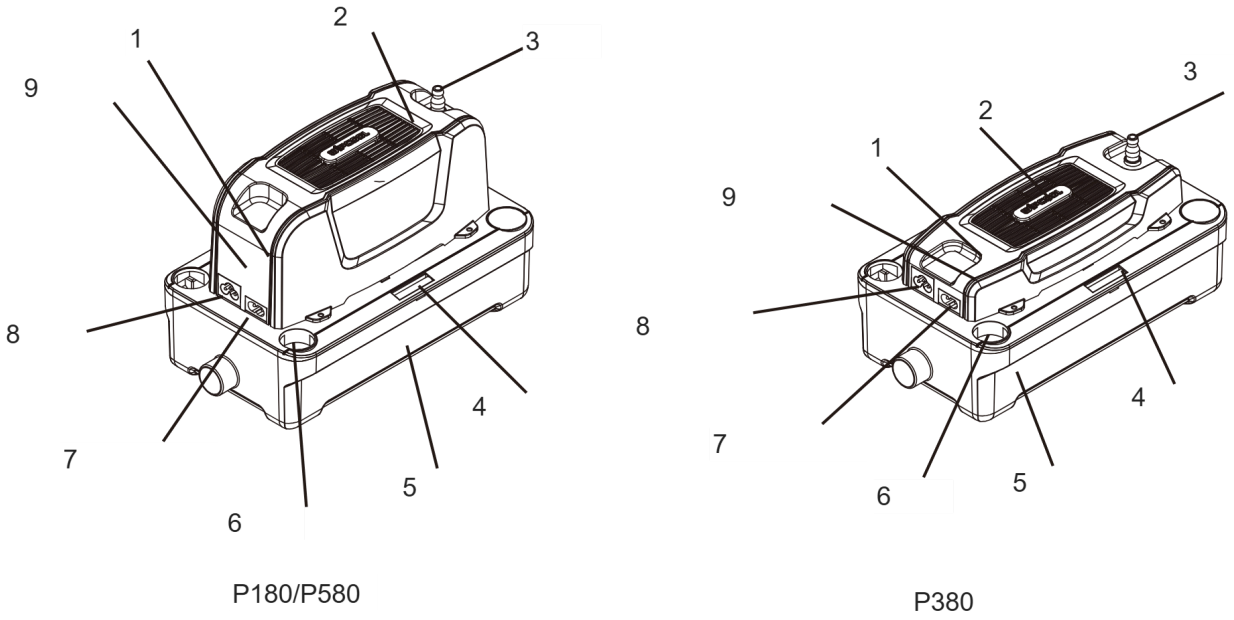

Attēls Nr. 3. P180/P580 un P380 sūkņu uzbūve.

Apzīmējums	Elements
1	Trauksmes zummers
2	Motors
3	Izplūdes pieslēgums
4	Līmeņrādis
5	Tvertne
6	Kondensāta ieplūde
7	Signāla vads
8	Barošanas ligzda
9	Vadības plate

P180 un P380 ir kondensāta līmeņa zondes. P580 ir zondes un papildu pludiņš. Trauksmes zummers signalizē par augstu kondensāta līmeni, ja sūknis to nenovada pareizi.

Sūkņa izmēri

Izmēri attēlos norādīti mm.

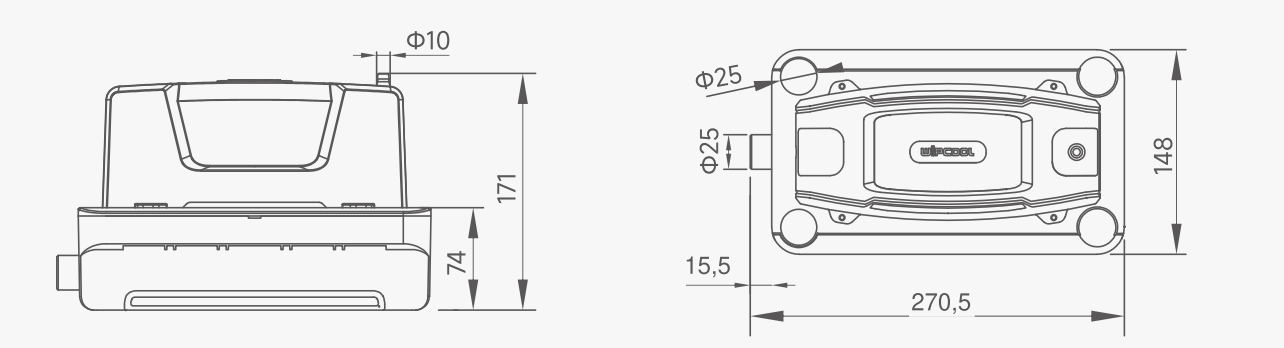

Attēls Nr. 4. P180 izmēri.

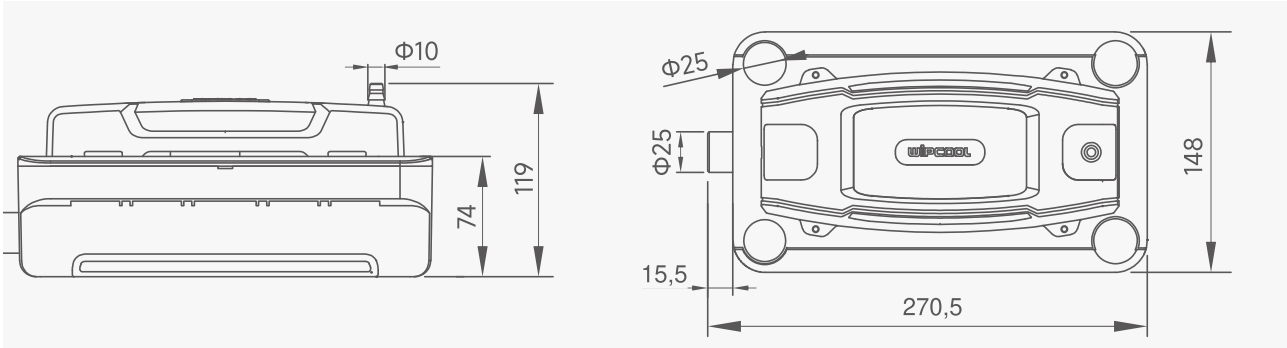

Attēls Nr. 5. P380 izmēri.

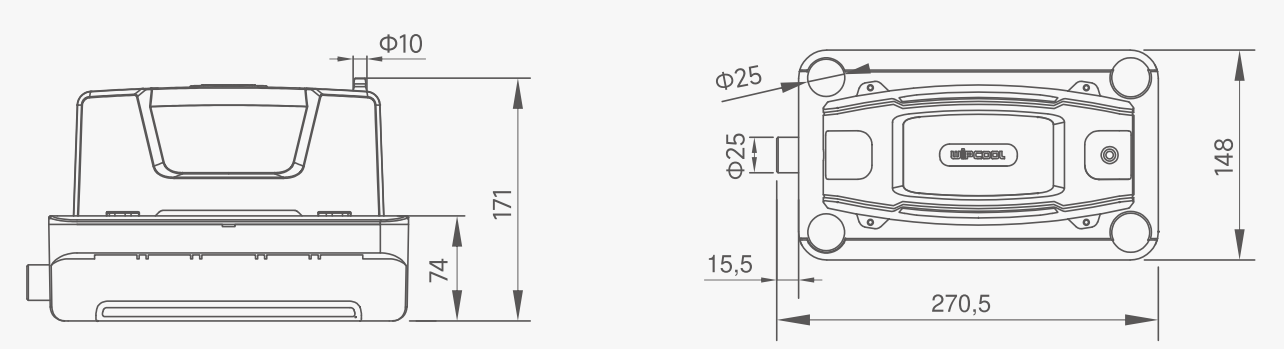

Attēls Nr. 6. P580 izmēri.

Komplekta saturs

Pēc izpakošanas pārbaudiet komplekta pilnīgumu un stāvokli. Par iztrūkumiem vai bojājumiem ziņojiet pārdevējam.

- Kondensāta sūknis.
- Savilcēji - 2 gab., garums 10 cm.
- Montāžas dībeļi - 2 gab.
- Montāžas skrūves - 2 gab.
- Montāžas plāksne un savilcējgredzens.

- Gumijas pāreja.
- Barošanas vads.
- Lietošanas pamācība.

Transportēšana un uzglabāšana

- Transportējiet sūkni oriģinālajā iepakojumā. Pasargājiet to no pārvietošanās, triecieniem, mitruma, putekļiem un ekstremālām temperatūrām.
- Uzglabājiet sūkni horizontāli, 5–50 °C temperatūrā, sausā, labi vēdināmā vietā, prom no saules un siltuma avotiem.

Lietojums

Izvēlieties sūkni atbilstoši pieplūstošā kondensāta daudzumam, izplūdes augstumam un sistēmas pretestībai. Izplūdes augstumu mēriet no izplūdes pieslēguma līdz izplūdes caurules augstākajam punktam.

Montāža

01 Kad barošana ir atvienota, novietojiet sūkni uz horizontālas virsmas vai sagatavojiet stiprinājumu pie sienas. Neatbalstiet to uz vadiem vai caurulēm.

02 Montējot pie sienas, nostipriniet montāžas plāksni horizontāli un pēc tam ievietojiet sūkni tās spraugā. Pārbaudiet līmeņojumu ar līmeņrādi; burbulim jāatrodas vidū.

03 Sūknim ir piecas kondensāta ieplūdes. Ievadiet kondicioniera pieplūdes cauruli izvēlētajā kondensāta ieplūdē; mazāka diametra caurulei izmantojiet komplektā iekļauto gumijas pāreju.

04 Izvietojiet pieplūdes cauruli ar kritumu gravitācijas plūsmai un nostipriniet to tā, lai tā nevarētu izslīdēt. Neizmantotās kondensāta ieplūdes atstājiet aizvērtas.

05 Uzlieciet piemērotu izplūdes cauruli uz izplūdes pieslēguma sūkņa augšpusē un nostipriniet savienojumu ar savilcēju. Nesajauciet ieplūdi ar izplūdi un nesalokiet vai nesaspiediet cauruli.

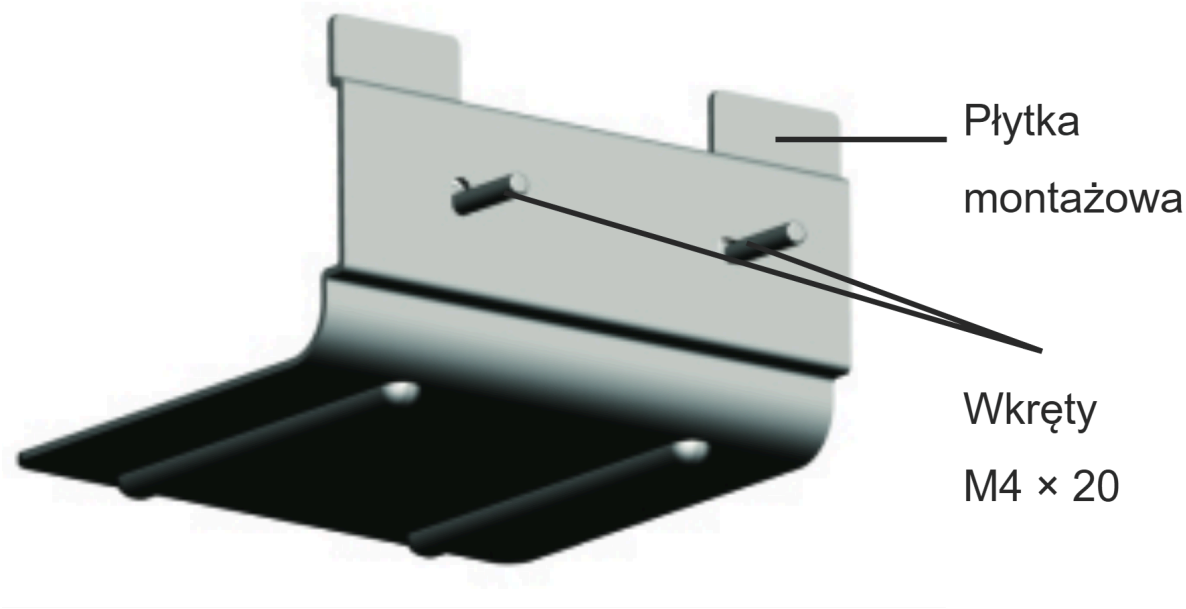

Attēls Nr. 7. Montāžas plāksne un skrūves.

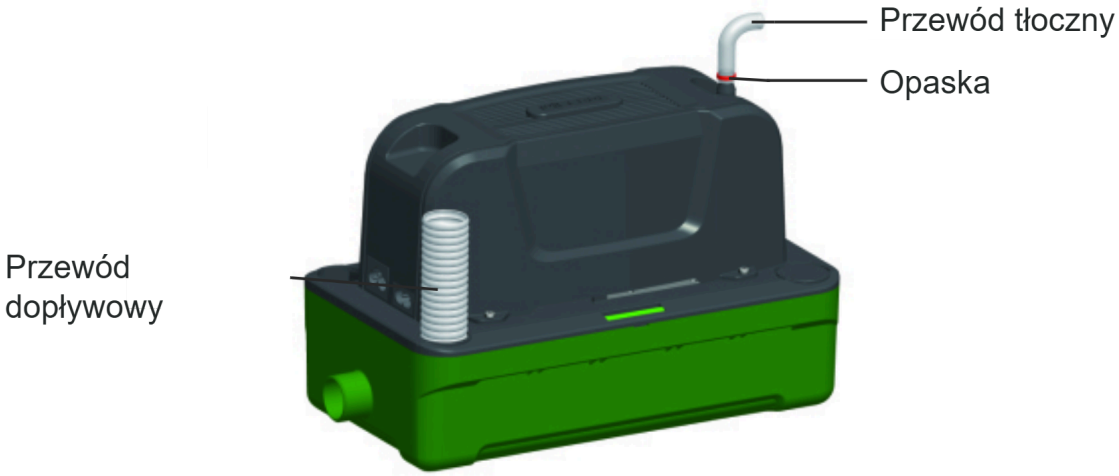

Attēls Nr. 8. Pieplūdes caurule, izplūdes caurule un savilcējs.

Pieslēgšana

BRĪDINĀJUMS

Veiciet pieslēgšanu, kad barošana ir atvienota.

UZMANĪBU

Nesajauciet barošanas vadu ar signāla vadu - nepareizs pieslēgums sabojās sūkni. Pārbaudiet sprieguma atbilstību datu plāksnītē norādītajam.

Barošanas vads (POWER) ir trīsdzīslu, bet signāla vads ir divdzīslu.

Pieslēdziet barošanas vadu (POWER) ķēdei, kurā saglabājas spriegums pēc kondicioniera izslēgšanas vai trauksmes nostrādāšanas. Sūknim jāspēj novadīt atlikušo kondensātu.

Signāla vadu ieteicams pieslēgt kondicioniera trauksmes ķēdei, kas sūkņa atteices gadījumā apturēs kondicionieri. Trauksmes zummers pats par sevi kondicionieri neizslēdz.

Lietošanas kārtība

Pārbaude pēc montāžas

01 Pēc pareizas pieslēgšanas ieslēdziet sūkņa barošanu un iedarbiniet kondicionieri.

02 Kad kondensāts ieplūst tvertnē, sūknim automātiski jāieslēdzas, jāizsūknē kondensāts un jāizslēdzas. Vienlaikus pārbaudiet, vai savienojumos nav noplūdes.

03 Ja sūknis nedarbojas pareizi, izslēdziet kondicionieri un pārbaudiet tabulu sadaļā „PROBLĒMU NOVĒRŠANA“.

Apkope

> **BRĪDINĀJUMS**
> Pirms pārbaudes un tīrīšanas atvienojiet sūkņa un kondicioniera barošanu.

Vispārīgi ieteikumi

Tīriet tvertni, filtru un pieejamās zondu virsmas ik pēc sešiem mēnešiem (vēlams pavasarī un rudenī) vai biežāk, ja tie ātri kļūst netīri. Nepieļaujiet ūdens saskari ar elektriskajiem elementiem.

Tīrīšanai izmantojiet tīru ūdeni un saudzīgu līdzekli, piemēram, nelielu daudzumu ziepju. Sezonālās tīrīšanas laikā izmantojiet antibakteriālu līdzekli, kas nebojā sūkņa plastmasas daļas. Neizmantojiet spirtu, benzīnu, šķīdinātājus, kodīgas vielas vai spēcīgus mazgāšanas līdzekļus. Pirms kondicioniera mazgāšanas atvienojiet sūkņa barošanu un pasargājiet to no ķīmisko līdzekļu iekļūšanas. Pirms sūkņa atkārtotas pieslēgšanas rūpīgi izskalojiet līdzekļu atliekas no kondicioniera.

Tvertnes un filtra tīrīšana

01 Atvienojiet pieplūdes un izplūdes caurules. Sagatavojiet dvieli gadījumam, ja atlikušais ūdens izlīst.

02 Atbrīvojiet tvertnes stiprinājumu un atdaliet to no pārējās sūkņa daļas, pēc tam izņemiet filtru.

03 Notīriet nogulsnes no tvertnes, filtra un zondu virsmām, kas pieejamas pēc tvertnes noņemšanas. Izskalojiet tvertni ar tīru ūdeni.

04 Uzstādiet noņemtās daļas un pieslēdziet caurules. Pēc barošanas atjaunošanas pārbaudiet darbību un hermētiskumu.

Izplūdes pieslēguma tīrīšana

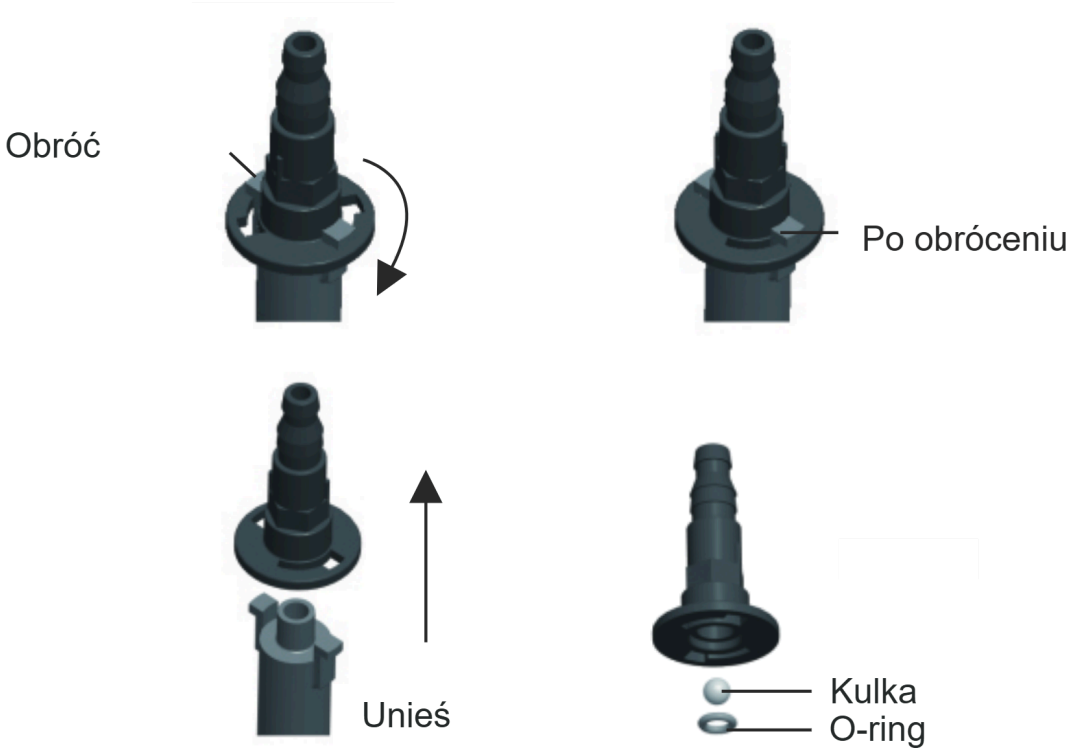

Attēls Nr. 9. Izplūdes pieslēguma demontāža, lodīte un O veida blīvgredzens.

01 Atvienojiet izplūdes cauruli no izplūdes pieslēguma.

02 Pagrieziet izplūdes pieslēgumu atbrīvošanas pozīcijā un paceliet to (9. attēls). Nepazaudējiet lodīti un O veida blīvgredzenu.

03 Notīriet netīrumus, pēc tam salieciet visas daļas un ievietojiet izplūdes pieslēgumu. Pārbaudiet tā stiprinājumu un pieslēdziet izplūdes cauruli.

04 Pieslēdziet barošanu un pārbaudiet izplūdi un savienojuma hermētiskumu.

Problēmu novēršana

BRĪDINĀJUMS
Pirms savienojumu pārbaudes, vadu un cauruļu atvienošanas un tīrīšanas atvienojiet sūkņa un kondicioniera barošanu.

Problēma	Iespējamais cēlonis	Risinājums
Sūknis darbojas nepārtraukti	Sūknis nav nolīmeņots	Nolīmeņojiet sūkni.
Sūknis darbojas nepārtraukti	Nogulsnes tvertnē	Iztīriet tvertni un pieejamās zondu virsmas saskaņā ar sadaļu „APKOPE“.
Sūknis neieslēdzas	Sūknis nav nolīmeņots	Nolīmeņojiet sūkni.
Sūknis neieslēdzas	Nav barošanas	Pārbaudiet barošanas pieslēgumu.
Sūknis neieslēdzas	Neatbilstošs spriegums	Pārbaudiet barošanas atbilstību datu plāksnītē norādītajam.
Sūknis neieslēdzas	Nepareizs vadu pieslēgums	Pārbaudiet barošanas vada savienojumus.
Sūknis darbojas, bet nenovada kondensātu	Aizsērējusi kondensāta ieplūde vai aizsērējis izplūdes pieslēgums	Pārbaudiet un iztīriet kondensāta ieplūdi un izplūdes pieslēgumu.
Sūknis darbojas, bet nenovada kondensātu	Sūknis nav nolīmeņots	Nolīmeņojiet sūkni.
Kondensāta noplūde	Bojāta izplūdes caurule	Pārbaudiet cauruli un nomainiet to, ja tā ir bojāta.
Kondensāta noplūde	Nepareizs caurules savienojums	Izlabojiet savienojumu un nostipriniet to ar savilcēju.
Sūknis darbojas skaļi	Bojātas iekšējās daļas	Uzticiet remontu servisam - pieteikums vietnē wipcool.pl/serwis.
Pēc izslēgšanās sūknis burbuļo vai rada troksni	Izplūdes caurules gals atrodas zemāk par sūkni un veidojas sifons	Izvietojiet cauruli tā, lai tās gals atrastos augstāk par sūkni.
Sūknis pārāk bieži ieslēdzas un izslēdzas	Pārāk liela kondensāta pieplūde	Pārbaudiet izplūdes caurules caurlaidību un kondensāta aizplūšanu.
Sūknis pārāk bieži ieslēdzas un izslēdzas	Nogulsnes tvertnē	Iztīriet tvertni un pieejamās zondu virsmas saskaņā ar sadaļu „APKOPE“.
Sūknis pārāk bieži ieslēdzas un izslēdzas	Sūknis nav nolīmeņots	Nolīmeņojiet sūkni.
Ieslēdzas trauksme	Pārāk augsts kondensāta līmenis	Izslēdziet kondicionieri. Pārbaudiet izplūdes pieslēguma un izplūdes caurules caurlaidību.

Problēma	Iespējamais cēlonis	Risinājums
Ieslēdzas trauksme	Nepareizs signāla vada pieslēgums	Pārbaudiet signāla vada savienojumus.

Ja pēc caurlaidības pārbaudes trauksme joprojām ieslēdzas, izslēdziet kondicionieri. Uzticiet remontu servisam - pieteikums vietnē wipcool.pl/serwis.

Nolietotas elektriskās un elektroniskās iekārtas

01



Pārsvītrotas atkritumu tvertnes simbols nozīmē, ka nolietoto iekārtu nedrīkst izmest kopā ar citiem atkritumiem.

Saskaņā ar spēkā esošajiem noteikumiem par nolietotām elektriskajām un elektroniskajām iekārtām produktus, kas marķēti ar dalītās savākšanas simbolu, nedrīkst izmest kopā ar citiem sadzīves atkritumiem. Kaitīgu vielu satura dēļ elektroniskie izstrādājumi, kas netiek dalīti šķiroti, var būt bīstami videi un cilvēku veselībai. Pareiza nolietotu elektrisko un elektronisko iekārtu dalīta savākšana novērš negatīvu ietekmi uz vidi.

Nododot nolietoto iekārtu savākšanas punktā, lietotājs veicina tās atkārtotu izmantošanu, pārstrādi un reģenerāciju.

Pārstrāde - viena no vides aizsardzības metodēm. Process, kurā no atkritumiem iegūst vielas, ko var atkārtoti izmantot kā izejvielas.

Utilizācija - lietošanas vērtību zaudējušu atkritumu, piemēram, plastmasas, papīra un kartona, izmantošana par otrreizējām izejvielām (sarunvalodā arī iznīcināšana).

Informācija par nolietotu elektrisko un elektronisko iekārtu savākšanas sistēmu

- Nolietotas elektriskās un elektroniskās iekārtas aizliegts izmest kopā ar citiem atkritumiem.
- Aizliegts savākt nekomplektētas elektriskās un elektroniskās iekārtas un daļas no nolietotām iekārtām.
- Izplatītājam, kas piegādā pircējam mājsaimniecībām paredzētu iekārtu, ir pienākums piegādes vietā bez maksas pieņemt nolietotu mājsaimniecības iekārtu, ja tā ir tāda paša veida un pilda tādu pašu funkciju kā piegādātā iekārta.

- Lietotājs var nodot nolietoto iekārtu nolietotu iekārtu savācējam, pārstrādes uzņēmumam vai sadzīves atkritumu savācējam pašvaldības teritorijā.
- Informācija par savākšanas punktiem ir pieejama vojevodistu maršalu biroju, kā arī pilsētu un pašvaldību iestāžu BIP tīmekļvietnēs.

Serviss un dokumenti

Pirms pieteikuma sagatavojiet:

- Modelis - norādīts uz iekārtas datu plāksnītes un rēķinā.
- Sērijas numurs - ja tā nav, norādiet ražošanas numuru (piemēram, 11/2025), kas visbiežāk atrodas iekārtas apakšā.
- Pirkuma apliecinājums - autorizēta izplatītāja rēķins vai čeks.
- Bojājuma apraksts - kas notiek, kopš kura laika un kādos apstākļos.

Servisa pieteikumu varat nosūtīt vietnē wipcool.pl/serwis. Tur atradīsiet arī garantijas noteikumus.

WIPCOOL®
TWÓJ KLUCZ DO KOMFORTU

SERVISS UN DOKUMENTI

P180 · Lietošanas instrukcija

IZDEVUMA DATI

Modelis *Model*	**P180**
Izdevums *Edition*	**05.11.2026 · LV**
Ražotājs *Manufacturer*	**Zhejiang Wipcool Refrigeration Equipment Co., Ltd.**
Pilnvarotais pārstāvis Polijā *Authorised representative*	**4REF sp. z o.o., ul. gen. Władysława Andersa 38, 15-113 Białystok**

wipcool.eu

- instrukcija tiešsaistē un citas valodas
- tehniskā lapa un atbilstības deklarācija
- serviss un pieteikumi

CE

CE marķējums apliecina deklarēto atbilstību ES prasībām. Pārsvītrota tvertne: neizmetiet nolietoto iekārtu kopā ar sadzīves atkritumiem.