WIPCOOL®
TWÓJ KLUCZ DO KOMFORTU

NAUDOJIMO INSTRUKCIJA · LIETUVIŲ KALBA

C110T

Aukšto slėgio plovykla

Prieš naudodami perskaitykite instrukciją. Laikykite ją prie įrenginio visą jo naudojimo laiką.



Perskaitykite instrukciją
Saugos ir prijungimo taisyklės prieš pirmąjį paleidimą.

Servisas ir garantija
Serviso užklausos ir garantijos sąlygos svetainėje wipcool.eu.

Dokumentai internete
Instrukcija, techninis lapas ir atitikties deklaracija svetainėje wipcool.eu.

4REF sp. z o.o. - įgaliotasis Wipcool platintojas Lenkijoje

Leidimas 2026-11-05 · **wipcool.eu**

TURINYS

Kaip naudotis instrukcija

Raskite reikiamą skyrių. Skaičiai dešinėje yra šios brošiūros puslapiai.

01	Wipcool C110T naudojimo instrukcija	3
02	Bendra informacija	3
03	Simboliai ir žymėjimo būdai	3
04	Saugos informacija	5
05	Techniniai duomenys	6
06	Įrenginio schema	7
07	Komplekto turinys	9
08	Transportavimas ir laikymas	10
09	Paskirtis	10
10	Prijungimas	10
11	Naudojimas	13
12	Techninė priežiūra	15
13	Trikčių šalinimas	17
14	Elektros ir elektroninės įrangos atliekos	18
15	Servisas ir dokumentai	19

SIMBOLIŲ REIKŠMĖ



Atskiras EEĮ atliekų surinkimas

Neišmeskite naudotos įrangos kartu su buitinėmis atliekomis.



CE ženklinimas

Gamintojo deklaracija dėl atitikties ES reikalavimams.



Perskaitykite instrukciją

Saugos ir naudojimo taisyklės prieš pradedant darbą.

Wipcool C110T naudojimo instrukcija

Aukšto slėgio plovykla Wipcool C110T skirta valymo darbams šaldymo ir oro kondicionavimo srityje bei pramonėje. Vanduo gali būti tiekiamas iš vandentiekio arba išorinio rezervuaro.

Naudojimo instrukcija yra neatsiejama gaminio dalis. Atidžiai perskaitykite šią instrukciją ir tiksliai laikykitės visų nurodymų.

Bendra informacija

Wipcool gaminiai skirti profesionaliai naudoti kvalifikuotiems šaldymo ir oro kondicionavimo srities specialistams. Gamintojas Wipcool nurodo, kad mūsų įrenginius turėtų naudoti tik tinkamą kvalifikaciją ir mokymą turintys asmenys.

- Naudodami aukšto slėgio plovyklą Wipcool C110T, laikykitės visų vietinių saugos taisyklių ir bendrųjų saugos standartų.
- Naudojimo instrukcija turėtų būti laikoma šalia įrenginio, kad darbuotojai bet kada galėtų ją lengvai pasiekti.
- Prieš pradėdami naudoti įrenginį, kvalifikuoti darbuotojai turėtų atidžiai perskaityti naudojimo instrukciją ir suprasti visus joje pateiktus nurodymus.
- Gamintojas neatsako už jokią žalą, atsiradusią dėl netinkamo naudojimo, naudojimo instrukcijos nesilaikymo, darbuotojų kvalifikacijos stokos ar bet kokių neleistinų įrenginio pakeitimų.
- Taikomos pardavimo dokumentuose nurodytos bendrosios pardavimo sąlygos.

Simboliai ir žymėjimo būdai

Ant įrenginio ir instrukcijoje naudojami ženklai bei žymėjimai:

01

CE

Nurodo, kad gaminys atitinka Europos Sąjungoje galiojančius sveikatos, saugos ir aplinkosaugos standartus.

02



Neišmeskite plovyklos su buitinėmis atliekomis.

03



Įspėjimas - perskaitykite šalia ženklo esančio laukelio tekstą.

04



Pavojinga įtampa - elektros smūgio pavojus.

05



Įspėjimas apie gaisro arba sprogimo pavojų esant degių medžiagų.

06



Dėmesio - įrenginio sugadinimo arba netinkamo darbo rezultato pavojus.

07



Naudokite akių apsaugos priemones.

08



Mūvėkite apsaugines pirštines.

Saugos informacija

ĮSPĖJIMAS
Prieš valydami oro kondicionierių, atjunkite jo maitinimą.

Prieš pradedant darbą

- Elektros jungtis turi atitikti vietines elektros įrengimo taisykles.
- Prieš kiekvieną naudojimą patikrinkite įrenginį, žarnas ir jungtis. Nenaudokite plovyklos, jei ji pažeista arba veikia netinkamai.
- Dirbkite gerai vėdinamoje vietoje. Vaikus ir pašalinius asmenis laikykite atokiau nuo darbo vietos.
- Nenaudokite plovyklos, jei esate pavargę arba apsvaigę nuo alkoholio, narkotikų ar darbingumą mažinančių vaistų.
- Per daug nepersisverkite ir nestovėkite ant nestabilaus pagrindo. Išlaikykite pusiausvyrą ir tvirtai stovėkite ant kojų.

ĮSPĖJIMAS
Mūvėkite gumines pirštines, avėkite guminę avalynę ir dėvėkite apsauginius akinius arba veido skydelį.

ĮSPĖJIMAS
Nenukreipkite purškimo pistoleto į žmones, ypač į akis ar burną. Pažeistą žarną nedelsdami pakeiskite - jai trūkus galima sunkiai susižaloti.

ĮSPĖJIMAS
Nepilkite į plovyklą benzino ar kitų degių skysčių. Nenaudokite jos sprogioje aplinkoje arba ten, kur yra degių skysčių, dujų ar dulkių.

ĮSPĖJIMAS
Nenaudokite rūgščių ar priemonių, kurių sudėtyje yra natrio arba kalio hidroksido. Nemaišykite cheminių medžiagų - jos gali sugadinti plovyklą ir sukelti gyvybei pavojingas reakcijas.

ĮSPĖJIMAS
Nepurkškite ant plovyklos vandens ar cheminių medžiagų ir nemerkite jos į vandenį. Prieš prijungdami plovyklą, atlikdami jos techninę priežiūrą ar remontą, ją išjunkite ir atjunkite maitinimą.

Įrenginio apsauga

DĖMESIO
Nepilkite į vandenį ploviklio. Jis gali sukelti siurblio galvutės ir su ja sujungtų sistemų koroziją.

DĖMESIO
Nenaudokite plovyklos be įleidimo filtro. Nešvarumai gali užblokuoti siurblį, sumažinti slėgį arba sustabdyti vandens tekėjimą.

- Ištuštėjus rezervuarui, išjunkite plovyklą. Sausąja eiga veikiantis siurblys gali sugesti.
- Naudokite tik patvirtintus priedus ir atsargines dalis. Purškimo pistoletas ir antgaliai turi būti originalūs ir pritaikyti šiam modeliui.
- Nenuimkite apsauginių dangčių ir neardykite įrenginio. Neremontuokite jo patys.

Techniniai duomenys

Parametras	Vertė
Modelis	C110T
Maitinimas	230 V~ / 50–60 Hz
Galia	2,5 kW
Apsaugos nuo elektros smūgio klasė	I
Darbinis slėgis	90 bar
Slėgio reguliavimo diapazonas	10–90 bar
Maksimalus slėgis	110 bar
Įleidžiamo vandens slėgis	3 bar
Našumas	9 l/min
Įleidimo žarna	2 m
Aukšto slėgio žarna	10 m
Darbinė aplinkos temperatūra	5–40 °C
Laikymo temperatūra	5–40 °C
Įrenginio masė	26 kg

Parametras	Vertė
Matmenys (ilgis × plotis × aukštis)	460 × 280 × 290 mm

Įrenginio schema



1 pav. Iš viršaus: maitinimo jungiklis, apsauga nuo viršsrovių.



2 pav. Iš viršaus: alyvos įpylimo anga, alyvos lygio stebėjimo langelis, alyvos išleidimo anga.

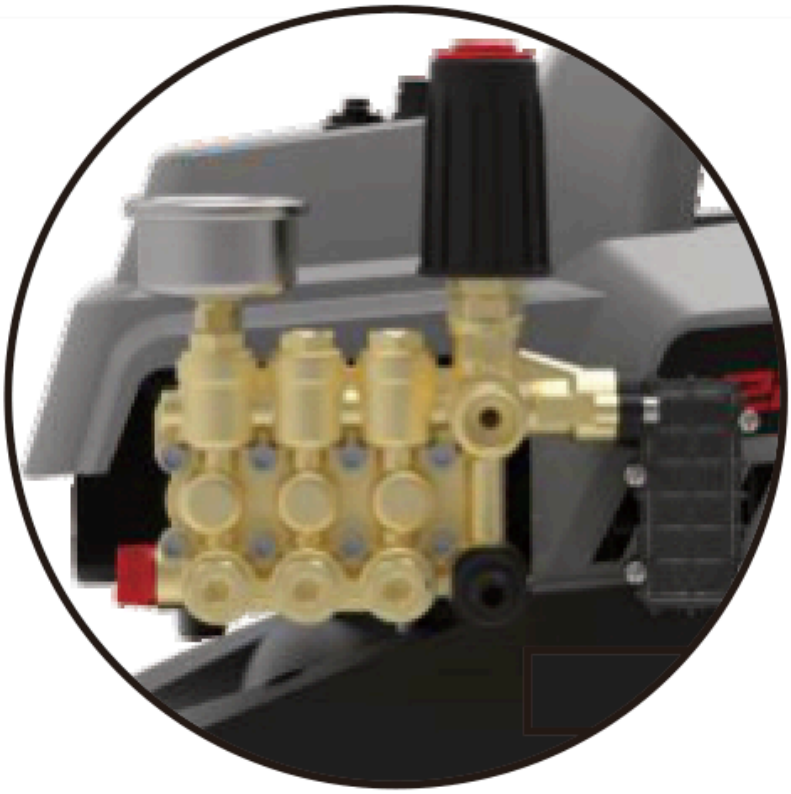

3 pav. Vandens įleidimo anga - atvamzdis siurblio galvutės šone.

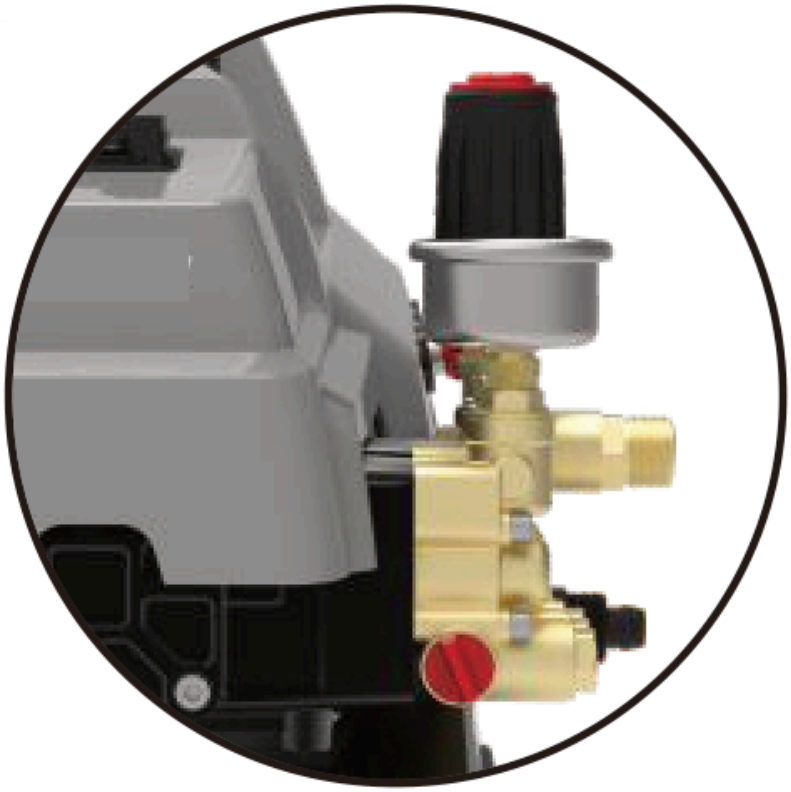

4 pav. Iš viršaus: slėgio reguliavimo rankenėlė, manometras, vandens išleidimo anga.

Komplekto turinys

- Aukšto slėgio plovykla C110T.
- Purškimo pistoletas ir purškimo strypas.
- 0°, 15° ir 25° antgaliai.
- Įleidimo filtras.
- 2 m įleidimo žarna.
- 10 m aukšto slėgio žarna.
- Naudojimo instrukcija.

Išpakavę patikrinkite, ar komplekte yra visos dalys ir kokia jų būklė. Apie trūkstamas dalis ar transportuojant atsiradusius pažeidimus praneškite pardavėjui.

Transportavimas ir laikymas

Saugokite plovyklą nuo šalčio. Siurblyje užšalęs vanduo gali sugadinti galvutę ir variklį.

- Prieš perkeldami plovyklą, ją išjunkite, atjunkite maitinimą ir nuspauskite purškimo pistoleto gaiduką, kad išleistumėte slėgį iš žarnos.
- Transportuodami nemėtykite plovyklos; saugokite ją nuo smūgių ir stiprios vibracijos.
- Transportuodami saugokite įrenginį nuo drėgmės, dulkių ir kraštutinių temperatūrų.
- Prieš padėdami laikyti, išleiskite vandenį iš sistemos. Laikykite plovyklą horizontaliai, sausoje, gerai vėdinamoje vietoje, 5–40 °C temperatūroje, atokiau nuo tiesioginių saulės spindulių ir šilumos šaltinių.
- Nedėkite daiktų ant įrenginio. Neprispauskite maitinimo laido ir neužlenkite aukšto slėgio žarnos.

Paskirtis

Plovykla skirta techninėms sistemoms, mašinoms, įrenginiams ir darbiniams paviršiams valyti šaldymo ir oro kondicionavimo srityje bei pramonėje.

Prijungimas

Paruošimas

01 Patikrinkite maitinimo laido ir įleidimo filtro būklę bei įsitikinkite, kad įrenginio varžtai ir veržlės neatsilaisvinę.

02 Prijunkite aukšto slėgio žarną prie plovyklos vandens išleidimo angos, o kitą jos galą - prie purškimo pistoleto.

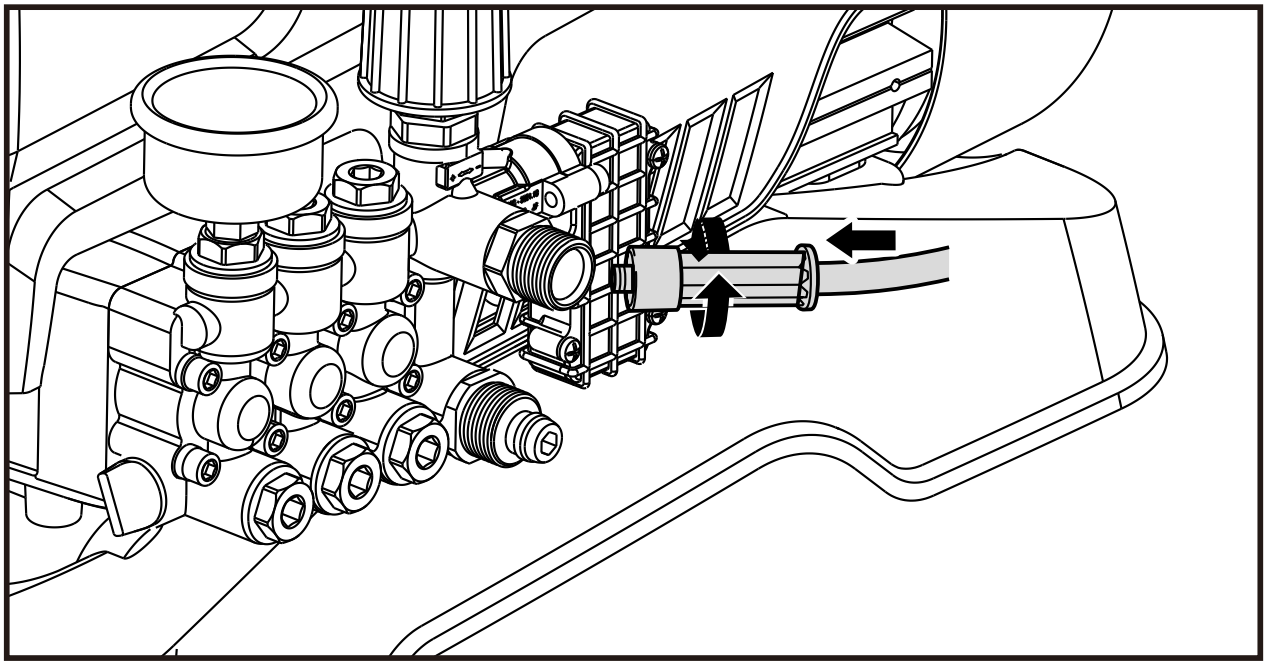

5 pav. Žarnos prijungimas prie vandens išleidimo angos.

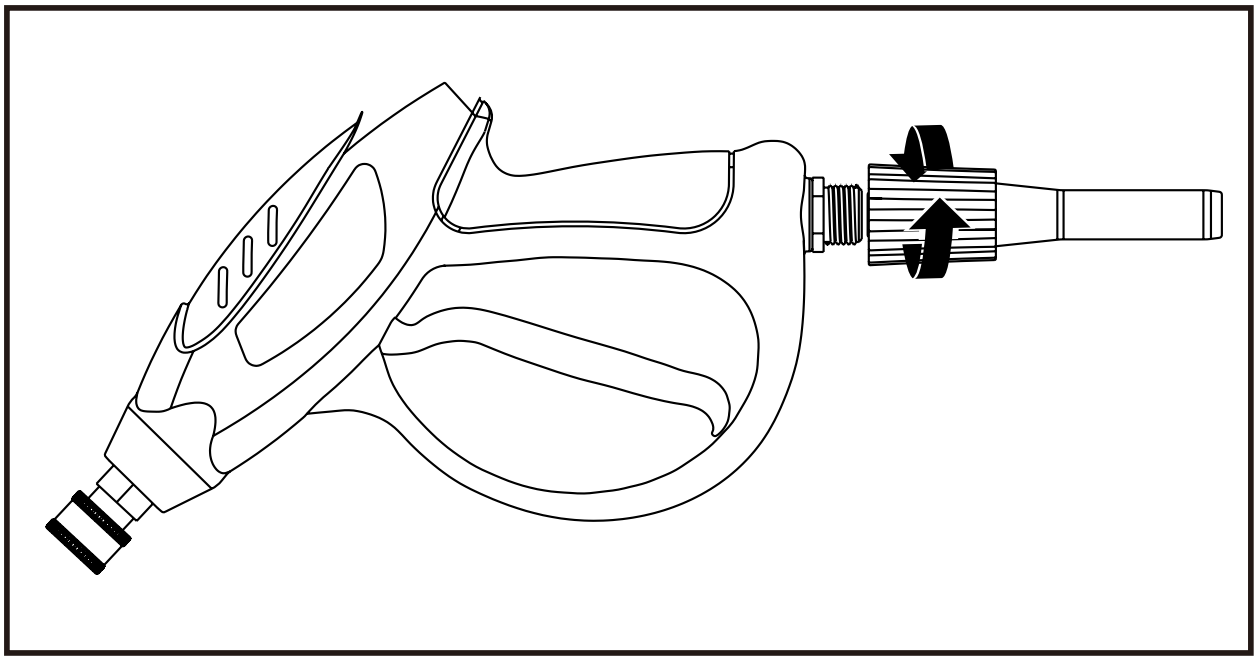

6 pav. Žarnos prijungimas prie purškimo pistoleto.

Vandens tiekimas

01 Prijunkite įleidimo žarną prie plovyklos vandens įleidimo angos. Jungtyje turi būti guminė tarpinė.

02 Kitą žarnos galą prijunkite prie čiaupo arba sumontuokite ant jo įleidimo filtrą ir panardinkite į vandens rezervuarą. Vandens lygis rezervuare negali būti žemiau plovyklos.

03 Patikrinkite jungčių sandarumą. Jei vanduo tiekiamas iš čiaupo, atsukite jį.

Oro išleidimas

01 Palikite purškimo pistoletą be antgalio ir slėgio reguliavimo rankenėle nustatykite mažiausią slėgį.

02 Prijunkite maitinimą ir nuspauskite purškimo pistoleto gaiduką, tada įjunkite plovyklą maitinimo jungikliu.

03 Laikykite gaiduką nuspaustą, kol vanduo tekės tolygia srove. Kai vanduo tiekiamas iš rezervuaro, jam pradėjus tekėti toliau išleiskite orą 1 min.

04 Išjunkite plovyklą, atjunkite maitinimą ir nuspauskite purškimo pistoleto gaiduką, kad išleistumėte slėgį iš žarnos.

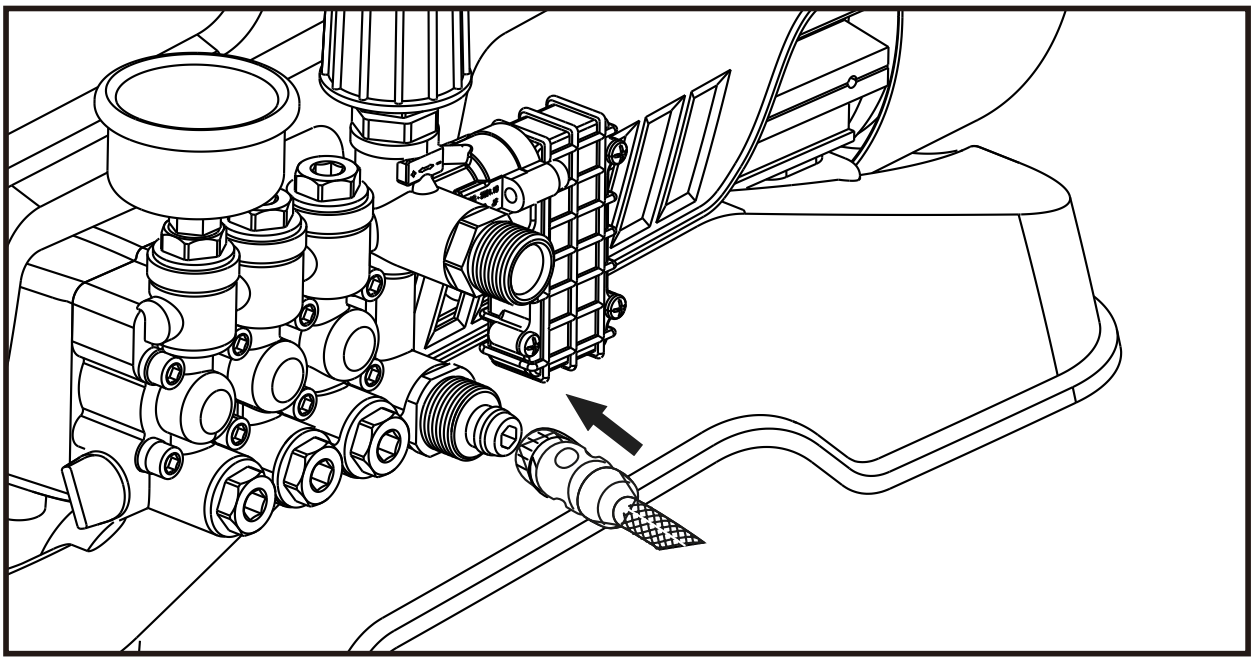

7 pav. Įleidimo žarnos prijungimas.

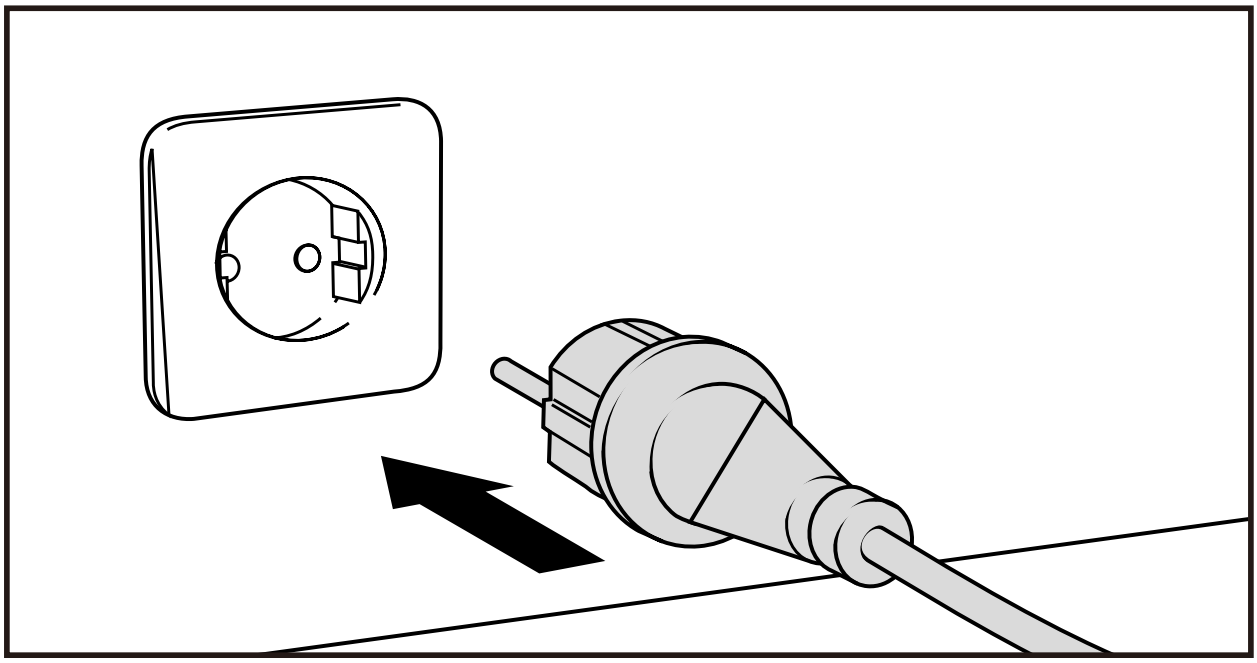

8 pav. Maitinimo prijungimas.

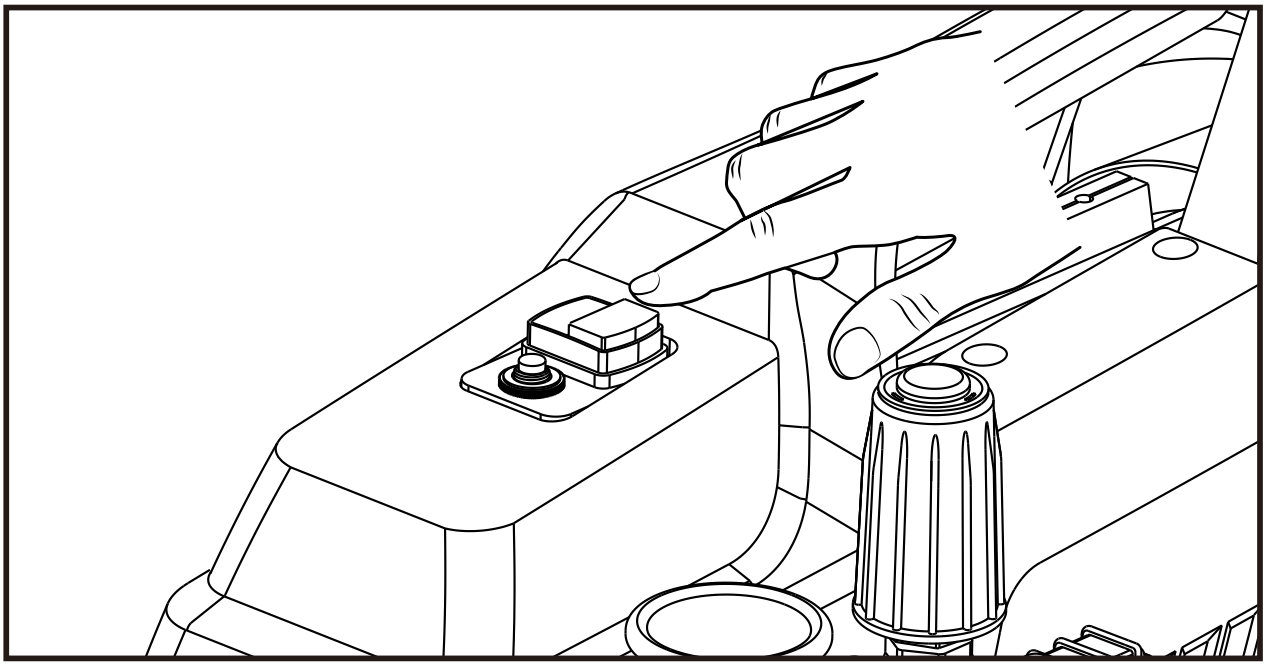

9 pav. Plovyklos įjungimas.

Naudojimas

ĮSPĖJIMAS

Prieš montuodami arba keisdami antgalį, išjunkite plovyklą, atjunkite maitinimą ir nuspauskite purškimo pistoleto gaiduką, kad išleistumėte slėgį iš žarnos.

DĖMESIO

Atleidus gaiduką, perpylimo vožtuvas atsidaro automatiškai, o siurblyje vanduo cirkuliuoja vidiniu kontūru. Vandens temperatūra siurblyje kyla - nepalikite taip veikiančios plovyklos ilgiau nei 3 min.

01 Išleidę orą ir sustabdę plovyklą, sumontuokite purškimo strypą ir pasirinktą 0°, 15° arba 25° antgalį. Sutelkta srove valykite įsisenėjusius nešvarumus, o platesne - didesnius paviršius.

02 Prijunkite maitinimą ir nuspauskite purškimo pistoleto gaiduką, tada įjunkite plovyklą maitinimo jungikliu. Slėgį parinkite pagal nešvarumus ir valomą paviršių; reguliuokite jį rankenėle, stebėdami manometrą.

03 Valydami laikykite antgalį ne didesniu kaip 10 cm atstumu nuo valomo paviršiaus. Didėjant atstumui srovės jėga mažėja.

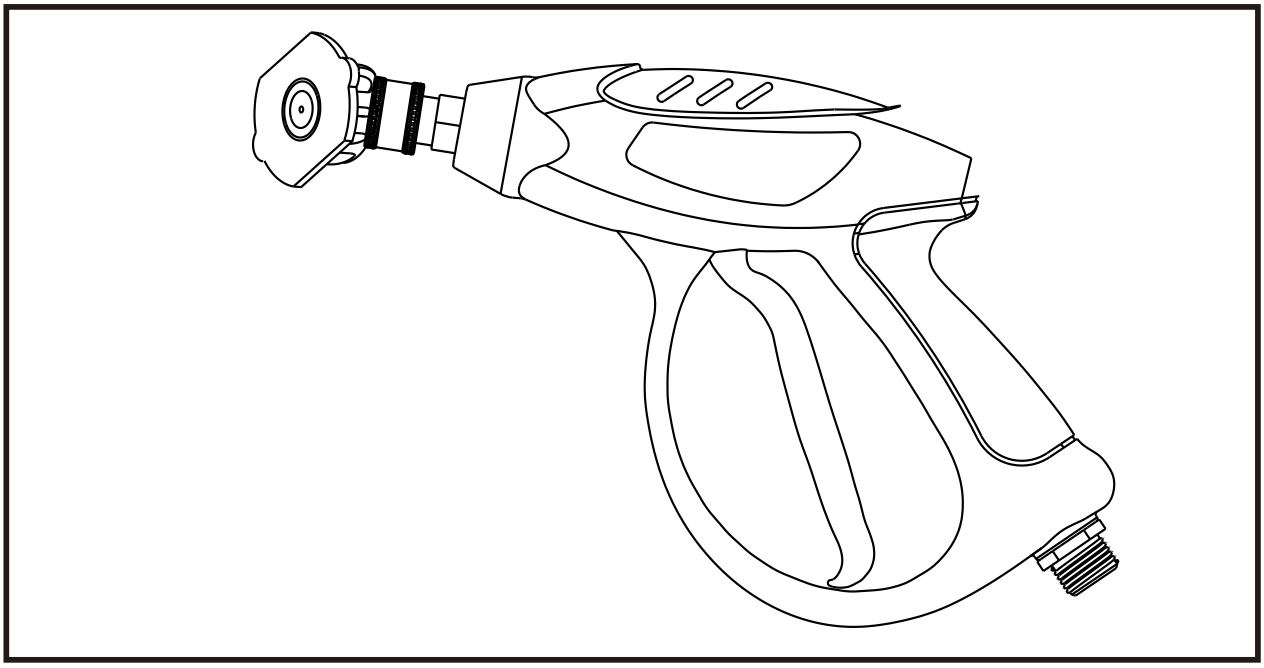

10 pav. Antgalio montavimas.

Vandens lašėjimas iš siurblio korpuso išleidimo angos veikimo metu yra normalus.

Darbo pabaiga

Išjunkite plovyklą, atjunkite maitinimą ir nuspauskite purškimo pistoleto gaiduką, kad išleistumėte slėgį iš žarnos. Prieš padėdami plovyklą, išleiskite vandenį iš siurblio.

Techninė priežiūra

Techninę priežiūrą atlikite tik turėdami tinkamą parengimą ir įrankius.

Valymas po naudojimo

- Nuvalykite korpusą minkštu šepečiu arba šluoste. Korpusui valyti nenaudokite vandens, alkoholio, benzino, tirpiklių, ėsdinančių medžiagų, stiprių ploviklių ar poliravimo priemonių. Saugokite, kad į plovyklos vidų nepatektų cheminių medžiagų.
- Pašalinkite nešvarumus, ypač iš ventiliacijos angų. Reguliariai valykite nešvarumus nuo įleidimo filtro tinklelio.
- Patikrinkite, ar antgaliai neužsikimšę, ir purškimo pistoleto būklę.

Vandens išleidimas iš siurblio

> **DĖMESIO**
> Išleisdami vandenį, nejunkite variklio ilgiau nei kelioms sekundėms. Ilgiau veikiant sausąja eiga, siurblys gali sugesti.

01 Išjungę plovyklą, atjungę maitinimą ir išleidę slėgį, užsukite čiaupą, jei juo naudojatės, ir atjunkite įleidimo žarną nuo plovyklos.

02 Prijunkite maitinimą ir maitinimo jungikliu kelioms sekundėms įjunkite variklį netiekdami vandens.

03 Išjunkite plovyklą, atjunkite maitinimą ir nuspauskite purškimo pistoleto gaiduką, kad pašalintumėte likusį vandenį.

Alyvos tikrinimas ir keitimas

Prieš kiekvieną naudojimą patikrinkite alyvos lygį. Alyva turėtų siekti alyvos lygio stebėjimo langelio vidurį. Pirmą kartą alyvą pakeiskite po 20 h naujos plovyklos darbo, vėliau - kas 200 h.

01 Išjungę plovyklą ir atjungę ją nuo maitinimo, atsukite alyvos įpylimo ir išleidimo kamščius ir išleiskite panaudotą alyvą.

02 Kelis kartus išplaukite alyvos kamerą švariu žibalu, pildami jį pro alyvos įpylimo angą ir išleisdami pro alyvos išleidimo angą. Ištuštinę kamerą, užsukite išleidimo kamštį.

03 Pro alyvos įpylimo angą pripildykite alyvos kamerą API CD klasės varikline alyva 15W-40 ir užsukite alyvos įpylimo kamštį.

Po techninės priežiūros

01 Vėl sumontuokite nuimtus priedus, patikrinkite jungčių sandarumą ir laidų bei žarnų būklę.

02 Prijunkite plovyklą prie vandens tiekimo ir maitinimo pagal skyrių „PRIJUNGIMAS“ ir trumpai išbandykite jos veikimą.

Trikčių šalinimas

Problema	Galima priežastis	Sprendimo būdas
Plovykla neįsijungia	Nėra maitinimo	Patikrinkite maitinimą.
Plovykla neįsijungia	Netinkama maitinimo įtampa	Patikrinkite, ar maitinimo įtampa neviršija vardinės įtampos ±5 % ribų.
Plovykla neįsijungia	Per žema aplinkos temperatūra	Perkelkite plovyklą į šiltesnę vietą (5–40 °C).
Žemas slėgis arba vanduo nesiurbiamas	Vandens tiekimo linijoje yra oro	Išjunkite plovyklą, atjunkite maitinimą ir nuspauskite purškimo pistoleto gaiduką, kad išleistumėte slėgį iš žarnos. Atjunkite purškimo strypą, tada, esant prijungtam vandens tiekimui, prijunkite maitinimą, nuspauskite gaiduką ir kelioms sekundėms įjunkite plovyklą, kad pašalintumėte orą.
Žemas slėgis arba vanduo nesiurbiamas	Užsikimšusi vandens įleidimo anga	Išvalykite įleidimo filtrą.
Žemas slėgis arba vanduo nesiurbiamas	Nešvarumai sistemos viduje	Paveskite remonto darbus servisui - pateikite užklausą adresu wipcool.pl/serwis.
Vandens nuotėkis	Per laisva jungtis	Patikrinkite ir priveržkite jungtį.
Vandens nuotėkis	Pažeista guminė tarpinė	Pakeiskite guminę tarpinę.
Triukšmingas veikimas	Įsiurbiamas oras	Patikrinkite vandens lygį ir įleidimo žarną.
Triukšmingas veikimas	Pažeistos vidinės dalys	Išjunkite plovyklą. Paveskite remonto darbus servisui - pateikite užklausą adresu wipcool.pl/serwis.

Jei po ilgos prastovos variklis ūžia, bet nesisuka, nedelsdami išjunkite plovyklą. Paveskite remonto darbus servisui - pateikite užklausą adresu wipcool.pl/serwis.

Elektros ir elektroninės įrangos atliekos

01



Perbrauktos šiukšliadėžės simbolis reiškia, kad panaudoto įrenginio negalima išmesti kartu su kitomis atliekomis.

Pagal galiojančius elektros ir elektroninės įrangos atliekas reglamentuojančius teisės aktus, atskiro surinkimo simboliu pažymėtų gaminių negalima šalinti kartu su kitomis komunalinėmis atliekomis. Dėl kenksmingų medžiagų nerūšiuojami elektroniniai gaminiai gali būti pavojingi aplinkai ir žmonių sveikatai. Tinkamas atskiras elektros ir elektroninės įrangos atliekų surinkimas padeda išvengti neigiamo poveikio aplinkai.

Priduodamas panaudotą įrangą į surinkimo punktą, naudotojas prisideda prie pakartotinio jos naudojimo, perdirbimo ir panaudojimo.

Perdirbimas - vienas iš aplinkos apsaugos būdų. Tai medžiagų, kurias galima pakartotinai naudoti kaip žaliavas, atgavimas iš atliekų.

Utilizavimas - naudojamąją vertę praradusių atliekų, pvz., plastiko, popieriaus ir kartono, panaudojimas kaip antrinių žaliavų; šnekamojoje kalboje - ir jų sunaikinimas.

Informacija apie elektros ir elektroninės įrangos atliekų surinkimo sistemą

- Draudžiama elektros ir elektroninės įrangos atliekas šalinti kartu su kitomis atliekomis.
- Draudžiama rinkti nekomplektinę elektros ir elektroninę įrangą bei panaudotos įrangos dalis.
- Platintojas, pristatantis pirkėjui namų ūkiams skirtą įrangą, privalo pristatymo vietoje nemokamai priimti namų ūkių panaudotą įrangą, jei ji yra tos pačios rūšies ir atlieka tą pačią funkciją kaip pristatoma įranga.
- Naudotojas gali perduoti panaudotą įrangą panaudotos įrangos surinkėjui, apdorojimo įmonei arba komunalinių atliekų surinkėjui savivaldybės teritorijoje.
- Informacija apie surinkimo punktus pateikiama vaivadijų maršalkų tarnybų ir miestų bei savivaldybių įstaigų BIP svetainėse.

Servisas ir dokumentai

Prieš pateikdami užklausą, paruoškite:

- Modelis - nurodytas įrenginio duomenų lentelėje ir sąskaitoje faktūroje.
- Serijos numeris - jei jo nėra, nurodykite gamybos numerį (pvz., 11/2025), kuris dažniausiai yra įrenginio apačioje.
- Pirkimo dokumentas - įgaliotojo platintojo išrašyta sąskaita faktūra arba čekis.
- Gedimo aprašymas - kas vyksta, nuo kada ir kokiomis sąlygomis.

Serviso užklausą galite pateikti adresu wipcool.pl/serwis. Ten taip pat rasite garantijos sąlygas.

WIPCOOL®
TWÓJ KLUCZ DO KOMFORTU

SERVISAS IR DOKUMENTAI

C110T · Naudojimo instrukcija

LEIDIMO DUOMENYS

Modelis *Model*	**C110T**
Leidimas *Edition*	**2026-11-05 · LT**
Gamintojas *Manufacturer*	**Zhejiang Wipcool Refrigeration Equipment Co., Ltd.**
Įgaliotasis atstovas Lenkijoje *Authorised representative*	**4REF sp. z o.o., ul. gen. Władysława Andersa 38, 15-113 Białystok**

wipcool.eu

- instrukcija internete ir kitos kalbos
- techninis lapas ir atitikties deklaracija
- servisas ir užklausos

CE ženklinimas patvirtina deklaruotą atitiktį ES reikalavimams. Perbrauktas konteineris: neišmeskite naudotos įrangos kartu su buitinėmis atliekomis.