WIPCOOL®

TWÓJ KLUCZ DO KOMFORTU

NAUDOJIMO INSTRUKCIJA · LIETUVIŲ KALBA

CT370

Šilumokaičių vamzdžių valymo įrenginys

Prieš naudodami perskaitykite instrukciją. Laikykite ją prie įrenginio visą jo naudojimo laiką.



Perskaitykite instrukciją

Saugos ir prijungimo taisyklės prieš pirmąjį paleidimą.

Servisas ir garantija

Serviso užklausos ir garantijos sąlygos svetainėje wipcool.eu.

Dokumentai internete

Instrukcija, techninis lapas ir atitikties deklaracija svetainėje wipcool.eu.

4REF sp. z o.o. - įgaliotasis Wipcool platintojas Lenkijoje

Leidimas 2026-11-05 · **wipcool.eu**

TURINYS

Kaip naudotis instrukcija

Raskite reikiamą skyrių. Skaičiai dešinėje yra šios brošiūros puslapiai.

01	Wipcool CT370 naudojimo instrukcija	3
02	Bendroji informacija	3
03	Simboliai ir žymėjimai	3
04	Saugos informacija	4
05	Techniniai duomenys	6
06	Įrenginio schema	7
07	Komplekto sudėtis	8
08	Transportavimas ir laikymas	9
09	Paskirtis	9
10	Prijungimas	10
11	Naudojimas	11
12	Techninė priežiūra	12
13	Trikčių šalinimas	12
14	Elektros ir elektroninės įrangos atliekos	14
15	Servisas ir dokumentai	15

SIMBOLIŲ REIKŠMĖ



Atskiras EEĮ atliekų surinkimas

Neišmeskite naudotos įrangos kartu su buitinėmis atliekomis.



CE ženklinimas

Gamintojo deklaracija dėl atitikties ES reikalavimams.



Perskaitykite instrukciją

Saugos ir naudojimo taisyklės prieš pradedant darbą.

Wipcool CT370 naudojimo instrukcija

Wipcool CT370 skirtas mechaniškai valyti šaldymo ir oro kondicionavimo sistemų šilumokaičių vamzdžius. Lankstus velenas su šepečiu pašalina nuosėdas iš vamzdžių vidaus.

Naudojimo instrukcija yra neatsiejama gaminio dalis. Atidžiai perskaitykite šią instrukciją ir tiksliai laikykitės visų nurodymų.

Bendroji informacija

Wipcool gaminiai sukurti profesionaliai naudoti kvalifikuotiems šaldymo ir oro kondicionavimo srities technikams. Gamintojas Wipcool nustato, kad mūsų įrenginius gali naudoti tik tinkamą kvalifikaciją turintys ir apmokyti asmenys.

- Naudodami šilumokaičių vamzdžių valymo įrenginį Wipcool CT370 laikykitės visų vietinių saugos teisės aktų ir bendrųjų saugos standartų.
- Naudojimo instrukciją laikykite šalia įrenginio, kad darbuotojai bet kada galėtų ją lengvai pasiekti.
- Prieš pradėdami naudoti įrenginį kvalifikuoti darbuotojai turi atidžiai perskaityti naudojimo instrukciją ir suprasti visus joje pateiktus nurodymus.
- Gamintojas neatsako už jokią žalą, atsiradusią dėl netinkamo naudojimo, naudojimo instrukcijos nesilaikymo, darbuotojų kvalifikacijos stokos ar bet kokių neleistinų įrenginio pakeitimų.
- Taikomos pardavimo dokumentuose nurodytos bendrosios pardavimo sąlygos.

Simboliai ir žymėjimai

Ant įrenginio ir instrukcijoje naudojami ženklai bei žymėjimai:

01



Įspėjimas - perskaitykite šalia ženklo esančio langelio tekstą.

02



Pavojinga įtampa - elektros smūgio pavojus.

03



Įspėjimas apie degias medžiagas.

04



Prieš pradėdami darbą atidžiai perskaitykite visus saugos ir montavimo nurodymus.

05

CE

Nurodo, kad gaminys atitinka Europos Sąjungoje galiojančius sveikatos, saugos ir aplinkosaugos standartus.

06 **RoHS** Gaminys atitinka pavojingų medžiagų naudojimo ribojimo reikalavimus.

07



Neišmeskite įrenginio su buitinėmis atliekomis.

Saugos informacija

Darbo vieta ir operatorius

- Darbo vietoje palaikykite švarą ir užtikrinkite gerą apšvietimą. Neleiskite vaikams, pašaliniams asmenims ir gyvūnams būti darbo zonoje.
- Nedirbkite pavargę arba apsvaigę nuo alkoholio, narkotikų ar darbingumą ribojančių vaistų.
- Stovėkite tvirtai ir išlaikykite pusiausvyrą, ypač ant nelygaus pagrindo; pernelyg nepersisverkite.
- Naudokite apsauginius akinius. Kitas apsaugos priemones parinkite pagal darbo vietoje esančius pavojus.
- Nepalikite veikiančio įrenginio be priežiūros. Prieš pasišalindami iš darbo vietos atjunkite maitinimą.

ĮSPĖJIMAS
Nenaudokite įrenginio sprogioje aplinkoje arba ten, kur yra degių skysčių, dujų ar dulkių. Nenaudokite degių ar sprogių skysčių, pavyzdžiui, benzino, krosnių kuro ar žibalo.

Judančios dalys

ĮSPĖJIMAS
Saugokite plaukus, drabužius ir pirštines nuo judančių dalių. Nedėvėkite laisvų drabužių ar papuošalų; ilgus plaukus surinkite. Nesiartinkite prie besisukančio veleno ir nenukreipkite jo į žmones ar gyvūnus.

- Naudokite tik CT370 rekomenduojamus priedus.
- Prieš kiekvieną naudojimą patikrinkite veleno, šepečių ir laidų būklę, jų tvirtinimą bei jungčių sandarumą. Patikrinkite, ar judančios dalys neužblokuotos, nepažeistos ir tinkamai išdėstytos.
- Nepaleiskite nekomplektiško ar pažeisto įrenginio. Jei kojinis jungiklis neįjungia arba neišjungia pavaros, nutraukite naudojimą.

ĮSPĖJIMAS
Prieš reguliuodami, keisdami priedus, atlikdami techninę priežiūrą, tikrindami gedimus ir atjungdami įleidimo žarną arba veleną, ištraukite maitinimo kištuką iš lizdo ir uždarykite vandens tiekimą.

Elektros maitinimas

ĮSPĖJIMAS
Prijunkite įrenginį prie tinkamai įžeminto lizdo, atitinkančio įrenginio reikalavimus ir vietinius elektros įrenginių teisės aktus. Nepašalinkite apsauginio laidininko, neperdarykite kištuko ir nenaudokite jokių kištuko adapterių. Jei abejojate dėl įžeminimo, paveskite kvalifikuotam elektrikui patikrinti elektros instaliaciją.

- Naudokite tik tvarkingus trijų gyslų ilgintuvus su apsauginiu laidininku, skirtus naudoti lauke. Parinkite jų skerspjūvį pagal ilgį ir apkrovą; dėl per mažo skerspjūvio krinta įtampa, mažėja galia ir vyksta perkaitimas.
- Prieš naudodami patikrinkite laidą, kištuką ir ilgintuvą. Pažeistą laidą nedelsdami pakeiskite.
- Atjunkite maitinimą laikydami už kištuko. Netraukite už laido ir neneškite įrenginio laikydami už jo. Nevažiuokite įrenginiu per laidą.
- Saugokite laidą nuo alyvos, aštrių briaunų, karštų paviršių ir judančių dalių. Įrenginiui veikiant venkite kūno sąlyčio su įžemintais paviršiais.
- Saugokite įrenginį nuo lietaus. Pastatykite jį sausoje vietoje ir saugokite nuo iš valomų vamzdžių ištekančio vandens. Neplaukite korpuso vandeniu, tiekiamu slėgiu.

Vanduo ir darbo sąlygos

- Per įrenginį leiskite švarų vandenį. Nenaudokite įrenginio be įleidimo filtro. Nešvarumai gali užblokuoti siurblį, sumažinti slėgį arba sustabdyti vandens srautą.
- Nenaudokite įrenginio objektams, kurių temperatūra viršija 79 °C, valyti.
- Jei įrenginys veikia netinkamai, buvo pažeistas arba aplietas vandeniu, nutraukite naudojimą. Netaisykite įrenginio patys. Paveskite remontą servisui - pateikite užklausą adresu wipcool.pl/serwis. Remontui naudojamos tik originalias dalis atitinkančios atsarginės dalys.

Techniniai duomenys

Parametras	Vertė
Modelis	CT370
Maitinimas	230 V~ / 50–60 Hz
Įėjimo galia	370 W
Veleno sukimosi greitis	860 aps./min
Veleno ilgis	7,6 m
Veleno skersmuo	12 mm
Maitinimo laido ilgis	4 m
Įleidimo žarnos ilgis	2 m
Šepečiai	1/2″–1″; 18 vnt. (2 komplektai)
Apsaugos klasė	I
Įrenginio masė	24 kg
Įrenginio matmenys (ilgis × plotis × aukštis)	465 × 275 × 528 mm
Darbinė temperatūra	5–40 °C
Laikymo temperatūra	5–40 °C

Įrenginio schema



1 paveikslas. Įrenginio sandara - 1–10 dalys.

Nr.	Pavadinimas
1	Šepečių skyrius
2	Lankstus velenas
3	Ventiliatorius
4	Kojinis jungiklis
5	Maitinimo jungiklis
6	Maitinimo laidas
7	Saugiklis
8	Rankinis veleno jungiklis
9	Kojinio jungiklio jungtis
10	Vandens įvadas

Veleno šerdis yra jo vidinė besisukanti dalis; ją supa apsauginis apvalkalas. Pavaros mova ir savisiurbis siurblys yra vidinės įrenginio dalys.

Įrenginio matmenys

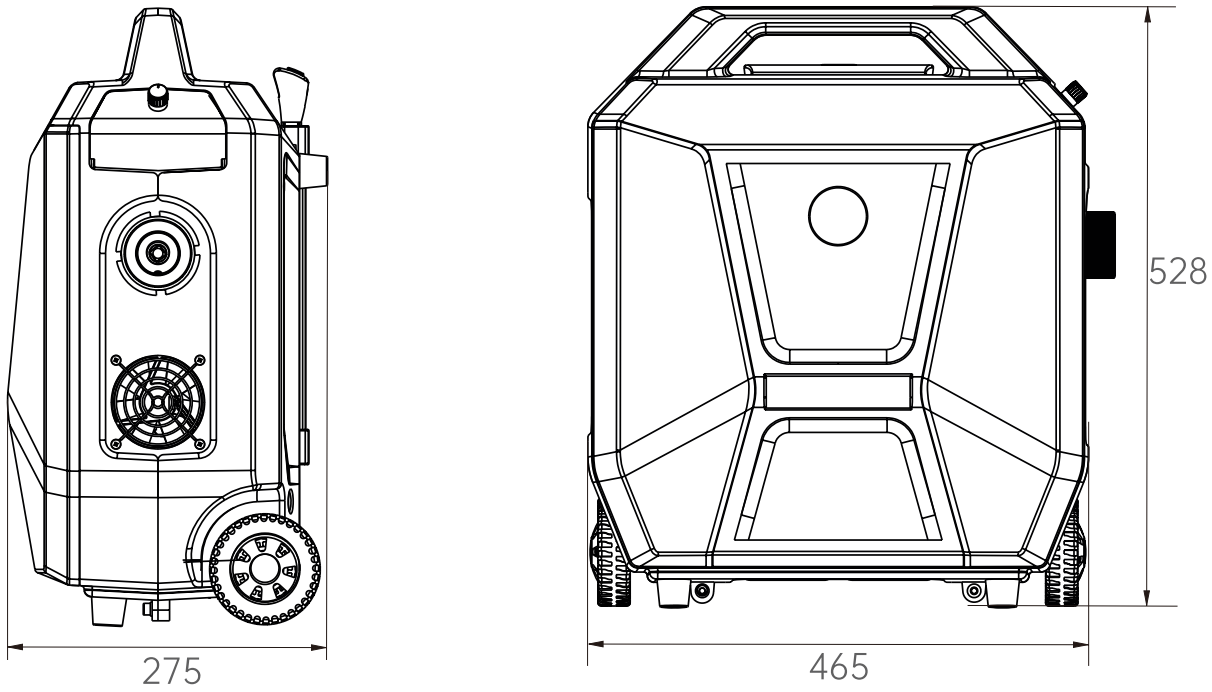

2 paveikslas. Įrenginio matmenys mm.

Komplekto sudėtis

- Įrenginys CT370 su 4 m maitinimo laidu.
- 12 mm skersmens ir 7,6 m ilgio lankstus velenas.
- Du šepečių komplektai - iš viso 18 vnt.
- Kojinis jungiklis.
- 2 m įleidimo žarna su įleidimo filtru.
- Žalvarinė ir plastikinė jungtys.
- Priedų krepšys.
- Naudojimo instrukcija.

Išpakavę patikrinkite, ar komplekte nieko netrūksta ir kokia jo būklė. Apie trūkstamas dalis arba transportuojant atsiradusius pažeidimus praneškite pardavėjui.

Šepečių dydžiai

Colinis dydis	Gamintojo nurodytas metrinis dydis [mm]
1/2"	12,7

Colinis dydis	Gamintojo nurodytas metrinis dydis [mm]
9/16″	14,3
5/8″	15,9
11/16″	17,5
3/4″	19,1
13/16″	20,6
7/8″	22,1
15/16″	23,8
1″	25,4

Transportavimas ir laikymas

Transportavimas

- Transportuokite įrenginį originalioje pakuotėje. Nemėtykite jo; saugokite nuo smūgių, pernelyg didelės vibracijos, drėgmės, dulkių ir ekstremalios temperatūros.
- Transportuodami pritvirtinkite įrenginį, kad jis neapvirstų ir nejudėtų.

Laikymas

Saugokite įrenginį nuo šalčio. Siurblyje užšalęs vanduo gali pažeisti galvutę ir variklį.

- Laikykite įrenginį horizontalioje padėtyje, sausoje, gerai vėdinamoje patalpoje, 5–40 °C temperatūroje, atokiau nuo tiesioginių saulės spindulių ir šilumos šaltinių.
- Neuždarykite šlapio veleno krepšyje ir jo stipriai neužlenkite.
- Laikykite įrenginį vaikams ir neapmokytiems asmenims nepasiekiamoje vietoje.

Paskirtis

Įrenginys pašalina kalkes ir nuosėdas iš šalto vandens ruošimo agregatų kondensatorių ir garintuvų vamzdžių. Dėl nešvaraus kondensatoriaus agregatas gali nepasiekti visos šaldymo galios arba veikti esant didesniam slėgiui.

Vandenį galima tiekti iš čiaupo arba siurbti iš rezervuaro.

Prijungimas

01 Ištraukite maitinimo kištuką iš lizdo. Vandens tiekimą iš čiaupo laikykite uždarytą, kol baigsite prijungimą.

02 Prijunkite kojinį jungiklį prie jungties (9 poz.).

03 Prijunkite įleidimo žarną prie vandens įvado (10 poz.). Kitą galą įdėkite į švaraus vandens rezervuarą arba prijunkite prie čiaupo. Įsitikinkite, kad vandens tiekimas neužblokuotas, o įleidimo filtras švarus.

04 Pritvirtinkite lankstų veleną įrenginio greitojoje jungtyje. Patikrinkite, ar šerdis tinkamai įstatyta ir ar velenas tvirtai pritvirtintas.

05 Parinkite šepetį pagal valomo vamzdžio skersmenį ir pritvirtinkite jį prie veleno galo.



3 paveikslas. CT370 jungčių skydelis: vandens įvadas apačioje kairėje, kojinio jungiklio jungtis apačioje dešinėje.



4 paveikslas. Vandens siurbimas iš rezervuaro.

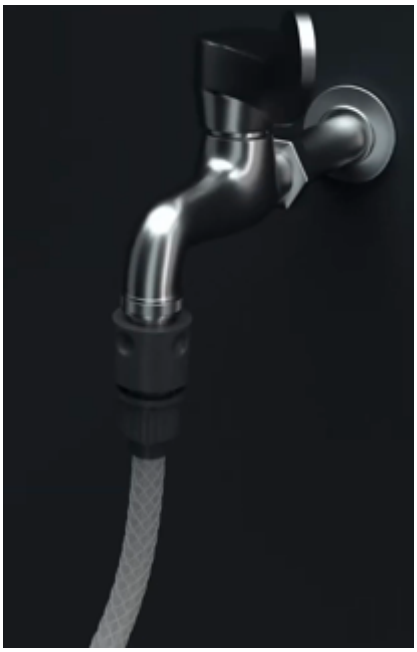

5 paveikslas. Žarnos prijungimas prie čiaupo.

Naudojimas

> **ĮSPĖJIMAS**
> Nepaleiskite veleno laisvai suktis už vamzdžio ribų.

01 Stabiliai pastatykite įrenginį ir išdėstykite veleną taip, kad jis už nieko neužkliūtų. Įkiškite pritvirtintą šepetį į valomą vamzdį.

02 Jei vanduo tiekiamas iš čiaupo, atidarykite vandens tiekimą.

03 Prijunkite įrenginį prie maitinimo tinklo ir įjunkite jį maitinimo jungikliu. Pavarai paleisti ir sustabdyti naudokite kojinį jungiklį; patikrinkite, ar velenas sukasi tinkamai.

04 Lėtai stumkite veleną gilyn į vamzdį. Per veleną tekantis vanduo išplauna nešvarumus.

05 Jei nešvarumų daugiau, judinkite veleną pirmyn ir atgal; nestumkite šepečio jėga.

Darbo užbaigimas

01 Sustabdykite pavarą ir išjunkite įrenginį. Ištraukite maitinimo kištuką iš lizdo ir uždarykite vandens tiekimą, tada ištraukite šepetį iš vamzdžio.

02 Atjunkite įleidimo žarną ir veleną. Pašalinkite vandenį iš veleno, kad išvengtumėte korozijos.

03 Išvalykite šepečius ir įleidimo filtrą. Prieš padėdami laikyti nusausinkite visas dalis.

Techninė priežiūra

Bendrieji nurodymai

> **ĮSPĖJIMAS**
> Prieš valydami ir atlikdami techninę priežiūrą atjunkite maitinimą ir uždarykite vandens tiekimą.

Korpusą valykite minkštu šepečiu arba šluoste, nenaudodami vandens. Nenaudokite alkoholio, benzino, tirpiklių, ėsdinančių medžiagų ar stiprių ploviklių.

Techninės priežiūros procedūra

01 Nuimkite įleidimo filtrą nuo įleidimo žarnos ir išvalykite jo tinklelį. Pašalinkite nešvarumus nuo veleno galo su šepečiu ir iš ventiliacijos angų.

02 Patikrinkite, ar velenas ir jo apvalkalas nesusidėvėję, neįpjauti ir sandarūs. Susidėvėjusį veleną pakeiskite.

03 Sumontuokite įleidimo filtrą ir kitas nuimtas dalis. Patikrinkite tvirtinimo vietas, įrenginio, priedų ir maitinimo laido būklę.

04 Prijunkite įrenginį ir patikrinkite jo veikimą, laikydamiesi skyriuje „NAUDOJIMAS“ nurodytos veiksmų sekos. Jei įrenginys veikia netinkamai, prieš tikrindami ar taisydami sustabdykite jį, atjunkite maitinimą ir uždarykite vandens tiekimą. Pataisę dar kartą patikrinkite veikimą.

Trikčių šalinimas

Atsiradus gedimams, kuriuos turi pašalinti servisas, nutraukite naudojimą.

Problema	Galima priežastis	Sprendimas
Įrenginys neveikia	Nėra maitinimo	Patikrinkite prijungimą prie maitinimo tinklo.

Problema	Galima priežastis	Sprendimas
Įrenginys neveikia	Netinkama įtampa	Patikrinkite, ar maitinimo įtampa atitinka vardinę įtampą.
Įrenginys neveikia	Per žema aplinkos temperatūra	Nutraukite darbą ir užtikrinkite 5–40 °C aplinkos temperatūrą.
Iš po pagrindo teka vanduo	Nesandari vandens cirkuliacijos sistema	Patikrinkite įleidimo žarną ir jungtis; priveržkite atsilaisvinusias jungtis.
Iš po pagrindo teka vanduo	Nesandarus veleno įvado į įrenginį sandariklis	Patikrinkite veleno įvado į įrenginį vietą. Paveskite remontą servisui - pateikite užklausą adresu wipcool.pl/serwis.
Įrenginys trumpai veikia arba sustoja	Trumpasis jungimas į žemę	Nutraukite darbą, atjunkite maitinimą ir paveskite kvalifikuotiems darbuotojams patikrinti elektros instaliaciją bei įrenginį.
Įrenginys trumpai veikia arba sustoja	Perkaitimas	Palaukite, kol įrenginys atvės, tada vėl jį paleiskite.
Variklis veikia, bet velenas arba šepetys nesisuka	Pažeista pavaros mova	Paveskite remontą servisui - pateikite užklausą adresu wipcool.pl/serwis.
Variklis veikia, bet velenas arba šepetys nesisuka	Trūkęs velenas	Paveskite remontą servisui - pateikite užklausą adresu wipcool.pl/serwis.
Vanduo per veleną neteka arba teka silpnai	Uždarytas vandens tiekimas	Atidarykite vandens tiekimą.
Vanduo per veleną neteka arba teka silpnai	Ribotas vandens tekėjimas žarna	Patikrinkite įleidimo žarną ir pašalinkite užlenkimus arba užsikimšimus.
Vanduo per veleną neteka arba teka silpnai	Užsikimšęs įleidimo filtras	Atjunkite įleidimo žarną ir išvalykite įleidimo filtro tinklelį.
Vanduo per veleną neteka arba teka silpnai	Per žema aplinkos temperatūra	Užtikrinkite 5–40 °C aplinkos temperatūrą.
Vanduo per veleną neteka arba teka silpnai	Pažeistas savisiurbis siurblys	Paveskite remontą servisui - pateikite užklausą adresu wipcool.pl/serwis.
Nuotėkis per jungtis	Pažeista tarpinė	Patikrinkite sandarumą ir pakeiskite pažeistą tarpinę.
Nuotėkis per jungtis	Atsilaisvinusi jungtis	Patikrinkite jungtį ir ją priveržkite.

Problema	Galima priežastis	Sprendimas
Triukšmingas veikimas	Įsiurbiamas oras	Patikrinkite vandens lygį rezervuare, ar įleidimo žarnos galas panardintas, ir žarnos būklę.
Triukšmingas veikimas	Pažeistos vidinės dalys	Paveskite remontą servisui - pateikite užklausą adresu wipcool.pl/serwis.
Kojinis jungiklis nepaleidžia arba nesustabdo pavaros	Sugedęs kojinis jungiklis	Nutraukite naudojimą. Paveskite remontą servisui - pateikite užklausą adresu wipcool.pl/serwis.

Elektros ir elektroninės įrangos atliekos

01



Perbrauktos šiukšliadėžės simbolis reiškia, kad panaudoto įrenginio negalima išmesti kartu su kitomis atliekomis.

Pagal galiojančius elektros ir elektroninės įrangos atliekų teisės aktus gaminių, pažymėtų rūšiuojamojo surinkimo simboliu, negalima išmesti kartu su kitomis komunalinėmis atliekomis. Dėl juose esančių kenksmingų medžiagų elektroniniai gaminiai, kurie nėra rūšiuojami atskirai, gali būti pavojingi aplinkai ir žmonių sveikatai. Tinkamas atskiras elektros ir elektroninės įrangos atliekų surinkimas padeda išvengti neigiamo poveikio aplinkai.

Atiduodamas panaudotą įrangą į surinkimo punktą, naudotojas prisideda prie jos pakartotinio naudojimo, perdirbimo ir išteklių atgavimo.

Perdirbimas - vienas iš aplinkos apsaugos būdų. Tai medžiagų, kurias galima pakartotinai naudoti kaip žaliavas, išgavimo iš atliekų procesas.

Utilizavimas - naudojimo vertę praradusių atliekų, pavyzdžiui, plastikų, popieriaus ir kartono, naudojimas kaip antrinių žaliavų; šnekamojoje kalboje šis terminas taip pat reiškia atliekų sunaikinimą.

Informacija apie elektros ir elektroninės įrangos atliekų surinkimo sistemą

- Draudžiama elektros ir elektroninės įrangos atliekas išmesti kartu su kitomis atliekomis.
- Draudžiama surinkti nekomplektišką elektros ir elektroninę įrangą bei panaudotos įrangos dalis.

- Platintojas, pristatantis pirkėjui buitiniam naudojimui skirtą įrangą, privalo pristatymo vietoje nemokamai priimti panaudotą buitinę įrangą, jei ji yra tos pačios rūšies ir atlieka tą pačią funkciją kaip pristatoma įranga.
- Naudotojas gali perduoti panaudotą įrangą panaudotos įrangos surinkėjui, perdirbimo įmonei arba savivaldybės teritorijoje komunalines atliekas surenkančiai įmonei.
- Informacija apie surinkimo punktus pateikiama vaivadijų maršalkų tarnybų bei miestų ir savivaldybių administracijų BIP svetainėse.

Servisas ir dokumentai

Prieš pateikdami užklausą pasiruoškite:

- Modelį - jis nurodytas įrenginio duomenų lentelėje ir sąskaitoje faktūroje.
- Serijos numerį - jei jo nėra, nurodykite gamybos numerį (pvz., 11/2025), dažniausiai esantį įrenginio apačioje.
- Pirkimo įrodymą - įgaliotojo platintojo išrašytą sąskaitą faktūrą arba pirkimo kvitą.
- Gedimo aprašymą - kas vyksta, nuo kada ir kokiomis sąlygomis.

Serviso užklausą galite pateikti adresu wipcool.pl/serwis. Ten taip pat rasite garantijos sąlygas.

WIPCOOL®
TWÓJ KLUCZ DO KOMFORTU

SERVISAS IR DOKUMENTAI

CT370 · Naudojimo instrukcija

LEIDIMO DUOMENYS

Modelis *Model*	**CT370**
Leidimas *Edition*	**2026-11-05 · LT**
Gamintojas *Manufacturer*	**Zhejiang Wipcool Refrigeration Equipment Co., Ltd.**
Įgaliotasis atstovas Lenkijoje *Authorised representative*	**4REF sp. z o.o., ul. gen. Władysława Andersa 38, 15-113 Białystok**

wipcool.eu

- instrukcija internete ir kitos kalbos
- techninis lapas ir atitikties deklaracija
- servisas ir užklausos

CE ženklinimas patvirtina deklaruotą atitiktį ES reikalavimams. Perbrauktas konteineris: neišmeskite naudotos įrangos kartu su buitinėmis atliekomis.