WIPCOOL®

TWÓJ KLUCZ DO KOMFORTU

NAUDOJIMO INSTRUKCIJA · LIETUVIŲ KALBA

P12

Kondensato siurblys

Prieš naudodami perskaitykite instrukciją. Laikykite ją prie įrenginio visą jo naudojimo laiką.



Perskaitykite instrukciją
Saugos ir prijungimo taisyklės prieš pirmąjį paleidimą.

Servisas ir garantija
Serviso užklausos ir garantijos sąlygos svetainėje wipcool.eu.

Dokumentai internete
Instrukcija, techninis lapas ir atitikties deklaracija svetainėje wipcool.eu.

TURINYS

Kaip naudotis instrukcija

Raskite reikiamą skyrių. Skaičiai dešinėje yra šios brošiūros puslapiai.

01	Wipcool P12 naudojimo instrukcija	3	09	Paskirtis	9
02	Bendroji informacija	3	10	Montavimas	9
03	Simboliai ir žymėjimo būdai	3	11	Prijungimas	11
04	Saugos informacija	4	12	Naudojimas	12
05	Techniniai duomenys	5	13	Techninė priežiūra	13
06	Įrenginio schema	7	14	Trikčių šalinimas	13
07	Komplekto turinys	8	15	Elektros ir elektroninės įrangos atliekos	14
08	Transportavimas ir laikymas	8	16	Servisas ir dokumentai	15

SIMBOLIŲ REIKŠMĖ



Atskiras EEĮ atliekų surinkimas

Neišmeskite naudotos įrangos kartu su buitinėmis atliekomis.



CE ženklinimas

Gamintojo deklaracija dėl atitikties ES reikalavimams.



Perskaitykite instrukciją

Saugos ir naudojimo taisyklės prieš pradedant darbą.

Wipcool P12 naudojimo instrukcija

Kondensato siurblys Wipcool P12 skirtas kondensatui iš oro kondicionierių šalinti. Jį sudaro atskiras rezervuaras su lygio jutikliu ir siurblio korpusas.

Naudojimo instrukcija yra neatsiejama gaminio dalis. Atidžiai perskaitykite šią instrukciją ir tiksliai laikykitės visų nurodymų.

Bendroji informacija

Wipcool gaminiai skirti profesionaliai naudoti kvalifikuotiems šaldymo ir oro kondicionavimo srities specialistams. Kaip gamintojas, Wipcool nurodo, kad mūsų įrenginius gali naudoti tik atitinkamą kvalifikaciją turintys ir apmokyti asmenys.

- Naudodami kondensato siurblį Wipcool P12, laikykitės visų vietinių saugos taisyklių ir bendrųjų saugos standartų.
- Naudojimo instrukcija turėtų būti laikoma šalia įrenginio, kad darbuotojai bet kada galėtų ją lengvai pasiekti.
- Prieš pradėdami naudoti įrenginį, kvalifikuoti darbuotojai turėtų atidžiai perskaityti naudojimo instrukciją ir suprasti visus joje pateiktus nurodymus.
- Gamintojas neatsako už jokią žalą, atsiradusią dėl netinkamo naudojimo, naudojimo instrukcijos nesilaikymo, darbuotojų kvalifikacijos stokos ar bet kokių neleistinų įrenginio pakeitimų.
- Taikomos pardavimo dokumentuose pateiktos bendrosios pardavimo sąlygos.

Simboliai ir žymėjimo būdai

Ant įrenginio ir instrukcijoje naudojami ženklai ir žymėjimai:

01



Įspėjimas - perskaitykite šalia ženklo esančio laukelio tekstą.

02



Pavojinga įtampa - elektros smūgio pavojus.

03



Dėmesio - įrenginio sugadinimo arba netinkamo darbo rezultato rizika.

04



Prieš pradėdami darbą, atidžiai perskaitykite visus saugos ir montavimo nurodymus.

05



Nurodo, kad gaminys atitinka Europos Sąjungoje galiojančius sveikatos, saugos ir aplinkosaugos standartus.

06 **RoHS** Gaminys atitinka pavojingųjų medžiagų naudojimo ribojimo reikalavimus.

07



Neišmeskite siurblio su buitinėmis atliekomis.

Saugos informacija

> **ĮSPĖJIMAS**
> Prieš montuodami įrenginį, atlikdami jo techninę priežiūrą ar remontą, atjunkite siurblio ir kondicionieriaus maitinimą.

- Nemontuokite pažeisto siurblio.
- Siurblys nėra atsparus vandeniui. Nemontuokite jo lauke ar vietoje, kurioje jis gali būti užlietas.
- Nedėkite elektros įrenginių ar vertingų daiktų po siurbliu. Sutrikus maitinimui arba atsiradus nuotėkiui, gali būti padaryta žalos.
- Suvyniokite maitinimo ir aliarmo laido perteklių taip, kad montuodami jo nepažeistumėte.
- Visas vandens žarnų jungtis pritvirtinkite spaustukais. Venkite nereikalingų žarnų sujungimų jungtimis.
- Prieš vėl įjungdami kondicionierių, pašalinkite cheminių medžiagų likučius nuo garintuvo lamelių.

DĖMESIO

Įtekančio kondensato kiekis negali viršyti siurblio našumo. Dėl pernelyg didelio srauto siurblys veikia nuolat ir gali sugesti variklis, o staiga įtekėjus dideliam kiekiui kondensatas gali persipilti.

Techniniai duomenys

Parametras	Vertė
Maks. našumas	12 l/h
Maks. įsiurbimo aukštis	2 m
Maks. siurblio pakėlimo aukštis	7 m
Maitinimas	230 V~ / 50 Hz
Rezervuaro talpa	30 ml
Maksimali kondicionieriaus šaldymo galia	apie 8,8 kW
Triukšmo lygis 1 m atstumu	19 dB(A)
Aplinkos temperatūra veikiant	5–50 °C
Laikymo temperatūra	5–50 °C
Aliarmo kontaktai	COM / NC
Įsiurbimo ir išleidimo žarnos	6 × 9 mm (vidinis × išorinis skersmuo)
Masė	0,63 kg
Siurblio korpuso matmenys	154 × 34 × 30 mm
Rezervuaro matmenys	85,5 × 33,3 × 39,5 mm

Našumas

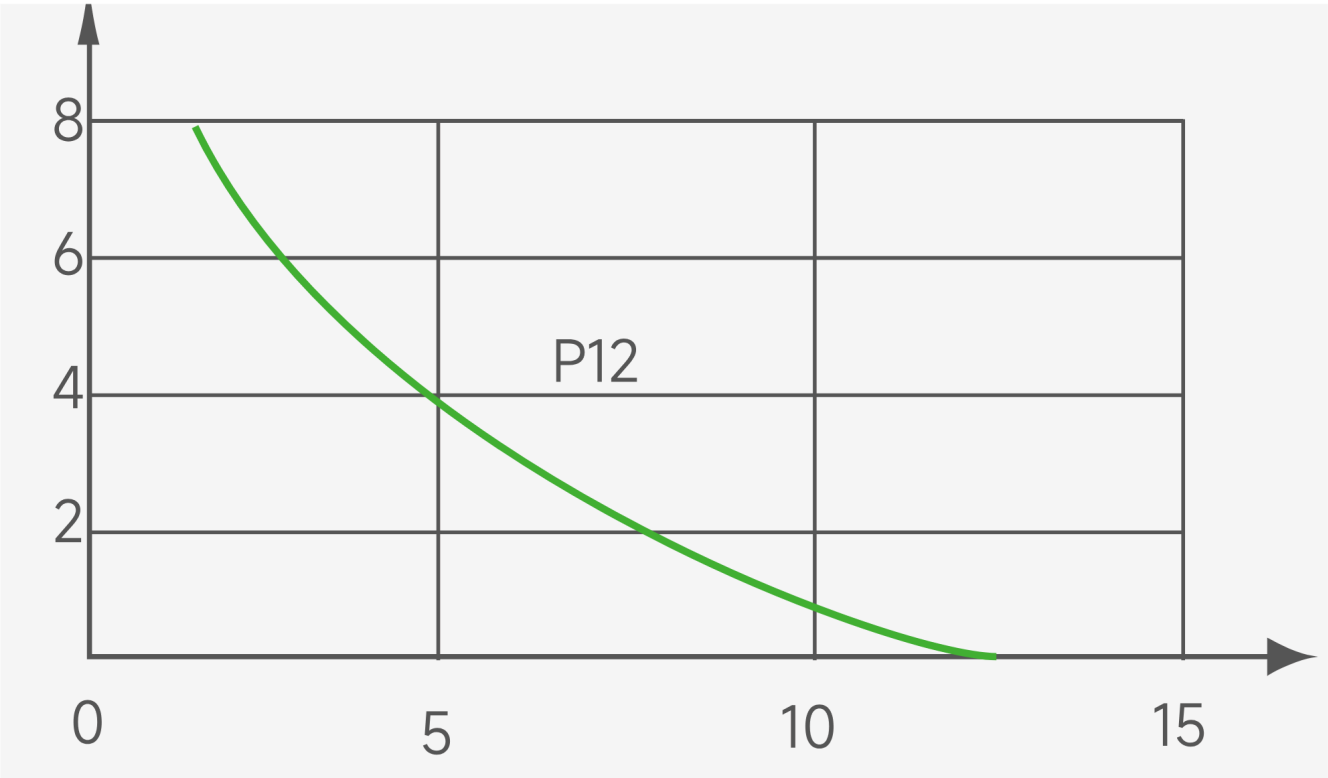

1 pav. P12 našumo charakteristika: maks. našumas 12 l/h, maks. pakėlimo aukštis 7 m. Vertikalioji ašis: pakėlimo aukštis [m]; horizontalioji ašis: našumas [l/h].

Įrenginio schema

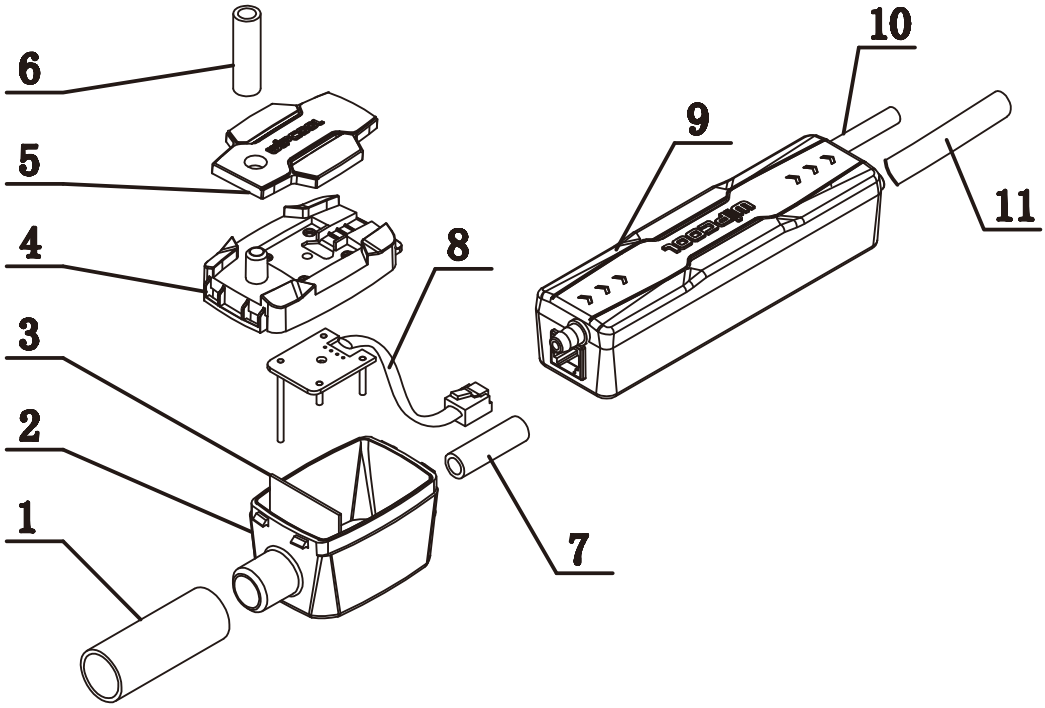

2 pav. Siurblio P12 dalys.

Nr.	Pavadinimas
1	Įleidimo žarna
2	Rezervuaras
3	Filtras
4	Rezervuaro dangtelis
5	Dangtelio apsauga
6	Oro išleidimo vamzdelis (skersmuo 6 mm)
7	Įsiurbimo žarna
8	Lygio jutiklio signalinis laidas
9	Siurblio korpusas
10	Maitinimo ir aliarmo laidas
11	Išleidimo žarna

Siurblio matmenys

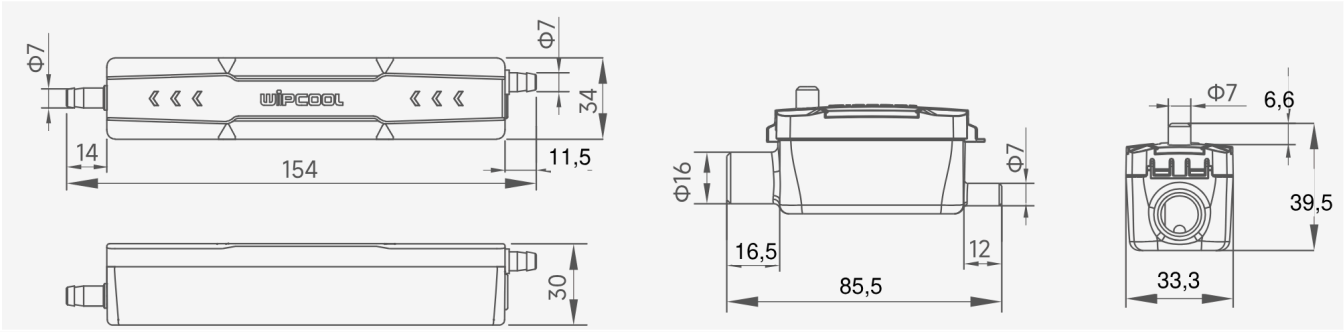

3 pav. Siurblio korpuso ir rezervuaro matmenys [mm].

Komplekto turinys

Išpakavę patikrinkite komplekto turinį ir būklę. Apie trūkstamas ar pažeistas dalis praneškite pardavėjui.

- Siurblio korpusas su rezervuaru, filtru, įleidimo žarna, oro išleidimo vamzdeliu, įsiurbimo žarna ir lygio jutiklio signaliniu laidu.
- Užveržimo juostelės: 4 vnt. 30 cm ilgio ir 2 vnt. 10 cm ilgio.
- 6 mm jungtys: 2 vnt.
- Siurblio korpuso ir rezervuaro tvirtinimo lipdukai: 2 vnt.
- Guminė redukcinė jungtis 25 × 16 mm.
- Guminė kampinė jungtis 16 mm.
- Maitinimo ir aliarmo laidas.

6 × 9 mm išleidimo žarna į komplektą neįeina.

Transportavimas ir laikymas

Transportavimas

- Transportuokite siurblį originalioje pakuotėje. Nemėtykite jo ir saugokite nuo smūgių bei stiprios vibracijos.
- Saugokite įrenginį nuo drėgmės, dulkių ir ekstremalių temperatūrų. Pritvirtinkite pakuotę, kad vežant ji nejudėtų.

Laikymas

Laikykite siurblį horizontaliai, sausoje, gerai vėdinamoje vietoje, 5–50 °C temperatūroje, atokiau nuo tiesioginių saulės spindulių ir šilumos šaltinių.

Paskirtis

Siurblys skirtas kondensatui iš padalytos sistemos, kanalinių ir kasetinių kondicionierių šalinti.

Montavimas

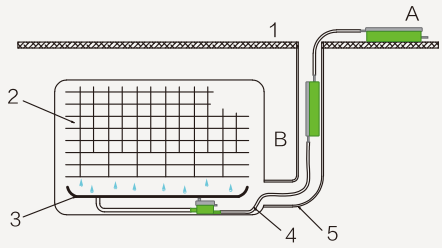

01 **1 žingsnis**

Pasirinkite siurblio korpuso montavimo vietą: už vidinio bloko, kanale arba virš lubų. Siurblio korpusą galima montuoti horizontaliai (A) arba vertikaliai (B). Rezervuaras visada turi būti horizontalus. 4 pav. Siurblio korpusas: A - horizontaliai, B - vertikaliai. 1 - lubos; 2 - garintuvas; 3 - kondensato surinkimo vonelė; 4 - rezervuaras; 5 - įsiurbimo žarna.

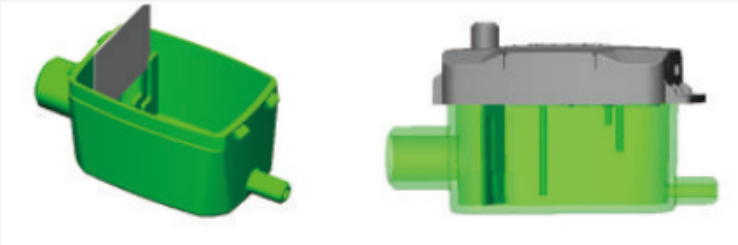

02 **2 žingsnis**

Patikrinkite, ar lygio jutiklis yra dešinėje filtro pusėje. Įstatykite filtrą ir rezervuaro dangtelį. 5 pav. Filtro ir rezervuaro dangtelio įstatymas.

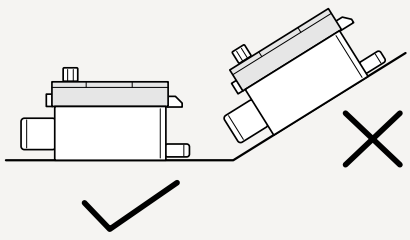

03 **3 žingsnis**

Pastatykite rezervuarą horizontaliai ir sandariai prijunkite įleidimo žarną prie kondicionieriaus kondensato išleidimo angos. 6 pav. Horizontali rezervuaro padėtis.



04 **4 žingsnis**

Prijunkite oro išleidimo vamzdelį prie rezervuaro oro išleidimo angos. 7 pav. Oro išleidimo vamzdelio prijungimas.

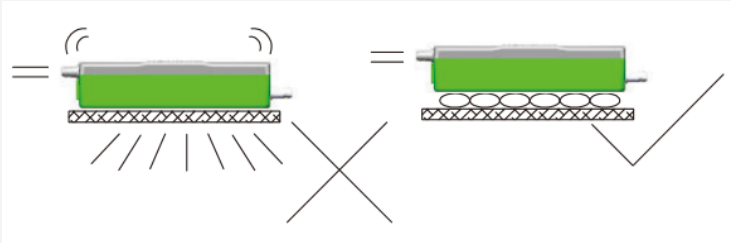

05 **5 žingsnis**

Pritvirtinkite siurblio korpusą pasirinktoje padėtyje, o rezervuarą - horizontaliai. Naudokite vibraciją slopinančią medžiagą, kad siurblys veiktų tyliai. 8 pav. Tvirtinimas slopinant vibraciją.

06 **6 žingsnis**

Patikrinkite ant siurblio korpuso rodyklėmis pažymėtą srauto kryptį.

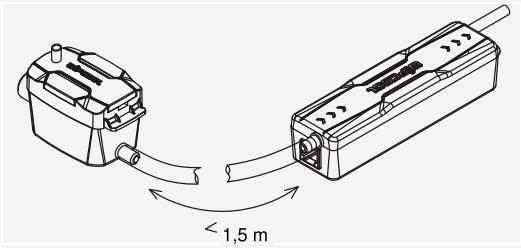

07 **7 žingsnis**

Sujunkite rezervuarą su siurblio korpusu silikonine 6 × 9 mm įsiurbimo žarna ir pritvirtinkite ją spaustukais. Įsiurbimo žarna turi būti trumpesnė nei 1,5 m. 9 pav. Rezervuaro prijungimas prie siurblio korpuso.

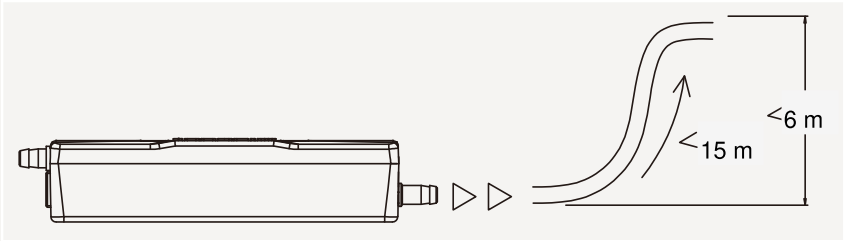

08 **8 žingsnis**

Prijunkite 6 × 9 mm išleidimo žarną prie siurblio korpuso išleidimo angos ir pritvirtinkite ją spaustuku. Maks. siurblio pakėlimo aukštis yra 7 m, tačiau sistemoje pakėlimo aukštis turi būti mažesnis nei 6 m. Išleidimo žarnos ilgis turi būti mažesnis nei 15 m. 10 pav. Išleidimo žarna: ilgis mažesnis nei 15 m, aukštis mažesnis nei 6 m.

Prijungimas

ĮSPĖJIMAS

Prijunkite tik atjungę maitinimą.

DĖMESIO

Nesupainiokite maitinimo gyslų su aliarmo kontakto gyslomis - netinkamai prijungus siurblys bus sugadintas. Patikrinkite, ar įtampa atitinka nurodytąją duomenų lentelėje. Atskirkite maitinimo ir aliarmo laidą nuo lygio jutiklio signalinio laido.

Siurbliui reikalingas nepriklausomas, nuolatinis maitinimas. Sustabdę kondicionierių, palikite siurblio maitinimą įjungtą, kad jis galėtų išsiurbti likusį kondensatą.

Žymėjimas	Funkcija	Gyslos spalva
L	Fazinė gysla	Ruda
N	Neutralioji gysla	Mėlyna
NC	Normaliai uždaras kontaktas	Juoda
COM	Bendrasis kontaktas	Juoda

Prijunkite aliarmo kontaktus COM ir NC prie grandinės, kuri sustabdo kondicionierių esant aukštam kondensato lygiui. Jei kondicionierius turi skysčio lygio kontrolės įvestį, prijunkite prie jos kontaktus COM ir NC. Jei tokios įvesties nėra, kondicionieriaus maitinimą galima valdyti per kontaktorių arba prijungti kitą aliarmo įrenginį. Jungtis turi atitikti konkretaus kondicionieriaus dokumentaciją.

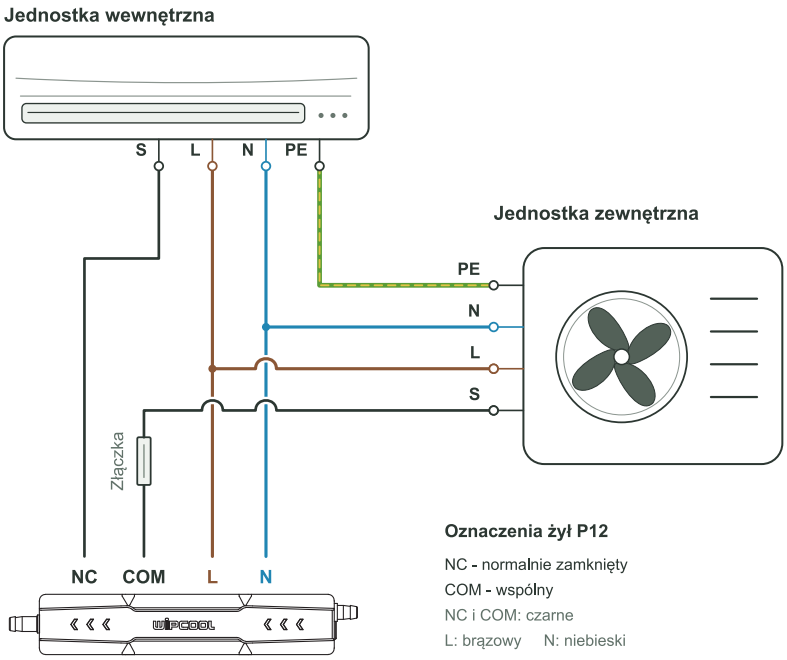

11 pav. Kontaktų COM ir NC prijungimo prie signalinio laido S tarp vidinio ir išorinio blokų pavyzdys.

Naudojimas

Veikimo patikra

01 Baigę montuoti ir prijungti elektros laidus, įjunkite siurblio maitinimą.

02 Įpilkite vandens į kondensato surinkimo vonelę. Patikrinkite, ar vonelė ir jungtys nepraleidžia vandens ir ar siurblys jį šalina.

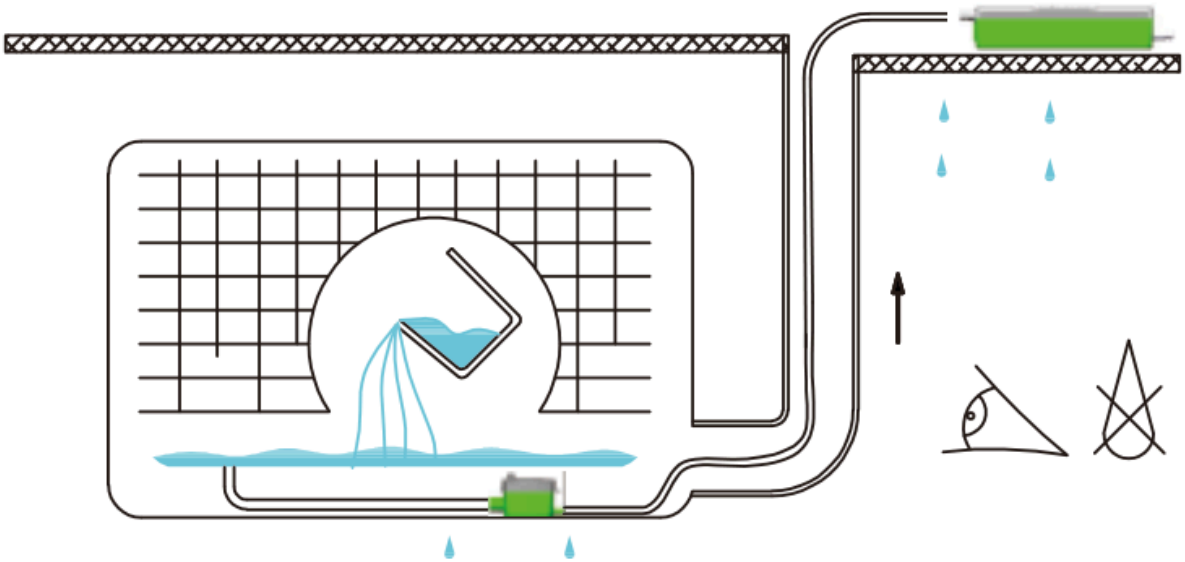

12 pav. Bandymas vandeniu po montavimo.

Techninė priežiūra

ĮSPĖJIMAS
Prieš tikrindami ir valydami atjunkite siurblio ir kondicionieriaus maitinimą.

Prieš šaldymo sezoną patikrinkite ir išvalykite siurblį. Pašalinkite nuosėdas iš rezervuaro vidaus ir nuo lygio jutiklio paviršiaus. Patikrinkite, ar įleidimo ir išleidimo angos neužsikimšusios.

Trikčių šalinimas

ĮSPĖJIMAS
Prieš tikrindami jungtis, atjungdami laidus ir žarnas ar valydami atjunkite siurblio ir kondicionieriaus maitinimą.

Problema	Galima priežastis	Sprendimo būdas
Siurblys veikia be perstojo	Rezervuaras pakrypęs	Išlyginkite rezervuarą.
Siurblys veikia be perstojo	Nuosėdos rezervuare arba ant lygio jutiklio	Išvalykite rezervuaro vidų ir lygio jutiklio paviršių.
Siurblys neveikia	Nėra maitinimo	Patikrinkite maitinimo jungtį.
Siurblys neveikia	Netinkama įtampa	Patikrinkite, ar maitinimo įtampa atitinka siurblio reikalavimus.

Problema	Galima priežastis	Sprendimo būdas
Siurblys neveikia	Netinkamai prijungti laidai	Patikrinkite maitinimo gyslų L ir N prijungimą.
Siurblys neveikia	Rezervuaras pakrypęs	Išlyginkite rezervuarą ir patikrinkite vandens lygį.
Siurblys veikia, bet nešalina vandens	Užsikimšusi įleidimo arba išleidimo anga	Patikrinkite ir išvalykite įleidimo bei išleidimo angas.
Siurblys veikia, bet nešalina vandens	Netinkama rezervuaro padėtis	Pastatykite rezervuarą horizontaliai.
Vandens nuotėkis	Pažeista išleidimo žarna	Patikrinkite išleidimo žarną ir, jei ji pažeista, pakeiskite ją.
Vandens nuotėkis	Netinkamai prijungta išleidimo žarna	Patikrinkite išleidimo žarnos prijungimą ir pritvirtinkite jungtį.
Išjungtas siurblys burbuliuoja arba skleidžia triukšmą	Išleidimo žarnos galas yra žemiau nei siurblys ir susidaro sifonas	Nutieskite žarną taip, kad jos galas būtų aukščiau nei siurblys.
Triukšmingas siurblio veikimas	Pažeistos vidinės dalys	Paveskite remontą servisui - užpildykite užklausą adresu wipcool.pl/serwis.
Siurblys per dažnai įsijungia ir išsijungia	Netinkama rezervuaro padėtis	Patikrinkite lygio jutiklio veikimą ir išlyginkite rezervuarą.
Įsijungia aliarmas	Per aukštas kondensato lygis	Patikrinkite, ar siurblio įleidimo anga neužsikimšusi ir ar kondensatas tinkamai šalinamas.
Įsijungia aliarmas	Netinkamai prijungtas aliarmas	Patikrinkite aliarmo kontakto gyslų COM ir NC jungtis.

Elektros ir elektroninės įrangos atliekos

01



Perbrauktos šiukšliadėžės simbolis reiškia, kad nebenaudojamo įrenginio negalima išmesti kartu su kitomis atliekomis.

Pagal galiojančius elektros ir elektroninės įrangos atliekų teisės aktus gaminių, pažymėtų atskiro surinkimo simboliu, negalima išmesti kartu su kitomis komunalinėmis atliekomis. Dėl juose esančių kenksmingų medžiagų atskirai nerūšiuojami elektroniniai gaminiai gali kelti pavojų aplinkai ir žmonių sveikatai. Tinkamas atskiras elektros ir elektroninės įrangos atliekų surinkimas padeda išvengti neigiamo poveikio aplinkai.

Priduodamas nebenaudojamą įrangą į surinkimo punktą, naudotojas prisideda prie jos pakartotinio naudojimo, perdirbimo ir medžiagų atgavimo.

Perdirbimas - vienas iš aplinkos apsaugos būdų. Tai medžiagų, kurias galima pakartotinai naudoti kaip žaliavas, atgavimo iš atliekų procesas.

Utilizavimas - naudojimo vertę praradusių atliekų, pvz., plastikų, popieriaus ir kartono, naudojimas kaip antrinių žaliavų (šnekamojoje kalboje - ir sunaikinimas).

Informacija apie elektros ir elektroninės įrangos atliekų surinkimo sistemą

- Draudžiama elektros ir elektroninės įrangos atliekas išmesti kartu su kitomis atliekomis.
- Draudžiama rinkti nekomplektinę elektros ir elektroninę įrangą bei nebenaudojamos įrangos dalis.
- Platintojas, pristatantis pirkėjui buityje naudoti skirtą įrangą, privalo pristatymo vietoje nemokamai priimti buityje naudotos įrangos atliekas, jeigu jos yra tos pačios rūšies ir atlieka tą pačią funkciją kaip pristatyta įranga.
- Naudotojas gali perduoti nebenaudojamą įrangą įrangos atliekų surinkėjui, apdorojimo įmonei arba savivaldybės teritorijoje komunalines atliekas surenkančiam subjektui.
- Informacija apie surinkimo punktus pateikiama vaivadijų maršalų administracijų ir miestų bei savivaldybių administracijų BIP svetainėse.

Servisas ir dokumentai

Prieš pateikdami užklausą, paruoškite:

- Modelį - jis nurodytas įrenginio duomenų lentelėje ir sąskaitoje faktūroje.
- Serijos numerį - jei jo nėra, nurodykite gamybos numerį (pvz., 11/2025), kuris dažniausiai yra įrenginio apačioje.
- Pirkimo įrodymą - įgaliotojo platintojo sąskaitą faktūrą arba čekį.
- Gedimo aprašymą - kas vyksta, nuo kada ir kokiomis sąlygomis.

Serviso užklausą galite pateikti adresu wipcool.pl/serwis. Ten taip pat rasite garantijos sąlygas.

WIPCOOL®
TWÓJ KLUCZ DO KOMFORTU

SERVISAS IR DOKUMENTAI

P12 · Naudojimo instrukcija

LEIDIMO DUOMENYS

Modelis *Model*	**P12**
Leidimas *Edition*	**2026-11-05 · LT**
Gamintojas *Manufacturer*	**Zhejiang Wipcool Refrigeration Equipment Co., Ltd.**
Įgaliotasis atstovas Lenkijoje *Authorised representative*	**4REF sp. z o.o., ul. gen. Władysława Andersa 38, 15-113 Białystok**

wipcool.eu

- instrukcija internete ir kitos kalbos
- techninis lapas ir atitikties deklaracija
- servisas ir užklausos

CE ženklinimas patvirtina deklaruotą atitiktį ES reikalavimams. Perbrauktas konteineris: neišmeskite naudotos įrangos kartu su buitinėmis atliekomis.