wipcool®

TWÓJ KLUCZ DO KOMFORTU

NAUDOJIMO INSTRUKCIJA · LIETUVIŲ KALBA

P180

Kondensato siurblys

Prieš naudodami perskaitykite instrukciją. Laikykite ją prie įrenginio visą jo naudojimo laiką.



Perskaitykite instrukciją
Saugos ir prijungimo taisyklės prieš pirmąjį paleidimą.

Servisas ir garantija
Serviso užklausos ir garantijos sąlygos svetainėje wipcool.eu.

Dokumentai internete
Instrukcija, techninis lapas ir atitikties deklaracija svetainėje wipcool.eu.

TURINYS

Kaip naudotis instrukcija

Raskite reikiamą skyrių. Skaičiai dešinėje yra šios brošiūros puslapiai.

01	Wipcool P180/P380/P580 naudojimo instrukcija	3	09	Paskirtis	9
02	Bendroji informacija	3	10	Montavimas	9
03	Simboliai ir žymėjimo būdai	3	11	Prijungimas	10
04	Saugos informacija	4	12	Naudojimas	11
05	Techniniai duomenys	5	13	Techninė priežiūra	11
06	Įrenginio schema	7	14	Trikčių šalinimas	13
07	Komplekto sudėtis	8	15	Elektros ir elektroninės įrangos atliekos	14
08	Transportavimas ir laikymas	9	16	Servisas ir dokumentai	15

SIMBOLIŲ REIKŠMĖ



Atskiras EEĮ atliekų surinkimas

Neišmeskite naudotos įrangos kartu su buitinėmis atliekomis.



CE ženklinimas

Gamintojo deklaracija dėl atitikties ES reikalavimams.



Perskaitykite instrukciją

Saugos ir naudojimo taisyklės prieš pradedant darbą.

Wipcool P180/P380/P580 naudojimo instrukcija

Kondensato siurbliai Wipcool P180, P380 ir P580 skirti kondensatui iš oro kondicionierių ir šaldymo įrenginių šalinti. Jie automatiškai įsijungia priklausomai nuo kondensato lygio rezervuare.

Naudojimo instrukcija yra neatsiejama gaminio dalis. Atidžiai perskaitykite šią instrukciją ir griežtai laikykitės visų nurodymų.

Bendroji informacija

Wipcool gaminiai skirti profesionaliam naudojimui, kurį atlieka kvalifikuoti oro kondicionavimo ir šaldymo srities specialistai. Wipcool, kaip gamintojas, nurodo, kad mūsų įrenginius gali naudoti tik tinkamą kvalifikaciją turintys ir apmokyti asmenys.

- Naudodami kondensato siurblį Wipcool P180/P380/P580, laikykitės visų vietinių saugos taisyklių ir bendrųjų saugos standartų.
- Naudojimo instrukciją reikia laikyti šalia įrenginio, kad darbuotojai bet kada galėtų lengvai ją pasiekti.
- Prieš pradėdami naudoti įrenginį, kvalifikuoti darbuotojai turi atidžiai perskaityti naudojimo instrukciją ir suprasti visus joje pateiktus nurodymus.
- Gamintojas neatsako už žalą, atsiradusią dėl netinkamo naudojimo, naudojimo instrukcijos nesilaikymo, darbuotojų kvalifikacijos trūkumo ar bet kokių neleistinų įrenginio pakeitimų.
- Taikomos pardavimo dokumentuose nurodytos bendrosios pardavimo sąlygos.

Simboliai ir žymėjimo būdai

Ant įrenginio ir instrukcijoje naudojami ženklai ir žymėjimai:

01



Pavojinga įtampa - elektros smūgio pavojus.

02



Dėmesio - įrenginio sugadinimo arba netinkamo darbo rezultato rizika.

03



Nurodo, kad gaminys atitinka Europos Sąjungoje galiojančius sveikatos, saugos ir aplinkosaugos standartus.

04 **RoHS** Gaminys atitinka pavojingų medžiagų naudojimo ribojimo reikalavimus.

05



Neišmeskite įrenginio su buitinėmis atliekomis.

Saugos informacija

ĮSPĖJIMAS

Prieš montuodami, atlikdami techninę ar serviso priežiūrą, atjunkite siurblio ir oro kondicionieriaus maitinimą.

- Nemontuokite pažeisto siurblio ir nenaudokite pažeistų laidų.
- Siurblys nėra atsparus vandeniui. Nemontuokite jo lauke arba vietoje, kurioje jį gali užlieti vanduo.
- Nelaikykite po siurbliu elektros įrenginių ar vertingų daiktų. Sutrikus maitinimui arba atsiradus nuotėkiui, jie gali būti sugadinti.
- Suvyniokite maitinimo laido perteklių taip, kad montuodami jo nepažeistumėte.
- Kondensato žarnų jungtis sutvirtinkite sąvaržomis. Nejunkite žarnų iš kelių atkarpų.

DĖMESIO

Įtekančio kondensato kiekis negali viršyti siurblio našumo. Dėl per didelio įtekėjimo siurblys veikia nuolat ir gali būti sugadintas variklis, o staiga įtekėjus dideliam kondensato kiekiui rezervuaras gali persipildyti.

Techniniai duomenys

Parametras	P180	P380	P580
Maitinimas	230 V~ / 50–60 Hz	230 V~ / 50–60 Hz	230 V~ / 50–60 Hz
Maks. našumas	280 l/h (50 Hz)	380 l/h	580 l/h
Maks. pakėlimo aukštis	5 m (50 Hz)	6,8 m	12 m
Rezervuaro talpa	1,8 l	1,8 l	1,8 l
Triukšmo lygis 1 m atstumu	48 dB(A)	28 dB(A)	60 dB(A)
Naudojamoji galia	60 W	20 W	85 W
Darbinė aplinkos temperatūra	5–50 °C	5–50 °C	5–50 °C
Laikymo temperatūra	5–50 °C	5–50 °C	5–50 °C
Įrenginio masė	2,5 kg	1 kg	1,6 kg
Matmenys (ilgis × plotis × aukštis)	270,5 × 148 × 171 mm	270,5 × 148 × 119 mm	270,5 × 148 × 171 mm

Našumas

Vertikalioji ašis: pakėlimo aukštis [m]. Horizontalioji ašis: našumas [l/h].

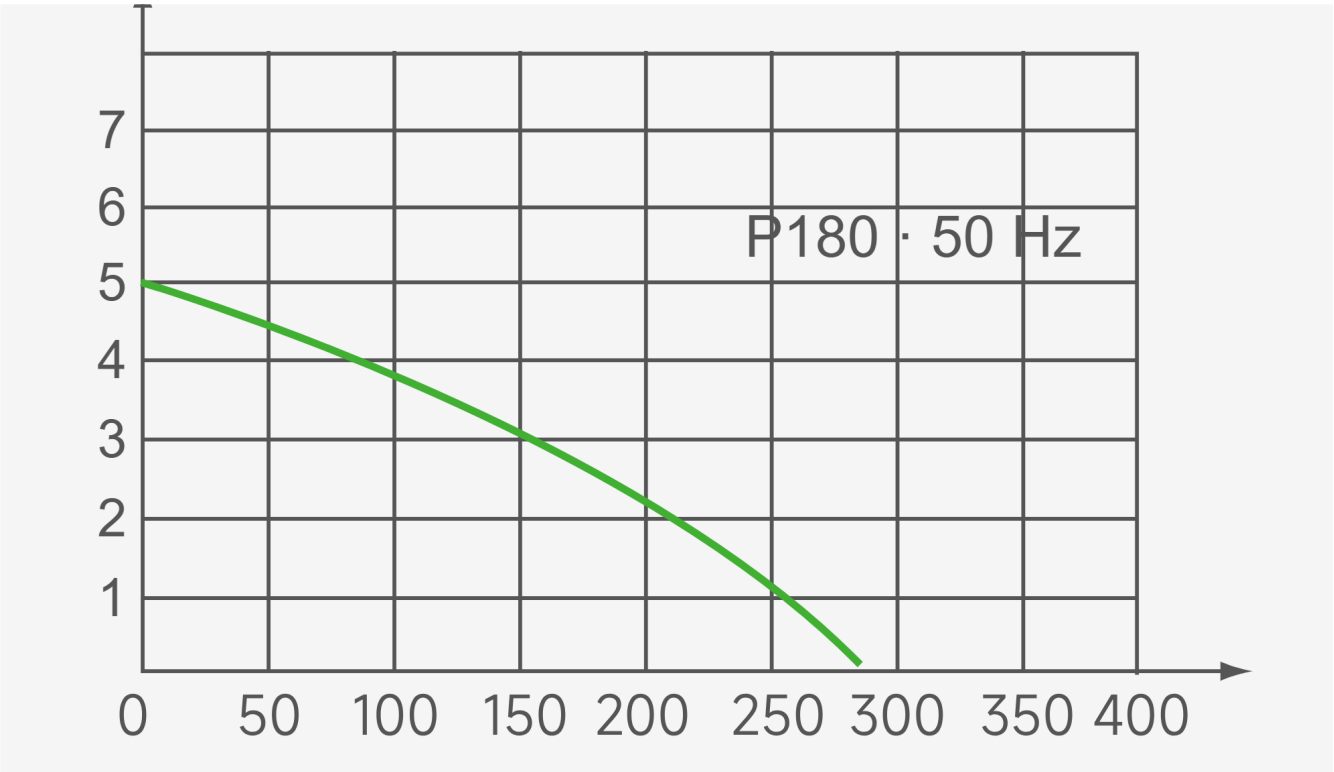

1 pav. P180 našumo charakteristika esant 50 Hz: maks. našumas 280 l/h, maks. pakėlimo aukštis 5 m.

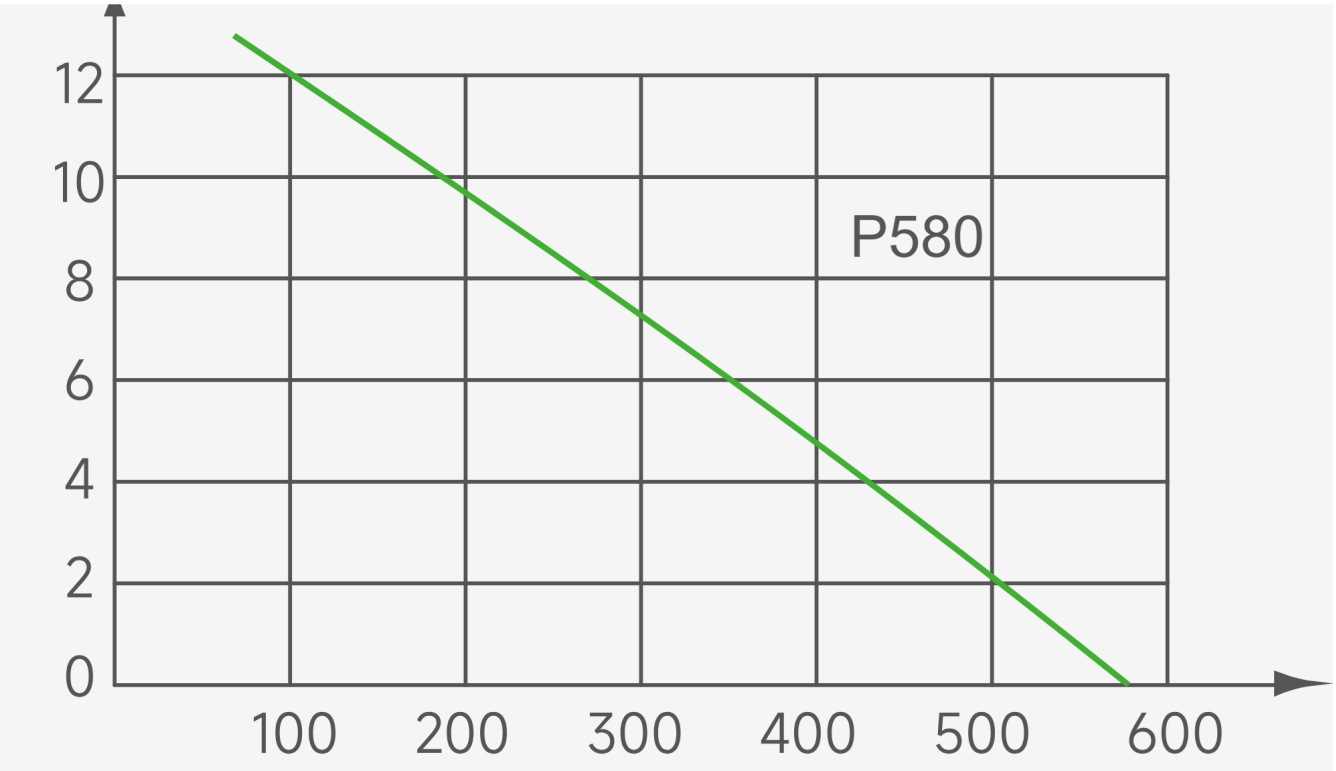

2 pav. P580 našumo charakteristika: maks. našumas 580 l/h, maks. pakėlimo aukštis 12 m.

Įrenginio schema

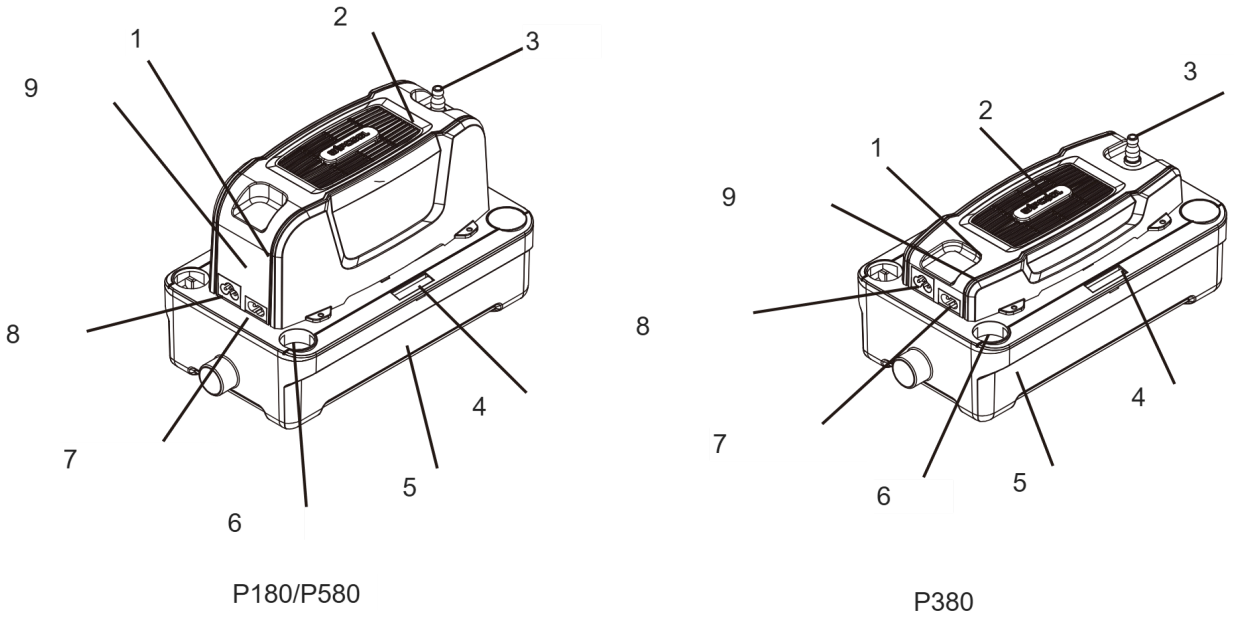

3 pav. P180/P580 ir P380 siurblių sandara.

Žymėjimas	Elementas
1	Garsinis pavojaus signalizatorius
2	Variklis
3	Išleidimo atvamzdis
4	Gulsčiukas
5	Rezervuaras
6	Kondensato įvadas
7	Signalinis laidas
8	Maitinimo lizdas
9	Valdymo plokštė

P180 ir P380 turi kondensato lygio zondus. P580 turi zondus ir papildomą plūdę. Garsinis pavojaus signalizatorius praneša apie aukštą kondensato lygį, kai siurblys netinkamai šalina kondensatą.

Siurblio matmenys

Matmenys brėžiniuose nurodyti mm.

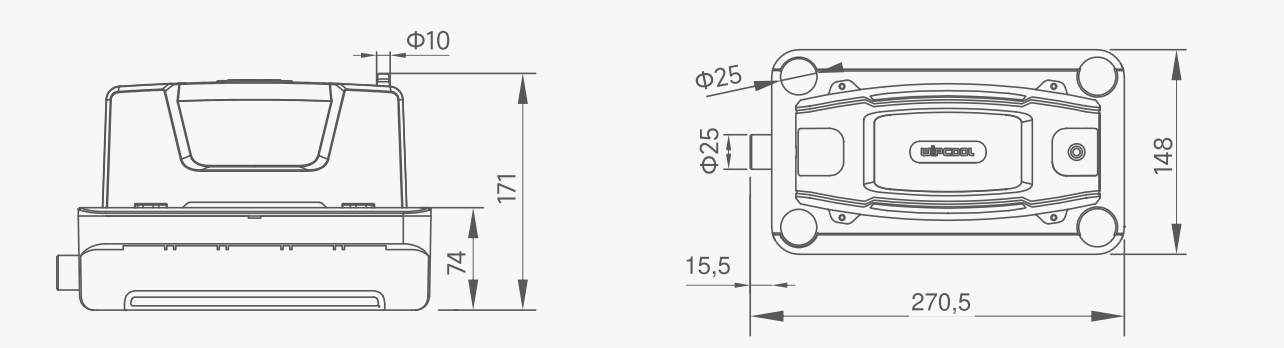

4 pav. P180 matmenys.

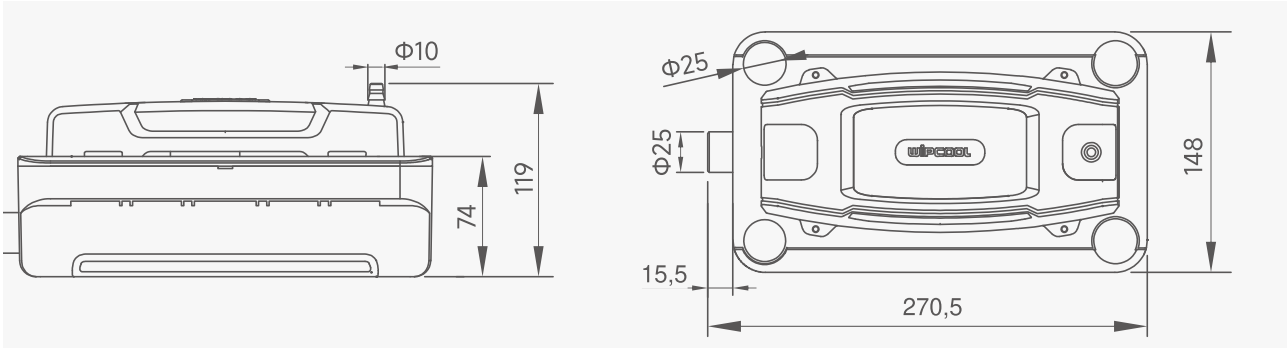

5 pav. P380 matmenys.

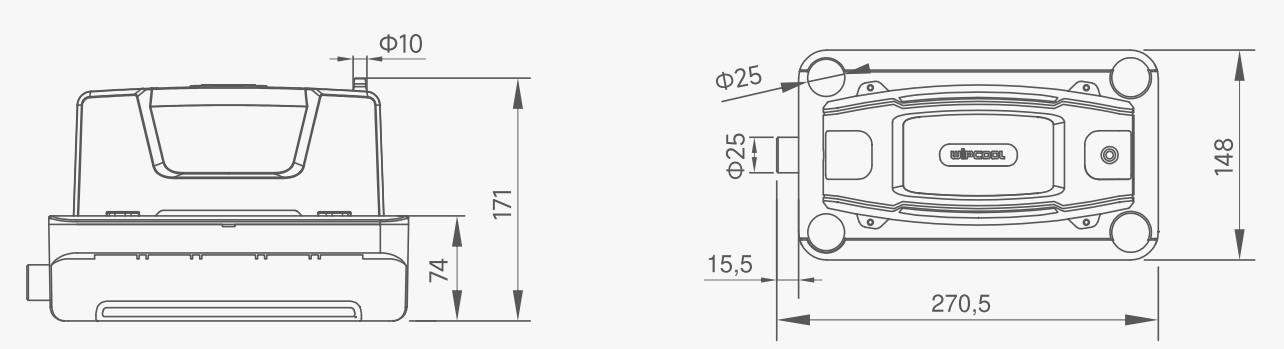

6 pav. P580 matmenys.

Komplekto sudėtis

Išpakavę patikrinkite komplekto sudėtį ir būklę. Apie trūkstamas ar pažeistas dalis praneškite pardavėjui.

- Kondensato siurblys.
- Sąvaržos - 2 vnt., ilgis 10 cm.
- Montavimo kaiščiai - 2 vnt.
- Montavimo varžtai - 2 vnt.
- Montavimo plokštelė ir prispaudimo žiedas.

- Guminė perėjimo jungtis.
- Maitinimo laidas.
- Naudojimo instrukcija.

Transportavimas ir laikymas

- Transportuokite siurblį originalioje pakuotėje. Apsaugokite jį nuo judėjimo, smūgių, drėgmės, dulkių ir ekstremalių temperatūrų.
- Laikykite siurblį horizontaliai, 5–50 °C temperatūroje, sausoje, gerai vėdinamoje vietoje, atokiau nuo saulės ir šilumos šaltinių.

Paskirtis

Parinkite siurblį pagal įtekančio kondensato kiekį, pakėlimo aukštį ir sistemos pasipriešinimą. Pakėlimo aukštį matuokite nuo išleidimo atvamzdžio iki aukščiausio išleidimo žarnos taško.

Montavimas

01 Atjungę maitinimą, pastatykite siurblį ant horizontalaus pagrindo arba paruoškite tvirtinimo prie sienos vietą. Neremkite jo į žarnas ar laidus.

02 Montuodami ant sienos, pritvirtinkite montavimo plokštelę horizontaliai, tada įstatykite siurblį į jos angą. Gulsčiuku patikrinkite horizontalumą - burbuliukas turi būti viduryje.

03 Siurblys turi penkis kondensato įvadus. Įveskite iš oro kondicionieriaus ateinančią įtekėjimo žarną į pasirinktą kondensato įvadą; mažesnio skersmens žarnai naudokite komplekte esančią guminę perėjimo jungtį.

04 Nutieskite įtekėjimo žarną su nuolydžiu, kad kondensatas tekėtų savaime, ir pritvirtinkite ją taip, kad negalėtų išslysti. Nenaudojamus kondensato įvadus palikite uždarytus.

05 Užmaukite tinkamo dydžio išleidimo žarną ant siurblio viršuje esančio išleidimo atvamzdžio ir sutvirtinkite jungtį sąvarža. Nesukeiskite įvado su išvadu, neužlenkite ir nesuspauskite žarnos.

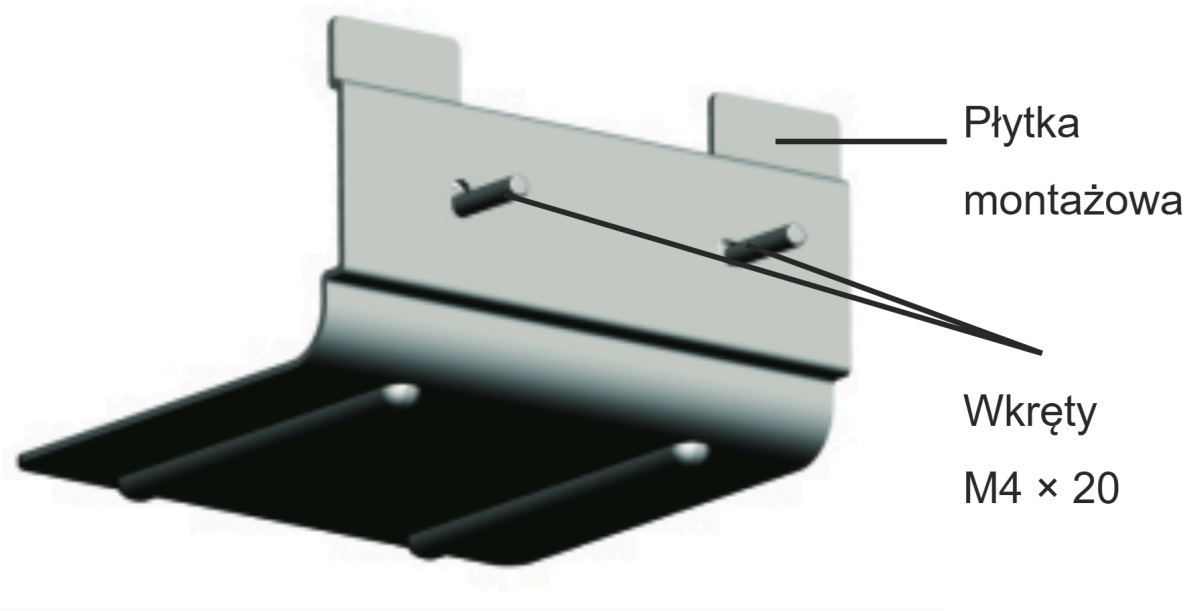

7 pav. Montavimo plokštelė ir varžtai.

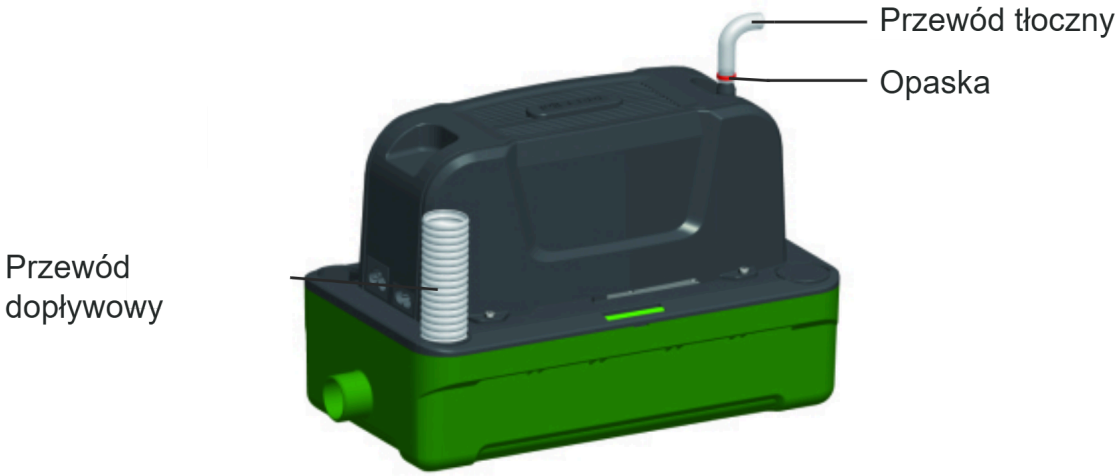

8 pav. Įtekėjimo žarna, išleidimo žarna ir sąvarža.

Prijungimas

ĮSPĖJIMAS

Prijunkite įrenginį tik atjungę maitinimą.

DĖMESIO

Nesupainiokite maitinimo laido su signaliniu laidu - netinkamai prijungus siurblys bus sugadintas. Patikrinkite, ar įtampa atitinka nurodytąją duomenų lentelėje.

Maitinimo laidas (POWER) yra trijų gyslų, o signalinis laidas - dviejų gyslų.

Prijunkite maitinimo laidą (POWER) prie grandinės, kurioje įtampa išlieka išjungus oro kondicionierių arba suveikus pavojaus signalui. Siurblys turi galėti pašalinti likusį kondensatą.

Rekomenduojama prijungti signalinį laidą prie oro kondicionieriaus pavojaus signalizacijos grandinės, kuri sustabdys kondicionierių sugedus siurbliui. Vien garsinis pavojaus signalizatorius oro kondicionieriaus neišjungia.

Naudojimas

Patikrinimas po montavimo

01 Tinkamai prijungę įrenginį, įjunkite siurblio maitinimą ir paleiskite oro kondicionierių.

02 Kondensatui įtekėjus į rezervuarą, siurblys turi pats įsijungti, išpumpuoti kondensatą ir išsijungti. Taip pat patikrinkite, ar per jungtis neprateka vanduo.

03 Jei siurblys veikia netinkamai, išjunkite oro kondicionierių ir patikrinkite lentelę skyriuje „TRIKČIŲ ŠALINIMAS“.

Techninė priežiūra

> **ĮSPĖJIMAS**
> Prieš tikrindami ir valydami atjunkite siurblio ir oro kondicionieriaus maitinimą.

Bendrieji nurodymai

Valykite rezervuarą, filtrą ir prieinamus zondų paviršius kas šešis mėnesius (geriausia pavasarį ir rudenį) arba dažniau, jei jie greitai užsiteršia. Saugokite elektrinius komponentus nuo sąlyčio su vandeniu.

Valykite švariu vandeniu ir švelnia priemone, pvz., nedideliu kiekiu muilo. Sezoninio valymo metu naudokite antibakterinę priemonę, kuri nepažeidžia siurblio plastikinių dalių. Nenaudokite alkoholio, benzino, tirpiklių, ėsdinančių medžiagų ar stiprių ploviklių. Prieš plaudami oro kondicionierių atjunkite siurblio maitinimą ir apsaugokite jį nuo cheminių priemonių patekimo. Prieš vėl prijungdami siurblį, kruopščiai išskalaukite iš oro kondicionieriaus priemonių likučius.

Rezervuaro ir filtro valymas

01 Atjunkite įtekėjimo ir išleidimo žarnas. Pasiruoškite rankšluostį likusiam vandeniui išsiliejus surinkti.

02 Atlaisvinkite rezervuaro tvirtinimą ir atskirkite jį nuo likusios siurblio dalies, tada išimkite filtrą.

03 Pašalinkite nuosėdas iš rezervuaro, filtro ir nuo nuėmus rezervuarą prieinamų zondų paviršių. Išskalaukite rezervuarą švariu vandeniu.

04 Sumontuokite nuimtas dalis ir prijunkite žarnas. Įjungę maitinimą, patikrinkite veikimą ir sandarumą.

Išleidimo atvamzdžio valymas

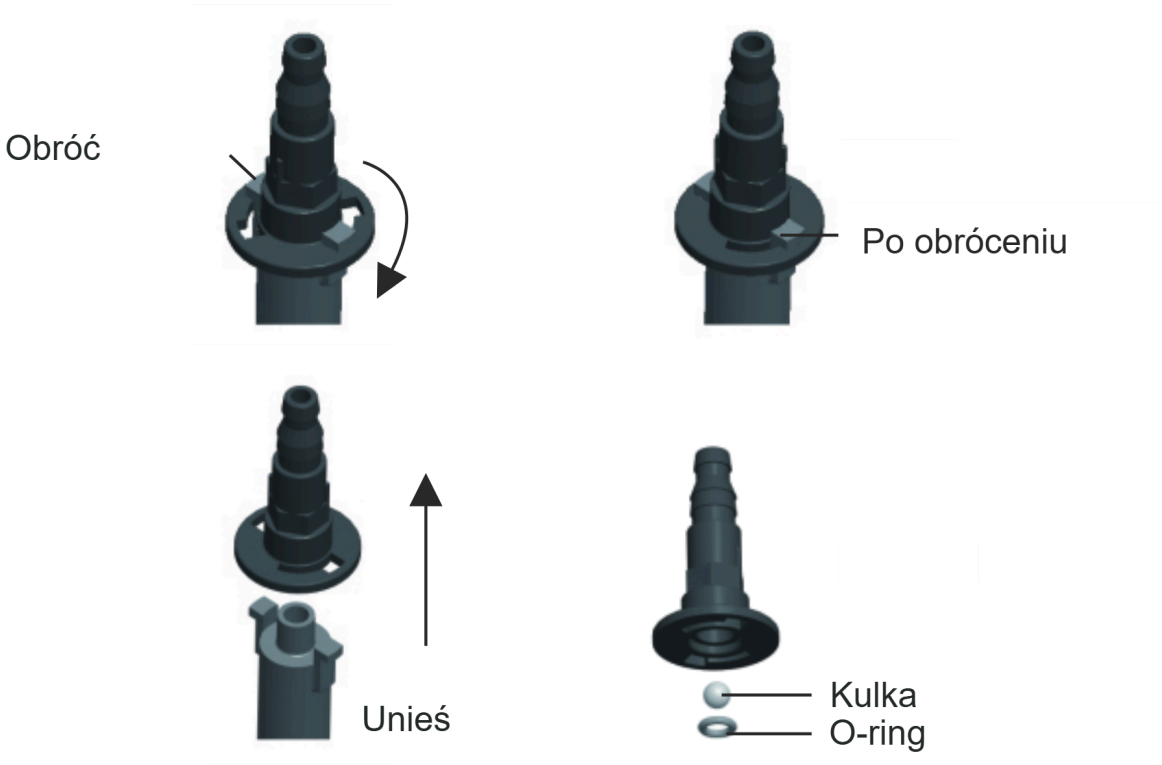

9 pav. Išleidimo atvamzdžio nuėmimas, rutuliukas ir sandarinimo žiedas O-ring.

01 Atjunkite išleidimo žarną nuo išleidimo atvamzdžio.

02 Pasukite išleidimo atvamzdį į atlaisvinimo padėtį ir pakelkite jį (9 pav.). Nepameskite rutuliuko ir sandarinimo žiedo O-ring.

03 Pašalinkite nešvarumus, tada surinkite visas dalis ir įstatykite išleidimo atvamzdį. Patikrinkite jo tvirtinimą ir prijunkite išleidimo žarną.

04 Prijunkite maitinimą ir patikrinkite išleidimą bei jungties sandarumą.

Trikčių šalinimas

ĮSPĖJIMAS
Prieš tikrindami jungtis, atjungdami žarnas ir laidus ar valydami atjunkite siurblio ir oro kondicionieriaus maitinimą.

Problema	Galima priežastis	Sprendimo būdas
Siurblys veikia be perstojo	Siurblys nepastatytas horizontaliai	Pastatykite siurblį horizontaliai.
Siurblys veikia be perstojo	Nuosėdos rezervuare	Išvalykite rezervuarą ir prieinamus zondų paviršius pagal skyriaus „TECHNINĖ PRIEŽIŪRA“ nurodymus.
Siurblys neįsijungia	Siurblys nepastatytas horizontaliai	Pastatykite siurblį horizontaliai.
Siurblys neįsijungia	Nėra maitinimo	Patikrinkite maitinimo jungtį.
Siurblys neįsijungia	Netinkama įtampa	Patikrinkite, ar maitinimo parametrai atitinka nurodytuosius duomenų lentelėje.
Siurblys neįsijungia	Netinkamai prijungti laidai	Patikrinkite maitinimo laido jungtis.
Siurblys veikia, bet nešalina kondensato	Užsikimšęs kondensato įvadas arba išleidimo atvamzdis	Patikrinkite ir išvalykite kondensato įvadą bei išleidimo atvamzdį.
Siurblys veikia, bet nešalina kondensato	Siurblys nepastatytas horizontaliai	Pastatykite siurblį horizontaliai.
Kondensato nuotėkis	Pažeista išleidimo žarna	Patikrinkite žarną ir pakeiskite ją, jei ji pažeista.
Kondensato nuotėkis	Netinkamai prijungta žarna	Tinkamai prijunkite žarną ir sutvirtinkite jungtį sąvarža.
Siurblys veikia triukšmingai	Pažeisti vidiniai komponentai	Paveskite atlikti remontą servisui - pateikite užklausą adresu wipcool.pl/serwis.
Išjungtas siurblys gurguliuoja arba skleidžia triukšmą	Išleidimo žarnos galas yra žemiau už siurblį ir susidaro sifonas	Nutieskite žarną taip, kad jos galas būtų aukščiau už siurblį.
Siurblys per dažnai įsijungia ir išsijungia	Per didelis įtekančio kondensato kiekis	Patikrinkite, ar išleidimo žarna neužsikimšusi ir ar kondensatas išteka.

Problema	Galima priežastis	Sprendimo būdas
Siurblys per dažnai įsijungia ir išsijungia	Nuosėdos rezervuare	Išvalykite rezervuarą ir prieinamus zondų paviršius pagal skyriaus „TECHNINĖ PRIEŽIŪRA“ nurodymus.
Siurblys per dažnai įsijungia ir išsijungia	Siurblys nepastatytas horizontaliai	Pastatykite siurblį horizontaliai.
Įsijungia pavojaus signalas	Per aukštas kondensato lygis	Išjunkite oro kondicionierių. Patikrinkite, ar išleidimo atvamzdis ir išleidimo žarna neužsikimšę.
Įsijungia pavojaus signalas	Netinkamai prijungtas signalinis laidas	Patikrinkite signalinio laido jungtis.

Jei patikrinus, ar nėra užsikimšimų, pavojaus signalas vis dar įsijungia, išjunkite oro kondicionierių. Paveskite atlikti remontą servisui - pateikite užklausą adresu wipcool.pl/serwis.

Elektros ir elektroninės įrangos atliekos

01



Perbrauktos šiukšliadėžės simbolis reiškia, kad panaudoto įrenginio negalima išmesti kartu su kitomis atliekomis.

Pagal galiojančius elektros ir elektroninės įrangos atliekų tvarkymo teisės aktus, atskiro surinkimo simboliu pažymėtų gaminių negalima išmesti kartu su kitomis komunalinėmis atliekomis. Dėl juose esančių kenksmingų medžiagų atskirai nesurinkti elektroniniai gaminiai gali būti pavojingi aplinkai ir žmonių sveikatai. Tinkamas atskiras elektros ir elektroninės įrangos atliekų surinkimas padeda išvengti neigiamo poveikio aplinkai.

Perduodamas panaudotą įrangą į surinkimo punktą, naudotojas prisideda prie jos pakartotinio naudojimo, perdirbimo ir panaudojimo.

Perdirbimas - vienas iš aplinkos apsaugos būdų. Tai medžiagų, kurias galima pakartotinai naudoti kaip žaliavas, išgavimo iš atliekų procesas.

Utilizavimas - naudojimo vertę praradusių atliekų, pvz., plastiko, popieriaus ir kartono, naudojimas kaip antrinių žaliavų (šnekamojoje kalboje - ir jų sunaikinimas).

Informacija apie elektros ir elektroninės įrangos atliekų surinkimo sistemą

- Draudžiama išmesti elektros ir elektroninės įrangos atliekas kartu su kitomis atliekomis.
- Draudžiama rinkti nekomplektišką elektros ir elektroninę įrangą bei panaudotos įrangos dalis.
- Platintojas, pristatantis pirkėjui namų ūkiui skirtą įrangą, privalo pristatymo vietoje nemokamai priimti panaudotą namų ūkio įrangą, jei ji yra tos pačios rūšies ir atlieka tą pačią funkciją kaip pristatyta įranga.
- Naudotojas gali perduoti panaudotą įrangą: elektros ir elektroninės įrangos atliekų surinkėjui, apdorojimo įmonei arba savivaldybės teritorijoje komunalines atliekas surenkančiam subjektui.
- Informacija apie surinkimo punktus pateikiama vaivadijų maršalkų, miestų ir valsčių įstaigų BIP svetainėse.

Servisas ir dokumentai

Prieš pateikdami užklausą, paruoškite:

- Modelis - nurodytas įrenginio duomenų lentelėje ir sąskaitoje faktūroje.
- Serijos numeris - jei jo nėra, nurodykite gamybos numerį (pvz., 11/2025), kuris dažniausiai yra įrenginio apačioje.
- Pirkimo įrodymas - įgaliotojo platintojo išrašyta sąskaita faktūra arba kasos kvitas.
- Gedimo aprašymas - kas vyksta, nuo kada ir kokiomis sąlygomis.

Serviso užklausą galite pateikti adresu wipcool.pl/serwis. Ten taip pat rasite garantijos sąlygas.

WIPCOOL®
TWÓJ KLUCZ DO KOMFORTU

SERVISAS IR DOKUMENTAI

P180 · Naudojimo instrukcija

LEIDIMO DUOMENYS

Modelis *Model*	**P180**
Leidimas *Edition*	**2026-11-05 · LT**
Gamintojas *Manufacturer*	**Zhejiang Wipcool Refrigeration Equipment Co., Ltd.**
Įgaliotasis atstovas Lenkijoje *Authorised representative*	**4REF sp. z o.o., ul. gen. Władysława Andersa 38, 15-113 Białystok**

wipcool.eu

- instrukcija internete ir kitos kalbos
- techninis lapas ir atitikties deklaracija
- servisas ir užklausos

CE ženklinimas patvirtina deklaruotą atitiktį ES reikalavimams. Perbrauktas konteineris: neišmeskite naudotos įrangos kartu su buitinėmis atliekomis.