WIPCOOL®

TWÓJ KLUCZ DO KOMFORTU

NAUDOJIMO INSTRUKCIJA · LIETUVIŲ KALBA

S1

Vakuuminiai siurbliai

Prieš naudodami perskaitykite instrukciją. Laikykite ją prie įrenginio visą jo naudojimo laiką.



Perskaitykite instrukciją
Saugos ir prijungimo taisyklės prieš pirmąjį paleidimą.

Servisas ir garantija
Serviso užklausos ir garantijos sąlygos svetainėje wipcool.eu.

Dokumentai internete
Instrukcija, techninis lapas ir atitikties deklaracija svetainėje wipcool.eu.

TURINYS

Kaip naudotis instrukcija

Raskite reikiamą skyrių. Skaičiai dešinėje yra šios brošiūros puslapiai.

01	Wipcool S1 / S1.5 / S2 naudojimo instrukcija	3
02	Bendroji informacija	3
03	Simboliai ir žymėjimas	3
04	Saugos informacija	4
05	Techniniai duomenys	5
06	Įrenginio schema	5
07	Komplektacija	6
08	Transportavimas ir laikymas	7
09	Paskirtis	7
10	Naudojimas	7
11	Techninė priežiūra	8
12	Trikčių šalinimas	9
13	Elektros ir elektroninės įrangos atliekos	10
14	Servisas ir dokumentai	11

SIMBOLIŲ REIKŠMĖ



Atskiras EEĮ atliekų surinkimas

Neišmeskite naudotos įrangos kartu su buitinėmis atliekomis.



CE ženklinimas

Gamintojo deklaracija dėl atitikties ES reikalavimams.



Perskaitykite instrukciją

Saugos ir naudojimo taisyklės prieš pradedant darbą.

Wipcool S1 / S1.5 / S2 naudojimo instrukcija

Wipcool S1, S1.5 ir S2 yra vienos pakopos menteliniai vakuuminiai siurbliai sandarioms sistemoms vakuumuoti.

Naudojimo instrukcija yra neatskiriama gaminio dalis. Atidžiai perskaitykite šią instrukciją ir griežtai laikykitės visų nurodymų.

Bendroji informacija

Wipcool gaminiai sukurti profesionaliam naudojimui, juos gali naudoti kvalifikuoti oro kondicionavimo ir šaldymo srities specialistai. Gamintojas Wipcool nurodo, kad mūsų įrenginius gali naudoti tik atitinkamą kvalifikaciją turintys ir apmokyti asmenys.

- Naudodami vakuuminį siurblį Wipcool S1, S1.5 arba S2 laikykitės visų vietinių saugos reikalavimų ir bendrųjų saugos standartų.
- Naudojimo instrukciją laikykite šalia įrenginio, kad darbuotojai bet kuriuo metu galėtų ją lengvai pasiekti.
- Prieš pradėdami naudoti įrenginį, kvalifikuoti darbuotojai turėtų atidžiai perskaityti naudojimo instrukciją ir suprasti visus joje pateiktus nurodymus.
- Gamintojas neatsako už jokią žalą, atsiradusią dėl netinkamo naudojimo, naudojimo instrukcijos nesilaikymo, darbuotojų kvalifikacijos trūkumo ar bet kokių neleistinų įrenginio pakeitimų.
- Taikomos pardavimo dokumentuose pateiktos bendrosios pardavimo sąlygos.

Simboliai ir žymėjimas

Ant įrenginio ir instrukcijoje naudojami ženklai bei žymėjimai:

01

CE

Nurodo, kad gaminys atitinka Europos Sąjungoje galiojančius sveikatos, saugos ir aplinkos apsaugos standartus.

02 **RoHS** Gaminys atitinka pavojingų medžiagų naudojimo ribojimo reikalavimus.

03



Neišmeskite siurblio kartu su buitinėmis atliekomis.

04



Įspėjimas - perskaitykite šalia ženklo esančio langelio tekstą.

05



Pavojinga įtampa - elektros smūgio pavojus.

06



Įspėjimas apie degias medžiagas.

Saugos informacija

ĮSPĖJIMAS
Nesiurbkite degių, sprogių ar nuodingų dujų. Nenaudokite siurblio aplinkoje, kurioje yra R32 arba R600a.

ĮSPĖJIMAS
Nenaudokite siurblio lyjant. Į įrenginį patekęs vanduo gali sukelti elektros smūgį.

ĮSPĖJIMAS
Nesiurbkite ėsdinančių arba su alyva chemiškai reaguojančių dujų.

- Įsiurbiamų dujų temperatūra negali viršyti 40 °C. Naudokite siurblį, kai aplinkos temperatūra yra 5–45 °C.

ĮSPĖJIMAS
Nejunkite siurblio be alyvos arba esant per mažam alyvos kiekiui.

Techniniai duomenys

Parametras	S1	S1.5	S2
Maitinimas	230 V~ / 50–60 Hz	230 V~ / 50–60 Hz	230 V~ / 50–60 Hz
Pakopų skaičius	1	1	1
Galutinis vakuumas	150 mikronų (0,2 mbar)	150 mikronų (0,2 mbar)	150 mikronų (0,2 mbar)
Galia	190 W	190 W	250 W
Maks. našumas	57 l/min	85 l/min	113 l/min
Alyvos kiekis	230 ml	210 ml	200 ml
Įsiurbimo jungtis	1/4″ SAE	1/4″ SAE	1/4″ SAE
Darbinė temperatūra	5–45 °C	5–45 °C	5–45 °C
Maksimali įsiurbiamų dujų temperatūra	40 °C	40 °C	40 °C
Matmenys (ilgis × plotis × aukštis)	266 × 121 × 194 mm	266 × 121 × 194 mm	266 × 121 × 194 mm

Įrenginio schema

Siurblys turi skaidrų alyvos rezervuarą ir įmontuotą atbulinį vožtuvą. Apsaugos priemonės riboja alyvos nuotėkį siurblį pakreipus ir alyvos taškymąsi.

Alyvos įpylimo kamštis yra virš alyvos rezervuaro, o išleidimo varžtas - po juo.

Matmenys

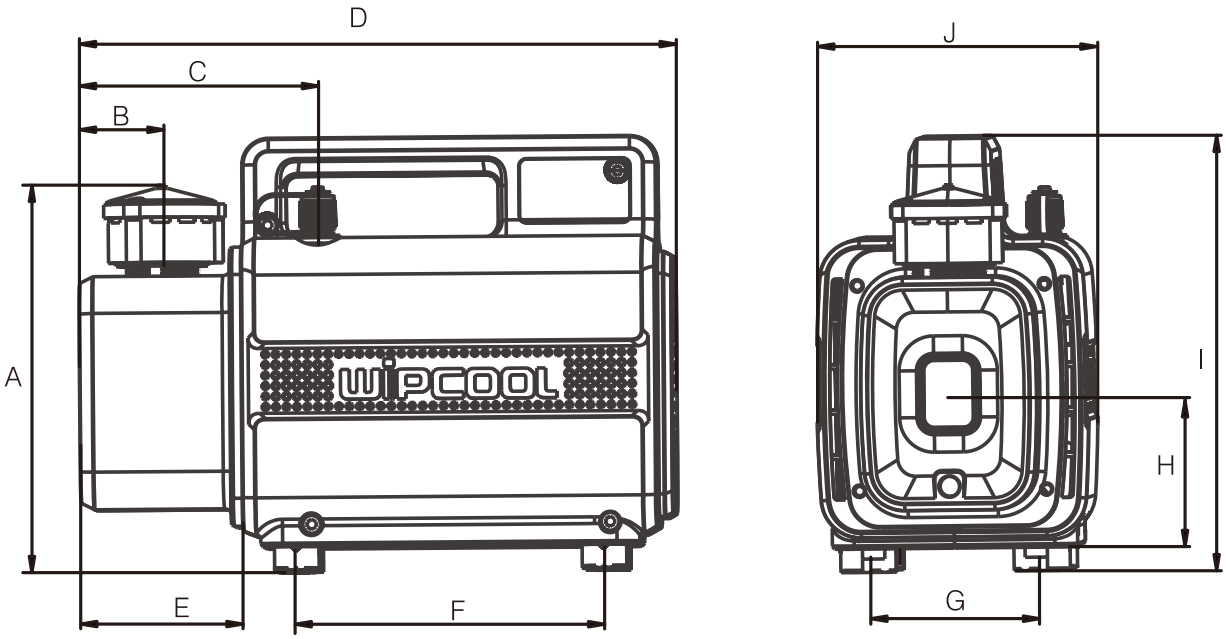

1 pav. Siurblių S1, S1.5 ir S2 matmenys. Matmenys milimetrais.

Žymėjimas	Matmuo	Žymėjimas	Matmuo
A	145 mm	F	138 mm
B	36 mm	G	70 mm
C	107 mm	H	69 mm
D	266 mm	I	194 mm
E	73 mm	J	121 mm

Komplektacija

- Vakuuminis siurblys.
- Alyva vakuuminiams siurbliams.
- Naudojimo instrukcija.

Vakuumo žarna į komplektą neįeina.

Išpakavę patikrinkite, ar komplekte yra visos dalys ir kokia jų būklė. Apie trūkstamas dalis, pažeidimus ar alyvos nuotėkį pakuotėje praneškite pardavėjui.

Transportavimas ir laikymas

- Transportuokite siurblį originalioje pakuotėje.
- Laikykite siurblį sausoje vietoje, atokiau nuo tiesioginių saulės spindulių ir šilumos šaltinių.
- Laikykite siurblį nuo -20 iki +60 °C temperatūroje.

Paskirtis

Siurbliai skirti nesudėtingiems šaldymo įrenginių, „split“ tipo oro kondicionierių, mažų šaldymo sistemų ir automobilių oro kondicionavimo sistemų vakuumavimo darbams. Siurblius taip pat galima naudoti kitose didelio vakuumo sistemose, pvz., vakuuminio pakavimo, dujų analizės, termoplastinio formavimo, spausdinimo įrangoje ir medicinos aparatuose.

Naudojimas

Prieš pirmąjį naudojimą

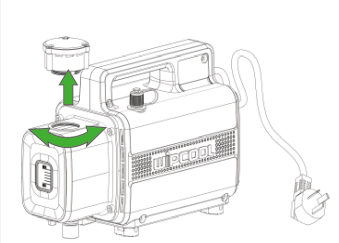

01 **1 žingsnis**

Atsukite alyvos įpylimo kamštį. 2 pav. Alyvos įpylimo kamščio atsukimas.

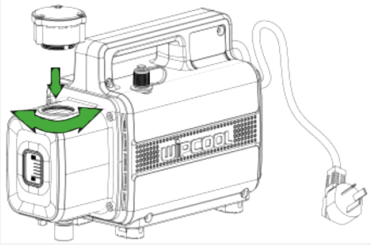

02 **2 žingsnis**

Lėtai pilkite alyvą vakuuminiams siurbliams, kol jos lygis pasieks alyvos stebėjimo langelio vidurį, ir užsukite alyvos įpylimo kamštį. 3 pav. Alyvos įpylimas.

Alyvos papildymas

Jei alyvos lygis yra žemiau alyvos stebėjimo langelio vidurio, papildykite alyvos taip pat, kaip pildami pirmą kartą (pirmiau pateikti 1–2 žingsniai). Prieš atsukdami alyvos įpylimo kamštį, atjunkite siurblį nuo maitinimo šaltinio.

Paleidimas

Prieš kiekvieną naudojimą patikrinkite siurblio ir priedų būklę bei alyvos lygį. Jei reikia, papildykite alyvos pagal pirmiau pateiktą skyrių „Alyvos papildymas“.

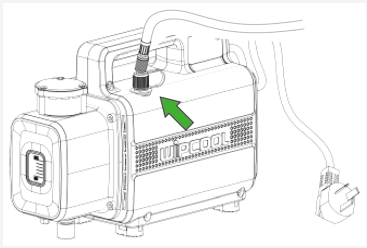

01 **1 žingsnis**
Prijunkite vakuumo žarną prie siurblio įsiurbimo jungties ir sistemos. 4 pav. Žarnos prijungimas prie įsiurbimo jungties.

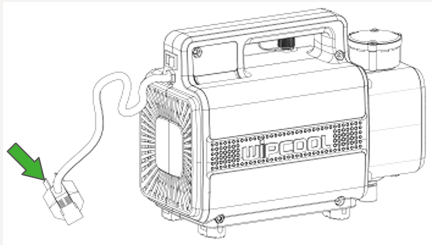

02 **2 žingsnis**
Prijunkite siurblį prie maitinimo šaltinio ir paleiskite jį jungikliu. 5 pav. Maitinimo prijungimas ir siurblio jungiklis.

Techninė priežiūra

Bendrieji nurodymai

Pakeiskite alyvą, kai ji pajuoduoja, sudrumsčiasi (virsta emulsija) arba yra užteršta.

> **ĮSPĖJIMAS**
> Prieš išleisdami alyvą ir atsukdami dalis, atjunkite siurblį nuo maitinimo šaltinio.

Alyvos keitimas

01 Atsukite po alyvos rezervuaru esantį išleidimo varžtą ir išleiskite alyvą. Tada priveržkite išleidimo varžtą.

02 Atsukite alyvos įpylimo kamštį ir lėtai įpilkite naujos alyvos vakuuminiams siurbliams. Įmontuota apsauga nuo alyvos nuotėkio riboja įpylimo greitį.

03 Prijunkite siurblį prie maitinimo šaltinio ir paleiskite jį jungikliu. Patikrinkite, ar alyvos lygis nusistovėjo ties alyvos stebėjimo langelio viduriu.

04 Išjunkite siurblį ir atjunkite jį nuo maitinimo šaltinio. Užsukite alyvos įpylimo kamštį.

Trikčių šalinimas

Problema	Galima priežastis	Sprendimo būdas
Nepakankamas vakuumas	Per mažai alyvos	Papildykite alyvos iki alyvos stebėjimo langelio vidurio.
Nepakankamas vakuumas	Alyva virtusi emulsija arba užteršta	Pakeiskite alyvą.
Nepakankamas vakuumas	Užsikimšusi alyvos įleidimo anga arba nepakankamas alyvos tiekimas	Paveskite remontą serviso specialistams - pateikite užklausą adresu wipcool.pl/serwis.
Nepakankamas vakuumas	Nesandarios žarnos arba vakuumuojama sistema	Patikrinkite žarnų ir sistemos sandarumą; pašalinkite nesandarias vietas.
Nepakankamas vakuumas	Netinkamai parinktas siurblys, pvz., per mažas	Parinkite siurblį pagal vakuumuojamos sistemos dydį.
Nepakankamas vakuumas	Susidėvėjusios dalys, padidėję tarpai arba nesandarus vamzdelis siurblio viduje	Paveskite remontą serviso specialistams - pateikite užklausą adresu wipcool.pl/serwis.
Nepakankamas vakuumas	Nešvarumai ant alyvos įpylimo kamščio sandarinimo paviršiaus	Patikrinkite ir pašalinkite nešvarumus.
Alyvos nuotėkis	Susidėvėjęs veleno sandariklis	Paveskite remontą serviso specialistams - pateikite užklausą adresu wipcool.pl/serwis.
Alyvos nuotėkis	Atsilaisvinusi arba pažeista alyvos rezervuaro jungtis	Paveskite remontą serviso specialistams - pateikite užklausą adresu wipcool.pl/serwis.

Problema	Galima priežastis	Sprendimo būdas
Sunkus paleidimas	Žema alyvos temperatūra	Paleiskite siurblį, kai įsiurbimo jungtis atvira į atmosferą, ir palikite jį veikti, kol alyva sušils.
Sunkus paleidimas	Variklio arba maitinimo sutrikimas	Patikrinkite maitinimą. Jei jis veikia, nutraukite darbą. Paveskite remontą serviso specialistams - pateikite užklausą adresu wipcool.pl/serwis.
Sunkus paleidimas	Nešvarumai siurblio viduje	Paveskite remontą serviso specialistams - pateikite užklausą adresu wipcool.pl/serwis.
Siurblys nepasileidžia arba staiga sustoja	Variklio arba maitinimo sutrikimas	Patikrinkite maitinimą. Jei jis veikia, nutraukite darbą. Paveskite remontą serviso specialistams - pateikite užklausą adresu wipcool.pl/serwis.

Elektros ir elektroninės įrangos atliekos

01



Perbrauktos šiukšliadėžės simbolis reiškia, kad panaudoto įrenginio negalima išmesti kartu su kitomis atliekomis.

Pagal galiojančius elektros ir elektroninės įrangos atliekų reikalavimus gaminių, pažymėtų rūšiuojamojo surinkimo simboliu, negalima išmesti kartu su kitomis komunalinėmis atliekomis. Dėl juose esančių kenksmingų medžiagų atskirai nerūšiuojami elektroniniai gaminiai gali būti pavojingi aplinkai ir žmonių sveikatai. Tinkamas atskiras elektros ir elektroninės įrangos atliekų surinkimas padeda išvengti neigiamo poveikio aplinkai.

Perduodamas panaudotą įrangą surinkimo punktui, naudotojas prisideda prie jos pakartotinio naudojimo, perdirbimo ir atliekų panaudojimo.

Perdirbimas - vienas iš aplinkos apsaugos būdų. Tai medžiagų, kurias galima pakartotinai naudoti kaip žaliavas, išgavimo iš atliekų procesas.

Utilizavimas - naudojimo vertę praradusių atliekų, pvz., plastikų, popieriaus ir kartono, panaudojimas kaip antrinių žaliavų (šnekamojoje kalboje - ir sunaikinimas).

Informacija apie elektros ir elektroninės įrangos atliekų surinkimo sistemą

- Draudžiama šalinti elektros ir elektroninės įrangos atliekas kartu su kitomis atliekomis.
- Draudžiama rinkti nekomplektišką elektros ir elektroninę įrangą bei panaudotos įrangos dalis.
- Platintojas, pristatantis pirkėjui namų ūkiams skirtą įrangą, privalo pristatymo vietoje nemokamai priimti panaudotą namų ūkių įrangą, jei ji yra tos pačios rūšies ir atlieka tą pačią funkciją kaip pristatytoji įranga.
- Naudotojas gali perduoti panaudotą įrangą panaudotos įrangos surinkėjui, perdirbimo įmonei arba savivaldybės teritorijoje komunalines atliekas surenkančiam subjektui.
- Informacija apie surinkimo punktus pateikiama vaivadijų maršalkų tarnybų bei miestų ir savivaldybių administracijų BIP svetainėse.

Servisas ir dokumentai

Prieš pateikdami užklausą, paruoškite:

- Modelį - jis nurodytas įrenginio duomenų lentelėje ir sąskaitoje faktūroje.
- Serijos numerį - jei jo nėra, nurodykite gamybos numerį (pvz., 11/2025), kuris dažniausiai yra įrenginio apačioje.
- Pirkimo įrodymą - įgaliotojo platintojo išrašytą sąskaitą faktūrą arba kasos kvitą.
- Gedimo aprašymą - kas vyksta, nuo kada ir kokiomis sąlygomis.

Serviso užklausą galite pateikti adresu wipcool.pl/serwis. Ten taip pat rasite garantijos sąlygas.

WIPCOOL®
TWÓJ KLUCZ DO KOMFORTU

SERVISAS IR DOKUMENTAI

S1 · Naudojimo instrukcija

LEIDIMO DUOMENYS

Modelis *Model*	**S1**
Leidimas *Edition*	**2026-11-05 · LT**
Gamintojas *Manufacturer*	**Zhejiang Wipcool Refrigeration Equipment Co., Ltd.**
Įgaliotasis atstovas Lenkijoje *Authorised representative*	**4REF sp. z o.o., ul. gen. Władysława Andersa 38, 15-113 Białystok**

wipcool.eu

- instrukcija internete ir kitos kalbos
- techninis lapas ir atitikties deklaracija
- servisas ir užklausos

CE ženklinimas patvirtina deklaruotą atitiktį ES reikalavimams. Perbrauktas konteineris: neišmeskite naudotos įrangos kartu su buitinėmis atliekomis.