WIPCOOL®

TWÓJ KLUCZ DO KOMFORTU

NÁVOD K OBSLUZE · ČEŠTINA

# C110T

## Vysokotlaký čistič

Před použitím si přečtěte návod. Uschovejte jej u zařízení po celou dobu jeho používání.




**Přečtěte si návod**

Bezpečnostní pravidla a připojení před prvním spuštěním.

**Servis a záruka**

Servisní požadavky a záruční podmínky na wipcool.eu.

**Dokumenty online**

Návod, katalogový list a prohlášení o shodě na wipcool.eu.

OBSAH

# Jak používat návod

Najděte potřebnou kapitolu. Čísla vpravo jsou stránky této brožury.


| | | |
|---|---|---|
| 01 | Návod k obsluze Wipcool C110T | 3 |
| 02 | Obecné informace | 3 |
| 03 | Symboly a způsob zápisu | 3 |
| 04 | Bezpečnostní informace | 5 |
| 05 | Technické údaje | 6 |
| 06 | Schéma zařízení | 7 |
| 07 | Obsah balení | 9 |
| 08 | Přeprava a skladování | 10 |
| 09 | Použití | 10 |
| 10 | Připojení | 10 |
| 11 | Způsob použití | 13 |
| 12 | Údržba | 15 |
| 13 | Řešení problémů | 17 |
| 14 | Vysloužilá elektrická a elektronická zařízení | 18 |
| 15 | Servis a dokumenty | 19 |


## VÝZNAM SYMBOLŮ



**Tříděný sběr OEEZ**

Použité zařízení nevyhazujte do komunálního odpadu.



**Označení CE**

Prohlášení výrobce o shodě s požadavky EU.



**Přečtěte si návod**

Pravidla bezpečnosti a obsluhy před zahájením práce.

# Návod k obsluze Wipcool C110T

Vysokotlaký čistič Wipcool C110T je určen k čištění v oboru chladicí a klimatizační techniky a v průmyslových aplikacích. Může odebírat vodu z vodovodní sítě nebo z externí nádrže.

Návod k obsluze je nedílnou součástí výrobku. Přečtěte si prosím pozorně tento návod a důsledně dodržujte všechny pokyny.

# Obecné informace

Výrobky Wipcool jsou určeny pro profesionální použití kvalifikovanými techniky v oboru chladicí a klimatizační techniky. Společnost Wipcool jako výrobce stanovuje, že naše zařízení by měly obsluhovat pouze osoby s odpovídající kvalifikací a zaškolením.

- Při používání vysokotlakého čističe Wipcool C110T dodržujte všechny místní bezpečnostní předpisy a obecné bezpečnostní normy.
- Návod k obsluze by měl být uložen v blízkosti zařízení, aby k němu měl personál kdykoli snadný přístup.
- Před zahájením používání by se měl kvalifikovaný personál důkladně seznámit s návodem k obsluze a porozumět všem pokynům v něm uvedeným.
- Výrobce nenese odpovědnost za jakékoli škody vzniklé v důsledku nesprávného používání, nedodržení návodu k obsluze, nedostatečné kvalifikace personálu nebo jakýchkoli neoprávněných úprav zařízení.
- Platí všeobecné prodejní podmínky uvedené v prodejních dokladech.

# Symboly a způsob zápisu

Značky a označení použité na zařízení a v návodu:

**01**

CE

Označuje, že výrobek splňuje zdravotní, bezpečnostní a environmentální normy platné v Evropské unii.

**02**



Nevyhazujte čistič do domovního odpadu.

**03**



Varování - přečtěte si text v rámečku vedle značky.

**04**



Nebezpečné napětí - riziko úrazu elektrickým proudem.

**05**



Varování před požárem nebo výbuchem v přítomnosti hořlavých materiálů.

**06**



Upozornění - riziko poškození zařízení nebo nesprávného výsledku práce.

**07**



Používejte ochranu očí.

**08**



Používejte ochranné rukavice.

# Bezpečnostní informace

**VAROVÁNÍ**
Před čištěním klimatizace odpojte její napájení.

## Před zahájením práce

- Elektrické připojení musí odpovídat místním elektrotechnickým předpisům.
- Před každým použitím zkontrolujte zařízení, hadice a spojky. Nepoužívejte čistič, který je poškozený nebo nefunguje správně.
- Pracujte na dobře větraném místě. Děti a nepovolané osoby udržujte v bezpečné vzdálenosti od pracoviště.
- Nepoužívejte čistič, jste-li unavení nebo pod vlivem alkoholu, drog či léků omezujících schopnost práce.
- Příliš se nenaklánějte a nestůjte na nestabilním podkladu. Udržujte rovnováhu a stabilní postoj.

**VAROVÁNÍ**
Používejte gumové rukavice, gumovou obuv a ochranné brýle nebo obličejový štít.

**VAROVÁNÍ**
Nemiřte stříkací pistolí na osoby, zejména na jejich oči nebo ústa. Poškozenou hadici ihned vyměňte - její prasknutí může způsobit vážná zranění.

**VAROVÁNÍ**
Neplňte čistič benzínem ani jinými hořlavými kapalinami. Nepoužívejte jej ve výbušném prostředí ani v přítomnosti hořlavých kapalin, plynů nebo prachu.

**VAROVÁNÍ**
Nepoužívejte kyseliny ani prostředky obsahující hydroxid sodný nebo draselný. Nemíchejte chemikálie - mohou poškodit čistič a vyvolat život ohrožující reakce.

**VAROVÁNÍ**
Nestříkejte na čistič vodu ani chemikálie a neponořujte jej do vody. Před připojováním, údržbou nebo servisem čistič vypněte a odpojte napájení.

### Ochrana zařízení

**UPOZORNĚNÍ**
Nepřidávejte do vody čisticí prostředek. Mohl by způsobit korozi hlavy čerpadla a soustav, které jsou s ní spojeny.

**UPOZORNĚNÍ**
Nepoužívejte čistič bez vstupního filtru. Nečistoty mohou zablokovat čerpadlo, snížit tlak nebo zastavit průtok vody.

- Když se nádrž vyprázdní, vypněte čistič. Chod čerpadla nasucho je může poškodit.
- Používejte pouze schválené příslušenství a náhradní díly. Stříkací pistole a trysky musí být originální a určené pro tento model.
- Nesnímejte kryty a zařízení nerozebírejte. Neopravujte jej sami.

# Technické údaje

| Parametr | Hodnota |
|---|---|
| Model | C110T |
| Napájení | 230 V~ / 50–60 Hz |
| Výkon | 2,5 kW |
| Třída ochrany | I |
| Pracovní tlak | 90 bar |
| Rozsah nastavení tlaku | 10–90 bar |
| Maximální tlak | 110 bar |
| Tlak přiváděné vody | 3 bar |
| Průtok | 9 l/min |
| Přívodní hadice | 2 m |
| Vysokotlaká hadice | 10 m |
| Okolní teplota při provozu | 5–40 °C |
| Skladovací teplota | 5–40 °C |
| Hmotnost zařízení | 26 kg |

| Parametr | Hodnota |
|---|---|
| Rozměry (d × š × v) | 460 × 280 × 290 mm |

# Schéma zařízení



Obrázek 1. Shora: vypínač napájení, proudová ochrana.



Obrázek 2. Shora: plnicí otvor oleje, průzor hladiny oleje, vypouštěcí otvor oleje.

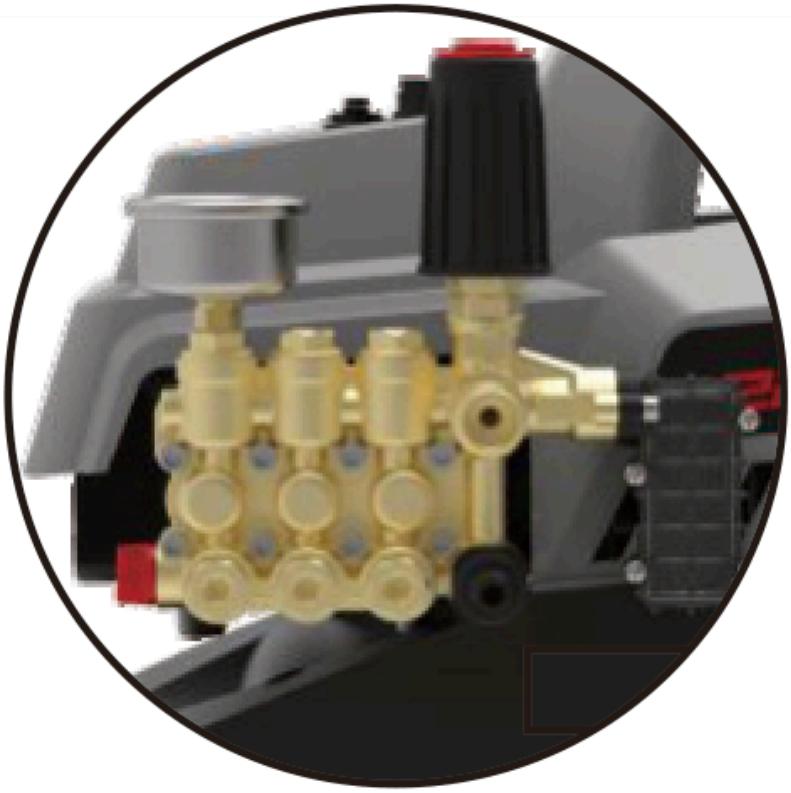

Obrázek 3. Vstup vody - hrdlo na boku hlavy čerpadla.

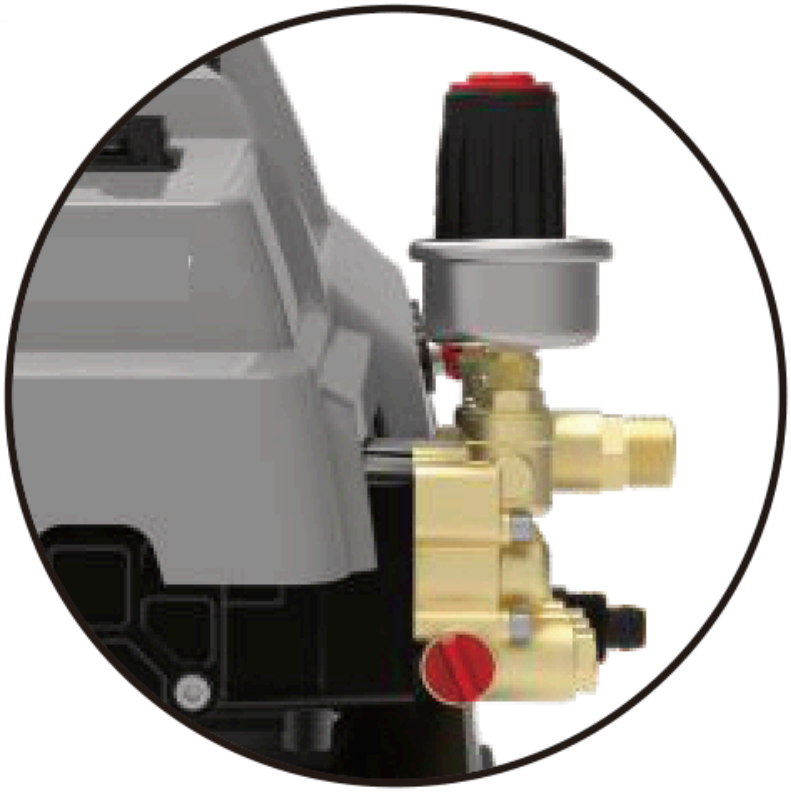

Obrázek 4. Shora: ovladač regulace tlaku, manometr, výstup vody.

# Obsah balení

- Vysokotlaký čistič C110T.
- Stříkací pistole a stříkací trubka.
- Trysky 0°, 15° a 25°.
- Vstupní filtr.
- Přívodní hadice 2 m.
- Vysokotlaká hadice 10 m.
- Návod k obsluze.

Po vybalení zkontrolujte úplnost a stav balení. Chybějící položky nebo poškození při přepravě nahlaste prodejci.

# Přeprava a skladování

Chraňte čistič před mrazem. Voda zmrzlá v čerpadle může poškodit hlavu čerpadla a motor.

- Před přemístěním čistič vypněte, odpojte napájení a stisknutím spouště stříkací pistole uvolněte tlak v hadici.
- Při přepravě čističem neházejte; chraňte jej před otřesy a nadměrnými vibracemi.
- Při přepravě chraňte zařízení před vlhkostí, prachem a extrémními teplotami.
- Před uskladněním vypusťte vodu ze soustavy. Čistič skladujte ve vodorovné poloze na suchém, dobře větraném místě při teplotě 5–40 °C, mimo přímé sluneční světlo a zdroje tepla.
- Na zařízení nepokládejte žádné předměty. Nestlačujte napájecí kabel a nezalamujte vysokotlakou hadici.

# Použití

Čistič slouží k čištění technických instalací, strojů, zařízení a pracovních ploch v oboru chladicí a klimatizační techniky a v průmyslu.

# Připojení

### Příprava

01 Zkontrolujte stav napájecího kabelu a vstupního filtru a ujistěte se, že šrouby a matice zařízení nejsou uvolněné.

02 Připojte vysokotlakou hadici k výstupu vody z čističe a druhý konec ke stříkací pistoli.

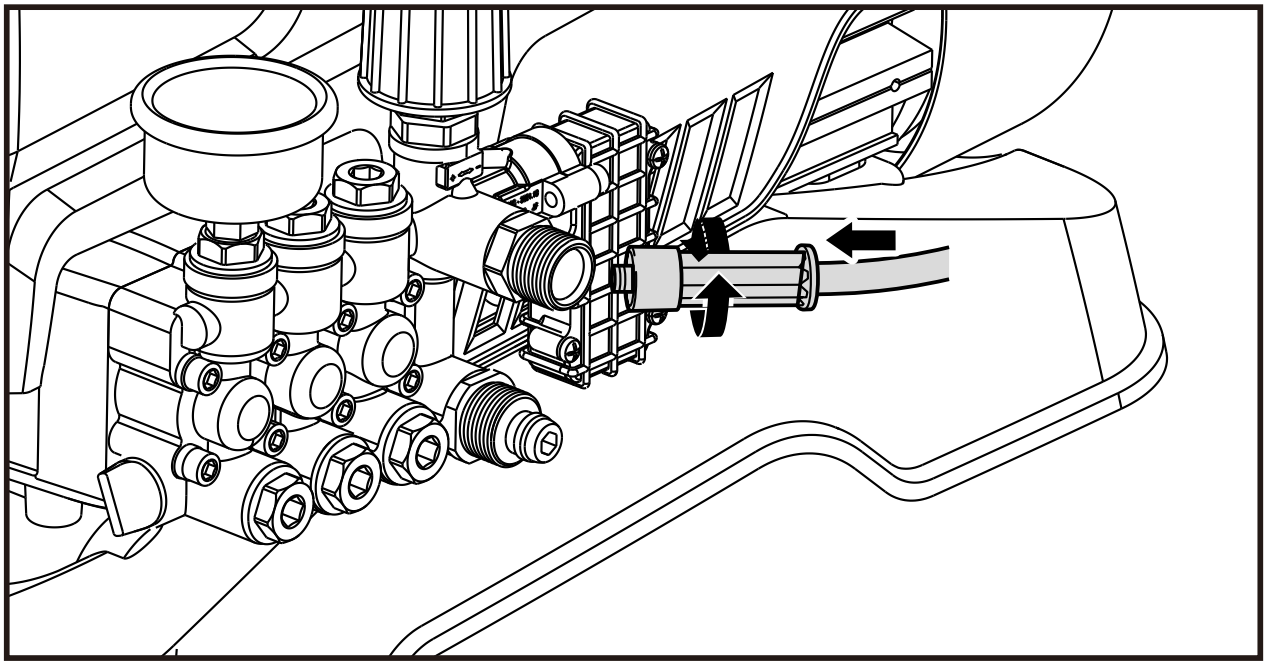

Obrázek 5. Připojení hadice k výstupu vody.

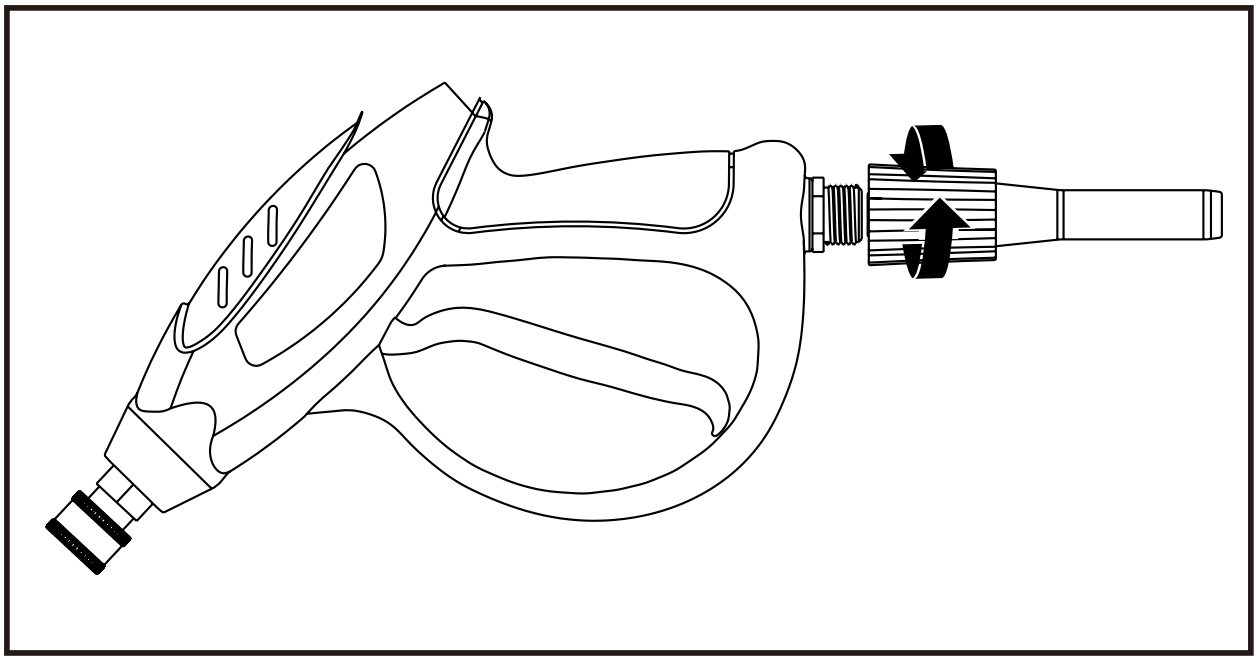

Obrázek 6. Připojení hadice ke stříkací pistoli.

## Přívod vody

**01** Připojte přívodní hadici ke vstupu vody do čističe. Ve spoji musí být gumové těsnění.

**02** Druhý konec hadice připojte k vodovodnímu kohoutku nebo na něj namontujte vstupní filtr a ponořte jej do nádrže s vodou. Hladina vody v nádrži nesmí být níže než čistič.

**03** Zkontrolujte těsnost spojů. Při přívodu vody z kohoutku otevřete přívod vody.

## Odvzdušnění

01 Ponechte stříkací pistoli bez trysky a ovladačem regulace tlaku nastavte nejnižší tlak.

02 Připojte napájení a stiskněte spoušť stříkací pistole, poté zapněte čistič vypínačem napájení.

03 Držte spoušť, dokud voda nepoteče rovnoměrným proudem. Při přívodu vody z nádrže pokračujte po začátku výtoku v odvzdušňování po dobu 1 min.

04 Vypněte čistič, odpojte napájení a stisknutím spouště stříkací pistole uvolněte tlak v hadici.

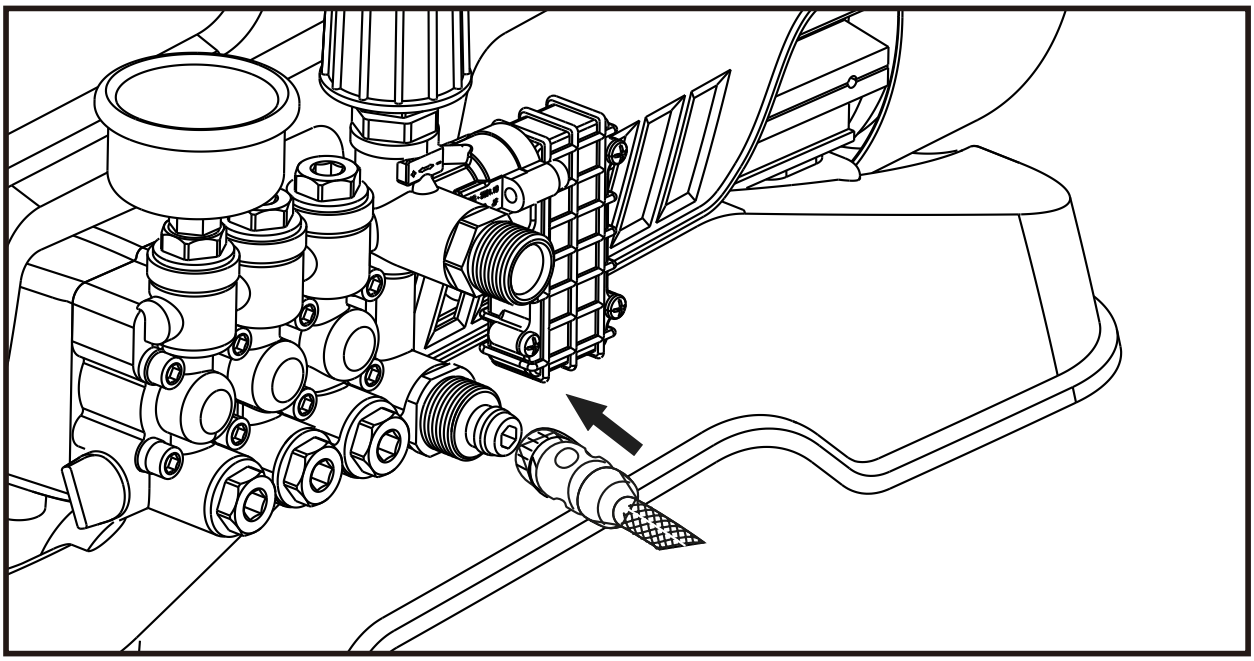

Obrázek 7. Připojení přívodní hadice.

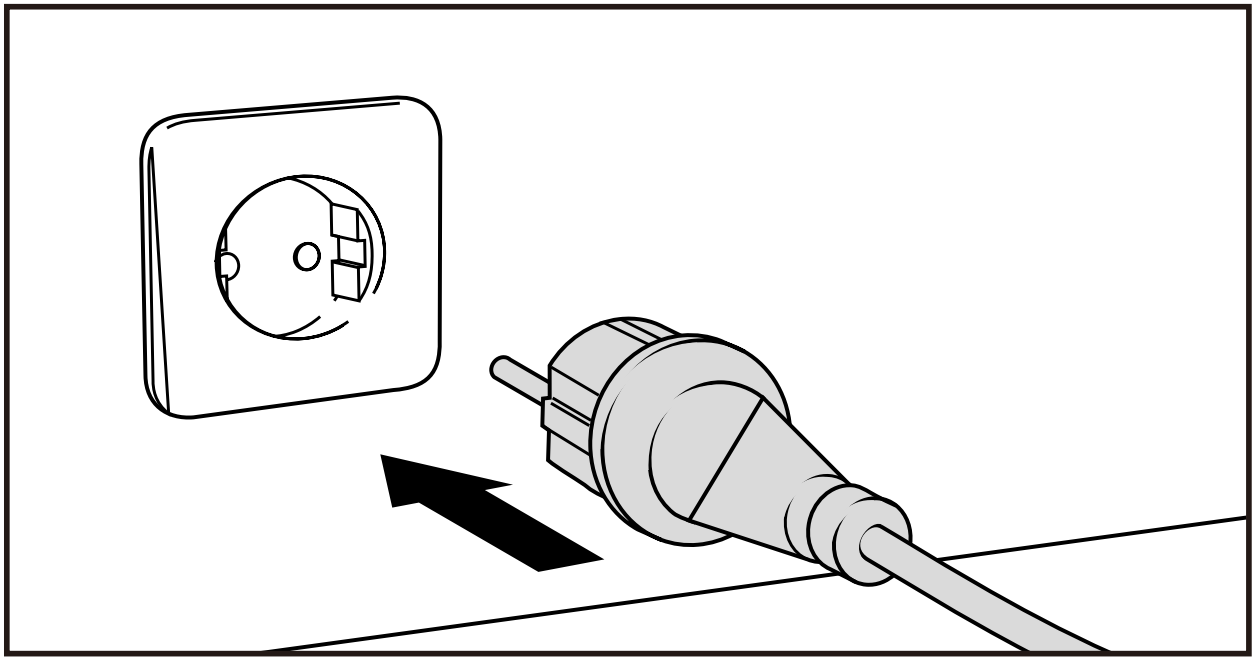

Obrázek 8. Připojení napájení.

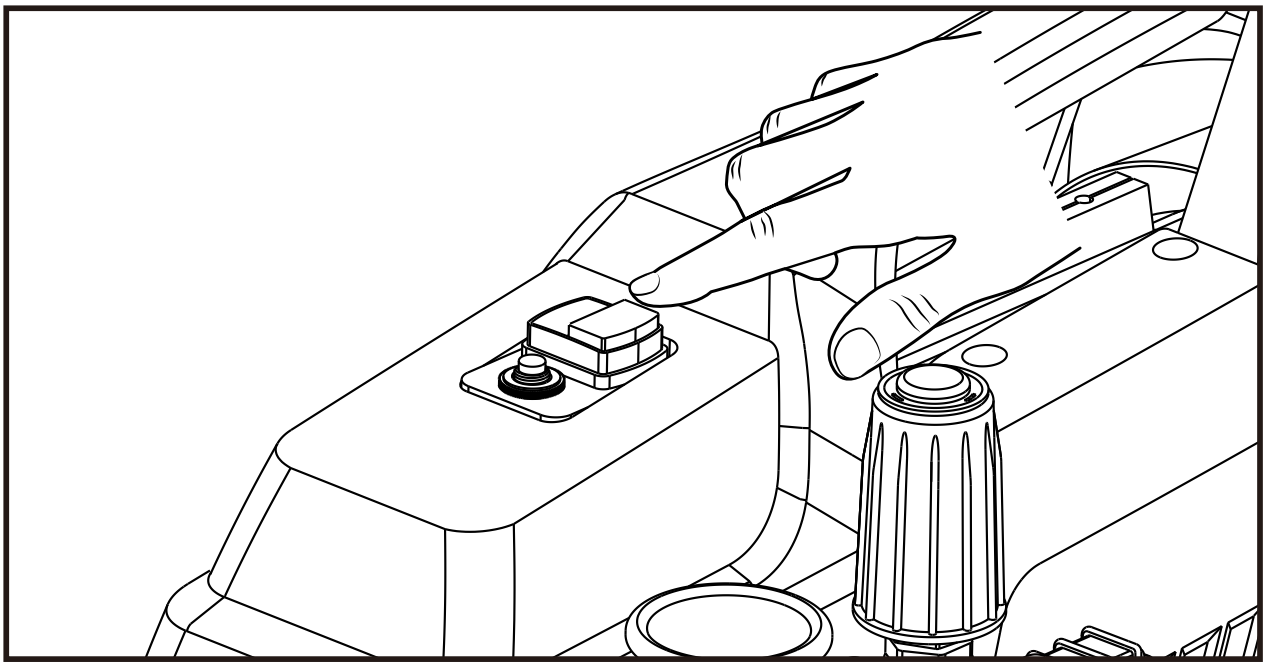

Obrázek 9. Zapnutí čističe.

# Způsob použití

**VAROVÁNÍ**

Před montáží nebo výměnou trysky vypněte čistič, odpojte napájení a stisknutím spouště stříkací pistole uvolněte tlak v hadici.

**UPOZORNĚNÍ**

Po uvolnění spouště se automaticky otevře přepouštěcí ventil a čerpadlo pracuje ve vnitřním oběhu. Teplota vody v čerpadle stoupá - nenechávejte čistič v tomto stavu déle než 3 min.

01 Po odvzdušnění a zastavení čističe namontujte stříkací trubku a vybranou trysku 0°, 15° nebo 25°. Soustředěný proud používejte na silnější znečištění a širší proud na větší plochy.

02 Připojte napájení a stiskněte spoušť stříkací pistole, poté zapněte čistič vypínačem napájení. Tlak zvolte podle znečištění a čištěného povrchu; nastavujte jej ovladačem a sledujte manometr.

03 Při čištění držte trysku ve vzdálenosti do 10 cm od čištěného povrchu. S rostoucí vzdáleností síla proudu klesá.

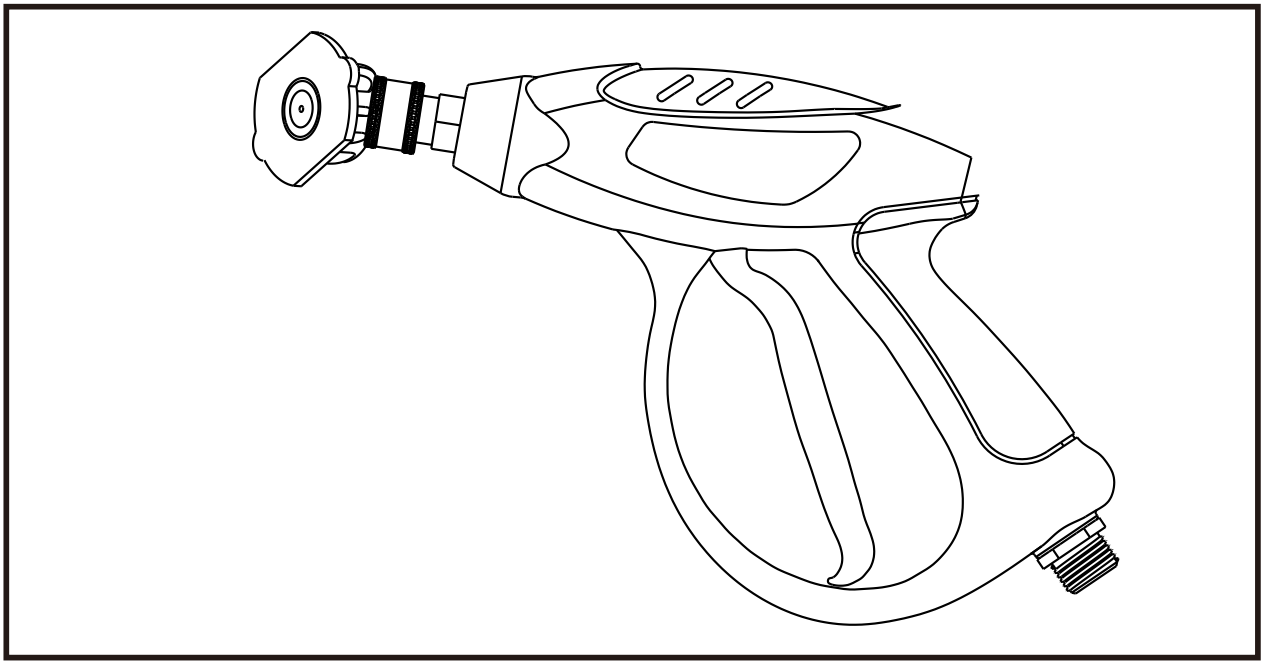

Obrázek 10. Montáž trysky.

Kapky vody z odtokového otvoru tělesa čerpadla během provozu jsou běžné.

## Ukončení práce

Vypněte čistič, odpojte napájení a stisknutím spouště stříkací pistole uvolněte tlak v hadici. Před odstavením vypusťte vodu z čerpadla.

# Údržba

Údržbu provádějte pouze tehdy, máte-li odpovídající zaškolení a nářadí.

## Čištění po použití

- Očistěte kryt měkkým kartáčem nebo hadříkem. K čištění krytu nepoužívejte vodu, alkohol, benzín, rozpouštědla, žíravé látky, silné čisticí prostředky ani lešticí prostředky. Zabraňte vniknutí chemických prostředků do vnitřku čističe.
- Odstraňte nečistoty, zejména z větracích otvorů. Pravidelně odstraňujte nečistoty ze sítka vstupního filtru.
- Zkontrolujte průchodnost trysek a stav stříkací pistole.

## Vypuštění vody z čerpadla

> **UPOZORNĚNÍ**
> Při vypouštění nespouštějte motor na déle než několik sekund. Delší chod nasucho může poškodit čerpadlo.

01 Při vypnutém čističi, odpojeném napájení a uvolněném tlaku zavřete vodovodní kohoutek, pokud jej používáte, a odpojte přívodní hadici od čističe.

02 Připojte napájení a spusťte motor vypínačem napájení na několik sekund bez přívodu vody.

03 Vypněte čistič, odpojte napájení a stisknutím spouště stříkací pistole odstraňte zbývající vodu.

## Kontrola a výměna oleje

Před každým použitím zkontrolujte hladinu oleje. Olej má sahat do poloviny průzoru hladiny oleje. První výměnu proveďte po 20 h provozu nového čističe a další každých 200 h.

01 Při vypnutém a od napájení odpojeném čističi odšroubujte zátku plnicího otvoru oleje a vypouštěcí zátku a vypusťte použitý olej.

02 Několikrát propláchněte olejovou komoru čistým petrolejem, který nalijte plnicím otvorem oleje a vypusťte vypouštěcím otvorem oleje. Po vyprázdnění komory dotáhněte vypouštěcí zátku.

03 Plnicím otvorem oleje naplňte olejovou komoru motorovým olejem 15W-40 třídy API CD a dotáhněte zátku plnicího otvoru oleje.

## Po údržbě

01 Namontujte zpět demontované příslušenství, zkontrolujte těsnost spojů a stav kabelů a hadic.

**02** Připojte čistič k vodě a napájení podle části „PŘIPOJENÍ“ a proveďte krátkou provozní zkoušku.

# Řešení problémů

| Problém | Možná příčina | Způsob řešení |
|---|---|---|
| Čistič se nespustí | Chybí napájení | Zkontrolujte napájení. |
| Čistič se nespustí | Nesprávné napájecí napětí | Zkontrolujte, zda je napájecí napětí v mezích jmenovitého napětí ±5 %. |
| Čistič se nespustí | Příliš nízká okolní teplota | Přemístěte čistič na teplejší místo (5–40 °C). |
| Nízký tlak nebo čistič nečerpá vodu | Vzduch ve vodním vedení | Vypněte čistič, odpojte napájení a stisknutím spouště stříkací pistole uvolněte tlak v hadici. Odpojte stříkací trubku, poté při připojeném přívodu vody připojte napájení, stiskněte spoušť a spusťte čistič na několik sekund, aby se odstranil vzduch. |
| Nízký tlak nebo čistič nečerpá vodu | Zablokovaný vstup vody | Vyčistěte vstupní filtr. |
| Nízký tlak nebo čistič nečerpá vodu | Nečistoty uvnitř soustavy | Opravu svěřte servisu - servisní požadavek podejte na wipcool.pl/serwis. |
| Úniky vody | Příliš volný spoj | Zkontrolujte a dotáhněte spoj. |
| Úniky vody | Poškozené gumové těsnění | Vyměňte gumové těsnění. |
| Hlučný provoz | Nasávání vzduchu | Zkontrolujte hladinu vody a přívodní hadici. |
| Hlučný provoz | Poškození vnitřních dílů | Vypněte čistič. Opravu svěřte servisu - servisní požadavek podejte na wipcool.pl/serwis. |

Pokud motor po dlouhé odstávce bzučí, ale neotáčí se, ihned vypněte čistič. Opravu svěřte servisu - servisní požadavek podejte na wipcool.pl/serwis.

# Vysloužilá elektrická a elektronická zařízení

**01**



Symbol přeškrtnutého koše znamená, že vysloužilé zařízení nesmí být vyhozeno společně s ostatním odpadem.

Podle platných předpisů o vysloužilých elektrických a elektronických zařízeních nesmí být výrobky označené symbolem odděleného sběru ukládány společně s ostatním komunálním odpadem. Elektronické výrobky, které nejsou odděleně tříděny, mohou být vzhledem k obsahu škodlivých látek nebezpečné pro životní prostředí a lidské zdraví. Správný oddělený sběr vysloužilých elektrických a elektronických zařízení předchází negativním dopadům na životní prostředí.

Odevzdáním vysloužilého zařízení do sběrného místa přispívá uživatel k jeho opětovnému použití, recyklaci a využití.

**Recyklace** - jedna z metod ochrany životního prostředí. Proces získávání látek z odpadu, které lze znovu použít jako suroviny.

**Využití odpadu** - využití odpadu, který ztratil užitnou hodnotu, například plastů, papíru a lepenky, jako druhotných surovin (v běžném jazyce také jeho zničení).

## Informace o systému sběru vysloužilých elektrických a elektronických zařízení

- Je zakázáno ukládat vysloužilá elektrická a elektronická zařízení společně s ostatním odpadem.
- Je zakázáno sbírat nekompletní elektrická a elektronická zařízení a díly pocházející z vysloužilých zařízení.
- Distributor dodávající kupujícímu zařízení určené pro domácnosti je povinen bezplatně převzít vysloužilé zařízení z domácností v místě dodání, pokud je vysloužilé zařízení stejného druhu a plní stejnou funkci jako dodané zařízení.
- Uživatel může předat vysloužilé zařízení subjektu provádějícímu sběr vysloužilých zařízení, zpracovatelskému závodu nebo subjektu zajišťujícímu svoz komunálního odpadu na území obce.
- Informace o sběrných místech jsou dostupné na stránkách BIP maršálkovských úřadů a městských a obecních úřadů.

# Servis a dokumenty

Před podáním servisního požadavku si připravte:

- Model - je uveden na štítku zařízení a na faktuře.
- Sériové číslo - pokud chybí, uveďte výrobní číslo (např. 11/2025), které je nejčastěji na spodní straně zařízení.
- Doklad o koupi - faktura nebo účtenka od autorizovaného distributora.
- Popis závady - co se děje, od kdy a za jakých podmínek.

Servisní požadavek můžete odeslat na wipcool.pl/serwis. Najdete tam také záruční podmínky.

WIPCOOL®
TWÓJ KLUCZ DO KOMFORTU

SERVIS A DOKUMENTY

# C110T · Návod k obsluze

## ÚDAJE O VYDÁNÍ

| | |
|---|---|
| Model<br>*Model* | **C110T** |
| Vydání<br>*Edition* | **05.11.2026 · CS** |
| Výrobce<br>*Manufacturer* | **Zhejiang Wipcool Refrigeration Equipment Co., Ltd.** |
| Zplnomocněný zástupce v Polsku<br>*Authorised representative* | **4REF sp. z o.o., ul. gen. Władysława Andersa 38, 15-113 Białystok** |

**wipcool.eu**

- návod online a další jazyky
- katalogový list a prohlášení o shodě
- servis a požadavky

Označení CE potvrzuje deklarovanou shodu s požadavky EU. Přeškrtnutá popelnice: použité zařízení nevyhazujte do komunálního odpadu.