WIPCOOL®
TWÓJ KLUCZ DO KOMFORTU

NÁVOD K OBSLUZE · ČEŠTINA

CT370

Zařízení na čištění trubek výměníků

Před použitím si přečtěte návod. Uschovejte jej u zařízení po celou dobu jeho používání.



Přečtěte si návod
Bezpečnostní pravidla a připojení před prvním spuštěním.

Servis a záruka
Servisní požadavky a záruční podmínky na wipcool.eu.

Dokumenty online
Návod, katalogový list a prohlášení o shodě na wipcool.eu.

OBSAH

Jak používat návod

Najděte potřebnou kapitolu. Čísla vpravo jsou stránky této brožury.

01	Návod k obsluze Wipcool CT370	3
02	Obecné informace	3
03	Symboly a způsoby zápisu	3
04	Bezpečnostní informace	4
05	Technické údaje	6
06	Schéma zařízení	7
07	Obsah balení	8
08	Přeprava a skladování	9
09	Použití	9
10	Připojení	10
11	Postup použití	11
12	Údržba	12
13	Řešení problémů	12
14	Vysloužilá elektrická a elektronická zařízení	14
15	Servis a dokumenty	15

VÝZNAM SYMBOLŮ



Tříděný sběr OEEZ

Použité zařízení nevyhazujte do komunálního odpadu.



Označení CE

Prohlášení výrobce o shodě s požadavky EU.



Přečtěte si návod

Pravidla bezpečnosti a obsluhy před zahájením práce.

Návod k obsluze Wipcool CT370

Wipcool CT370 slouží k mechanickému čištění trubek výměníků tepla v chladicích a klimatizačních systémech. Pružný hřídel s kartáčem odstraňuje usazeniny z vnitřku trubek.

Návod k obsluze je nedílnou součástí výrobku. Přečtěte si prosím tento návod pozorně a přesně dodržujte všechny pokyny.

Obecné informace

Výrobky Wipcool jsou určeny k profesionálnímu použití kvalifikovanými techniky v oboru chladicí a klimatizační techniky. Jako výrobce Wipcool stanovuje, že naše zařízení by měly obsluhovat výhradně osoby s odpovídající kvalifikací a školením.

- Při používání zařízení na čištění trubek výměníků Wipcool CT370 dodržujte všechny místní bezpečnostní předpisy a obecné bezpečnostní normy.
- Návod k obsluze by měl být uchováván v blízkosti zařízení, aby k němu měl personál kdykoli snadný přístup.
- Před zahájením používání by se měl kvalifikovaný personál důkladně seznámit s návodem k obsluze a porozumět všem pokynům v něm uvedeným.
- Výrobce nenese odpovědnost za jakékoli škody vzniklé nesprávným používáním, nedodržením návodu k obsluze, nedostatečnou kvalifikací personálu nebo jakýmikoli neautorizovanými úpravami zařízení.
- Platí všeobecné prodejní podmínky uvedené v prodejních dokladech.

Symboly a způsoby zápisu

Značky a označení použitá na zařízení a v návodu:

01



Varování - přečtěte si text v rámečku vedle značky.

02



Nebezpečné napětí - nebezpečí úrazu elektrickým proudem.

03



Varování před hořlavými materiály.

04



Před zahájením práce se důkladně seznamte se všemi bezpečnostními a instalačními pokyny.

05



Označuje, že výrobek splňuje zdravotní, bezpečnostní a environmentální normy platné v Evropské unii.

06 **RoHS** Výrobek splňuje požadavky na omezení používání nebezpečných látek.

07



Nevyhazujte zařízení do domovního odpadu.

Bezpečnostní informace

Pracoviště a obsluha

- Udržujte pracoviště v čistotě a zajistěte dobré osvětlení. Udržujte děti, nepovolané osoby a zvířata mimo pracovní prostor.
- Nepracujte, jste-li unavení nebo pod vlivem alkoholu, drog či léků omezujících schopnost pracovat.
- Udržujte stabilní postoj a rovnováhu, zejména na nerovném povrchu; příliš se nenaklánějte.

- Používejte ochranné brýle. Ostatní ochranné prostředky zvolte podle rizik na pracovišti.
- Nenechávejte zařízení v chodu bez dozoru. Před odchodem z pracoviště odpojte napájení.

VAROVÁNÍ
Nepoužívejte zařízení ve výbušném prostředí ani v přítomnosti hořlavých kapalin, plynů nebo prachu. Nepoužívejte hořlavé ani výbušné kapaliny, jako je benzín, topný olej nebo petrolej.

Pohyblivé části

VAROVÁNÍ
Udržujte vlasy, oděv a rukavice mimo dosah pohyblivých částí. Nenoste volný oděv ani šperky; zajistěte dlouhé vlasy. Nepřibližujte se k otáčejícímu se hřídeli a nesměřujte jej na lidi ani zvířata.

- Používejte pouze příslušenství doporučené pro CT370.
- Před každým použitím zkontrolujte stav hřídele, kartáčů a vedení, jejich upevnění a těsnost spojů. Zkontrolujte, zda pohyblivé části nejsou zablokované, poškozené nebo nesprávně nastavené.
- Nespouštějte neúplné ani poškozené zařízení. Pokud nožní spínač nezapíná nebo nevypíná pohon, přestaňte zařízení používat.

VAROVÁNÍ
Před seřizováním, výměnou příslušenství, údržbou, kontrolou závad a odpojením přívodní hadice nebo hřídele vytáhněte zástrčku ze zásuvky a uzavřete přívod vody.

Elektrické napájení

VAROVÁNÍ
Připojte zařízení ke správně uzemněné zásuvce odpovídající požadavkům zařízení a místním elektrotechnickým předpisům. Neodstraňujte ochranný vodič, neupravujte zástrčku a nepoužívejte žádné adaptéry zástrčky. Máte-li pochybnosti o uzemnění, nechte instalaci zkontrolovat kvalifikovaným elektrikářem.

- Používejte pouze nepoškozené třížilové prodlužovací kabely s ochranným vodičem, určené pro venkovní použití. Jejich průřez zvolte podle délky a zatížení; příliš malý průřez způsobuje pokles napětí, ztrátu výkonu a přehřívání.
- Před použitím zkontrolujte kabel, zástrčku a prodlužovací kabel. Poškozený kabel neprodleně vyměňte.
- Napájení odpojujte uchopením zástrčky. Netahejte za kabel a nepřenášejte zařízení za kabel. Nepřejíždějte zařízením přes kabel.

- Chraňte kabel před olejem, ostrými hranami, horkými povrchy a pohyblivými částmi. Během provozu zařízení se vyhýbejte kontaktu těla s uzemněnými povrchy.
- Nevystavujte zařízení dešti. Umístěte je na suché místo a chraňte je před vodou vytékající z čištěných trubek. Neoplachujte kryt vodou pod tlakem.

Voda a pracovní podmínky

- Zařízením nechte protékat čistou vodu. Nepoužívejte zařízení bez vstupního filtru. Nečistoty mohou zablokovat čerpadlo, snížit tlak nebo zastavit průtok vody.
- Nepoužívejte zařízení k čištění předmětů s teplotou vyšší než 79 °C.
- Pokud zařízení nefunguje správně, bylo poškozeno nebo zasaženo vodou, přestaňte je používat. Neopravujte zařízení sami. Opravu svěřte servisu - požadavek podejte na wipcool.pl/serwis. K opravě se používají výhradně náhradní díly shodné s originálními.

Technické údaje

Parametr	Hodnota
Model	CT370
Napájení	230 V~ / 50–60 Hz
Příkon	370 W
Otáčky hřídele	860 ot./min
Délka hřídele	7,6 m
Průměr hřídele	12 mm
Délka napájecího kabelu	4 m
Délka přívodní hadice	2 m
Kartáče	1/2"–1"; 18 ks (2 sady)
Třída ochrany	I
Hmotnost zařízení	24 kg
Rozměry zařízení (d × š × v)	465 × 275 × 528 mm
Provozní teplota	5–40 °C
Skladovací teplota	5–40 °C

Schéma zařízení



Obrázek 1. Konstrukce zařízení - části 1–10.

Č.	Název
1	Úložný prostor na kartáče
2	Pružný hřídel
3	Ventilátor
4	Nožní spínač
5	Hlavní vypínač
6	Napájecí kabel
7	Pojistka
8	Ruční spínač hřídele
9	Přípojka nožního spínače
10	Vstup vody

Jádro hřídele je jeho vnitřní otáčející se část; obklopuje je ochranný plášť. Spojka pohonu a samonasávací čerpadlo jsou vnitřními součástmi zařízení.

Rozměry zařízení

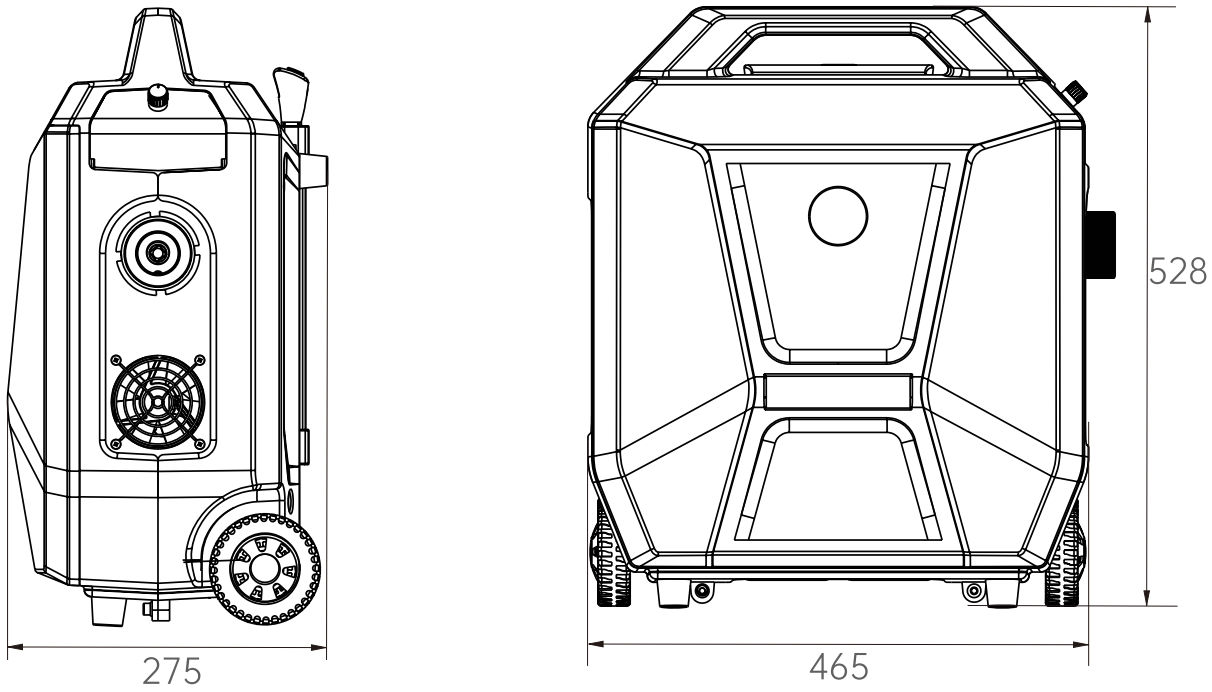

Obrázek 2. Rozměry zařízení v mm.

Obsah balení

- Zařízení CT370 s napájecím kabelem 4 m.
- Pružný hřídel 12 mm o délce 7,6 m.
- Dvě sady kartáčů - celkem 18 ks.
- Nožní spínač.
- Přívodní hadice 2 m se vstupním filtrem.
- Mosazná spojka a plastová spojka.
- Brašna na příslušenství.
- Návod k obsluze.

Po vybalení zkontrolujte úplnost a stav sady. Chybějící položky nebo poškození při přepravě nahlaste prodejci.

Velikosti kartáčů

Palcový rozměr	Metrický rozměr podle výrobce [mm]
1/2"	12,7

Palcový rozměr	Metrický rozměr podle výrobce [mm]
9/16"	14,3
5/8"	15,9
11/16"	17,5
3/4"	19,1
13/16"	20,6
7/8"	22,1
15/16"	23,8
1"	25,4

Přeprava a skladování

Přeprava

- Přepravujte zařízení v původním obalu. Neházejte s ním; chraňte je před nárazy, nadměrnými vibracemi, vlhkostí, prachem a extrémními teplotami.
- Při přepravě zajistěte zařízení proti převrácení a posunutí.

Skladování

Chraňte zařízení před mrazem. Voda zamrzlá v čerpadle může poškodit hlavu a motor.

- Skladujte zařízení ve vodorovné poloze, v suché, dobře větrané místnosti při teplotě 5–40 °C, mimo dosah přímého slunečního záření a zdrojů tepla.
- Neukládejte mokrý hřídel do uzavřené brašny a neohýbejte jej do příliš malého poloměru.
- Uchovávejte zařízení mimo dosah dětí a neproškolených osob.

Použití

Zařízení odstraňuje vodní kámen a usazeniny z trubek kondenzátorů a výparníků v jednotkách pro chlazení vody. Znečištěný kondenzátor nemusí dosahovat plného chladicího výkonu nebo může pracovat při vyšším tlaku.

Vodu lze přivádět z vodovodního kohoutku nebo nasávat z nádrže.

Připojení

01 Vytáhněte zástrčku ze zásuvky. Přívod vody z kohoutku ponechte uzavřený až do dokončení připojení.

02 Připojte nožní spínač k přípojce (poz. 9).

03 Připojte přívodní hadici ke vstupu vody (poz. 10). Druhý konec vložte do nádrže s čistou vodou nebo připojte ke kohoutku. Ujistěte se, že přívod vody je průchodný a vstupní filtr je čistý.

04 Upevněte pružný hřídel do rychlospojky zařízení. Zkontrolujte usazení jádra a bezpečné upevnění hřídele.

05 Zvolte kartáč podle průměru čištěné trubky a upevněte jej na konec hřídele.



Obrázek 3. Panel přípojek CT370: vstup vody vlevo dole, přípojka nožního spínače vpravo dole.



Obrázek 4. Nasávání vody z nádrže.

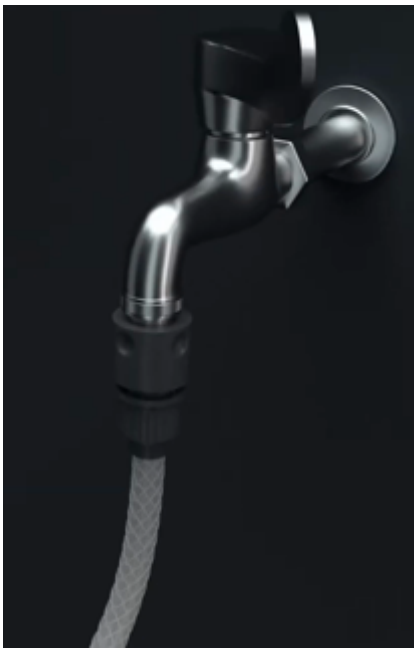

Obrázek 5. Připojení hadice ke kohoutku.

Postup použití

> **VAROVÁNÍ**
> Nespouštějte hřídel volně mimo trubku.

01 Postavte zařízení stabilně a položte hřídel tak, aby o nic nezachytával. Zasuňte upevněný kartáč do čištěné trubky.

02 Při přívodu vody z kohoutku otevřete přívod vody.

03 Připojte zařízení k napájení a zapněte je hlavním vypínačem. Ke spouštění a zastavování pohonu používejte nožní spínač; zkontrolujte, zda se hřídel správně otáčí.

04 Pomalu posouvejte hřídel hlouběji do trubky. Voda protékající hřídelem vyplavuje nečistoty.

05 Při větším znečištění pohybujte hřídelem tam a zpět; netlačte kartáč silou.

Ukončení práce

01 Zastavte pohon a vypněte zařízení. Vytáhněte zástrčku ze zásuvky a uzavřete přívod vody, poté vyjměte kartáč z trubky.

02 Odpojte přívodní hadici a hřídel. Odstraňte vodu z hřídele, abyste zabránili korozi.

03 Vyčistěte kartáče a vstupní filtr. Před uložením všechny části osušte.

Údržba

Obecné pokyny

> **VAROVÁNÍ**
> Před čištěním a údržbou odpojte napájení a uzavřete přívod vody.

Kryt čistěte měkkým kartáčem nebo hadříkem bez použití vody. Nepoužívejte alkohol, benzín, rozpouštědla, žíraviny ani silné čisticí prostředky.

Postup údržby

01 Sejměte vstupní filtr z přívodní hadice a vyčistěte jeho sítko. Odstraňte nečistoty z konce hřídele s kartáčem a z větracích otvorů.

02 Zkontrolujte, zda hřídel a jeho ochranný plášť nejsou opotřebené, naříznuté nebo netěsné. Opotřebený hřídel vyměňte.

03 Namontujte vstupní filtr a ostatní sejmuté části. Zkontrolujte upevnění a stav zařízení, příslušenství a napájecího kabelu.

04 Připojte zařízení a zkontrolujte jeho funkci v pořadí uvedeném v části „POSTUP POUŽITÍ“. Pokud nefunguje správně, zastavte je, odpojte napájení a před kontrolou nebo nápravou uzavřete přívod vody. Po nápravě funkci znovu zkontrolujte.

Řešení problémů

Při závadách vyžadujících servisní opravu přestaňte zařízení používat.

Problém	Možná příčina	Způsob řešení
Zařízení nefunguje	Chybí napájení	Zkontrolujte připojení k napájení.
Zařízení nefunguje	Nesprávné napětí	Zkontrolujte, zda napájecí napětí odpovídá jmenovitému napětí.

Problém	Možná příčina	Způsob řešení
Zařízení nefunguje	Příliš nízká teplota okolí	Přerušte práci a zajistěte teplotu okolí v rozmezí 5–40 °C.
Voda vytéká zpod základny	Netěsnost vodního okruhu	Zkontrolujte přívodní hadici a spoje; dotáhněte uvolněné spoje.
Voda vytéká zpod základny	Netěsné těsnění v místě vstupu hřídele do zařízení	Zkontrolujte místo vstupu hřídele do zařízení. Opravu svěřte servisu - požadavek podejte na wipcool.pl/serwis.
Zařízení pracuje krátce nebo se zastavuje	Zemní spojení	Přerušte práci, odpojte napájení a kontrolu instalace i zařízení svěřte kvalifikovanému personálu.
Zařízení pracuje krátce nebo se zastavuje	Přehřátí	Počkejte, až zařízení vychladne, a poté je znovu spusťte.
Motor běží, ale hřídel nebo kartáč se neotáčí	Poškozená spojka pohonu	Opravu svěřte servisu - požadavek podejte na wipcool.pl/serwis.
Motor běží, ale hřídel nebo kartáč se neotáčí	Prasklý hřídel	Opravu svěřte servisu - požadavek podejte na wipcool.pl/serwis.
Žádný nebo slabý průtok vody hřídelem	Uzavřený přívod vody	Otevřete přívod vody.
Žádný nebo slabý průtok vody hřídelem	Omezená průchodnost hadice	Zkontrolujte přívodní hadici a odstraňte zalomení nebo ucpání.
Žádný nebo slabý průtok vody hřídelem	Ucpaný vstupní filtr	Odpojte přívodní hadici a vyčistěte sítko vstupního filtru.
Žádný nebo slabý průtok vody hřídelem	Příliš nízká teplota okolí	Zajistěte teplotu okolí v rozmezí 5–40 °C.
Žádný nebo slabý průtok vody hřídelem	Poškozené samonasávací čerpadlo	Opravu svěřte servisu - požadavek podejte na wipcool.pl/serwis.
Úniky na spojích	Poškozené těsnění	Zkontrolujte utěsnění a vyměňte poškozené těsnění.
Úniky na spojích	Uvolněný spoj	Zkontrolujte spoj a dotáhněte jej.
Hlučný provoz	Nasávání vzduchu	Zkontrolujte hladinu vody v nádrži, ponoření konce přívodní hadice a stav hadice.
Hlučný provoz	Poškozené vnitřní části	Opravu svěřte servisu - požadavek podejte na wipcool.pl/serwis.

Problém	Možná příčina	Způsob řešení
Nožní spínač nespouští nebo nezastavuje pohon	Vadný nožní spínač	Přestaňte zařízení používat. Opravu svěřte servisu - požadavek podejte na wipcool.pl/serwis.

Vysloužilá elektrická a elektronická zařízení

01



Symbol přeškrtnutého koše znamená, že vysloužilé zařízení nesmí být vyhozeno společně s ostatním odpadem.

Podle platných předpisů o vysloužilých elektrických a elektronických zařízeních nesmějí být výrobky označené symbolem odděleného sběru odkládány společně s ostatním komunálním odpadem. Elektronické výrobky, které nejsou odděleně tříděny, mohou být vzhledem k obsahu škodlivých látek nebezpečné pro životní prostředí a lidské zdraví. Správný oddělený sběr vysloužilých elektrických a elektronických zařízení předchází negativním dopadům na životní prostředí.

Předáním vysloužilého zařízení do sběrného místa přispívá uživatel k jeho opětovnému použití, recyklaci a využití.

Recyklace - jedna z metod ochrany životního prostředí. Proces získávání látek z odpadu, které lze znovu použít jako suroviny.

Využití odpadu - využití (hovorově také zničení) odpadu, který ztratil užitnou hodnotu, například plastů, papíru a lepenky, jako druhotných surovin.

Informace o systému sběru vysloužilých elektrických a elektronických zařízení

- Je zakázáno odkládat vysloužilá elektrická a elektronická zařízení společně s ostatním odpadem.
- Je zakázáno shromažďovat neúplná elektrická a elektronická zařízení a části pocházející z vysloužilých zařízení.
- Distributor dodávající kupujícímu zařízení určené pro domácnosti je povinen bezplatně odebrat vysloužilé zařízení z domácností v místě dodání, pokud je vysloužilé zařízení stejného druhu a plní stejnou funkci jako dodané zařízení.
- Uživatel může předat vysloužilé zařízení subjektu zajišťujícímu sběr vysloužilých zařízení, zpracovatelskému zařízení nebo subjektu zajišťujícímu sběr komunálního odpadu na území obce.
- Informace o sběrných místech jsou dostupné na stránkách BIP maršálkovských úřadů a městských a obecních úřadů.

Servis a dokumenty

Před podáním požadavku si připravte:

- Model - je uveden na štítku zařízení a na faktuře.
- Sériové číslo - pokud chybí, uveďte číslo výroby (např. 11/2025), které bývá nejčastěji na spodní straně zařízení.
- Doklad o koupi - faktura nebo účtenka od autorizovaného distributora.
- Popis závady - co se děje, od kdy a za jakých podmínek.

Servisní požadavek můžete odeslat na wipcool.pl/serwis. Najdete tam také záruční podmínky.

WIPCOOL®
TWÓJ KLUCZ DO KOMFORTU

SERVIS A DOKUMENTY

CT370 · Návod k obsluze

ÚDAJE O VYDÁNÍ

Model *Model*	**CT370**
Vydání *Edition*	**05.11.2026 · CS**
Výrobce *Manufacturer*	**Zhejiang Wipcool Refrigeration Equipment Co., Ltd.**
Zplnomocněný zástupce v Polsku *Authorised representative*	**4REF sp. z o.o., ul. gen. Władysława Andersa 38, 15-113 Białystok**

wipcool.eu

- návod online a další jazyky
- katalogový list a prohlášení o shodě
- servis a požadavky

Označení CE potvrzuje deklarovanou shodu s požadavky EU. Přeškrtnutá popelnice: použité zařízení nevyhazujte do komunálního odpadu.