WIPCOOL®
TWÓJ KLUCZ DO KOMFORTU

NÁVOD K OBSLUZE · ČEŠTINA

P12

Čerpadlo kondenzátu

Před použitím si přečtěte návod. Uschovejte jej u zařízení po celou dobu jeho používání.



Přečtěte si návod
Bezpečnostní pravidla a připojení před prvním spuštěním.

Servis a záruka
Servisní požadavky a záruční podmínky na wipcool.eu.

Dokumenty online
Návod, katalogový list a prohlášení o shodě na wipcool.eu.

OBSAH

Jak používat návod

Najděte potřebnou kapitolu. Čísla vpravo jsou stránky této brožury.

01	Návod k obsluze Wipcool P12	3
02	Obecné informace	3
03	Symboly a způsoby zápisu	3
04	Bezpečnostní informace	4
05	Technické údaje	5
06	Schéma zařízení	7
07	Obsah balení	8
08	Přeprava a skladování	8
09	Použití	9
10	Montáž	9
11	Připojení	11
12	Použití	12
13	Údržba	13
14	Řešení problémů	13
15	Odpadní elektrická a elektronická zařízení	14
16	Servis a dokumenty	15

VÝZNAM SYMBOLŮ



Tříděný sběr OEEZ

Použité zařízení nevyhazujte do komunálního odpadu.



Označení CE

Prohlášení výrobce o shodě s požadavky EU.



Přečtěte si návod

Pravidla bezpečnosti a obsluhy před zahájením práce.

Návod k obsluze Wipcool P12

Čerpadlo kondenzátu Wipcool P12 slouží k odvádění kondenzátu z klimatizací. Skládá se ze samostatné nádržky se snímačem hladiny a těla čerpadla.

Návod k obsluze je nedílnou součástí výrobku. Přečtěte si prosím pozorně tento návod a důsledně dodržujte všechna doporučení.

Obecné informace

Výrobky Wipcool jsou určeny pro profesionální použití kvalifikovanými techniky v oboru klimatizační a chladicí techniky. Společnost Wipcool jako výrobce stanovuje, že naše zařízení mají obsluhovat pouze osoby s odpovídající kvalifikací a školením.

- Při používání čerpadla kondenzátu Wipcool P12 dodržujte všechny místní bezpečnostní předpisy a obecné bezpečnostní normy.
- Návod k obsluze by měl být uložen v blízkosti zařízení, aby k němu měl personál kdykoli snadný přístup.
- Před použitím by se měl kvalifikovaný personál důkladně seznámit s návodem k obsluze a porozumět všem pokynům, které obsahuje.
- Výrobce nenese odpovědnost za žádné škody vzniklé v důsledku nesprávného použití, nedodržení návodu k obsluze, nedostatečné kvalifikace personálu nebo jakýchkoli neoprávněných úprav zařízení.
- Platí všeobecné prodejní podmínky uvedené v prodejních dokladech.

Symboly a způsoby zápisu

Značky a označení použité na zařízení a v návodu:

01



Varování - přečtěte si text v rámečku vedle značky.

02



Nebezpečné napětí - nebezpečí úrazu elektrickým proudem.

03



Upozornění - riziko poškození zařízení nebo nesprávného výsledku práce.

04



Před zahájením práce se důkladně seznamte se všemi bezpečnostními a instalačními pokyny.

05



Označuje, že výrobek splňuje zdravotní, bezpečnostní a environmentální normy platné v Evropské unii.

06 **RoHS** Výrobek splňuje požadavky na omezení používání nebezpečných látek.

07



Nevyhazujte čerpadlo do domovního odpadu.

Bezpečnostní informace

> **VAROVÁNÍ**
> Před montáží, údržbou nebo servisem odpojte napájení čerpadla a klimatizace.

- Neinstalujte poškozené čerpadlo.
- Čerpadlo není vodotěsné. Nemontujte jej venku ani na místě vystaveném zaplavení.

- Pod čerpadlo neumisťujte elektrická zařízení ani cenné předměty. Výpadek napájení nebo únik vody mohou způsobit škody.
- Přebytečnou délku napájecího a alarmového kabelu sviňte tak, aby se při montáži nepoškodil.
- Všechny spoje vodních hadic zajistěte stahovacími páskami. Vyhněte se zbytečnému spojování hadic spojkami.
- Před opětovným spuštěním klimatizace odstraňte z lamel výparníku zbytky chemických prostředků.

UPOZORNĚNÍ
Přítok kondenzátu nesmí překročit výkon čerpadla. Nadměrný přítok způsobuje nepřetržitý provoz a může poškodit motor, náhlý velký přítok může způsobit přetečení.

Technické údaje

Parametr	Hodnota
Maximální průtok	12 l/h
Max. sací výška	2 m
Max. výtlačná výška čerpadla	7 m
Napájení	230 V~ / 50 Hz
Objem nádržky	30 ml
Maximální chladicí výkon klimatizace	přibližně 8,8 kW
Hladina hluku ve vzdálenosti 1 m	19 dB(A)
Okolní teplota při provozu	5–50 °C
Skladovací teplota	5–50 °C
Alarmové kontakty	COM / NC
Sací a výtlačná hadice	6 × 9 mm (vnitřní × vnější průměr)
Hmotnost	0,63 kg
Rozměry těla čerpadla	154 × 34 × 30 mm
Rozměry nádržky	85,5 × 33,3 × 39,5 mm

Výkon

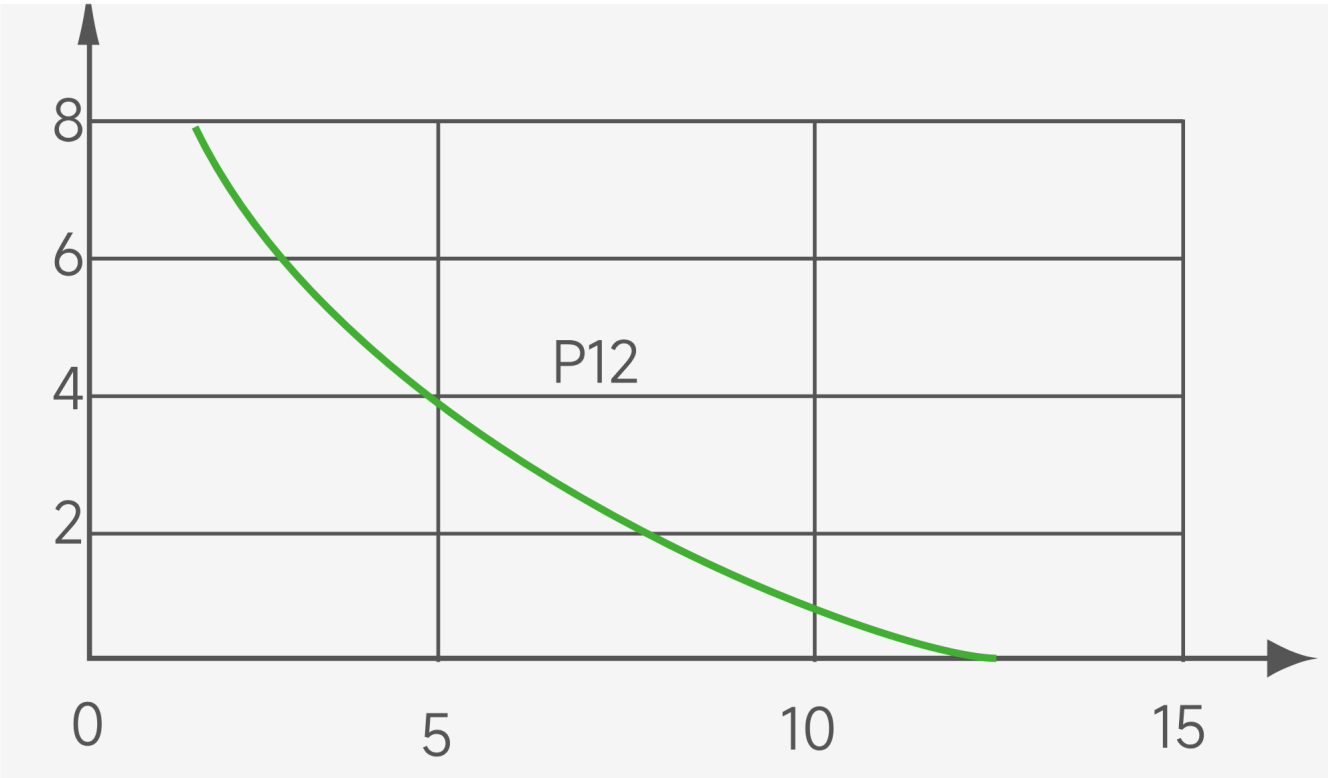

Obrázek 1. Výkonová charakteristika P12: maximální průtok 12 l/h, max. výtlačná výška 7 m. Svislá osa: výtlačná výška [m]; vodorovná osa: průtok [l/h].

Schéma zařízení

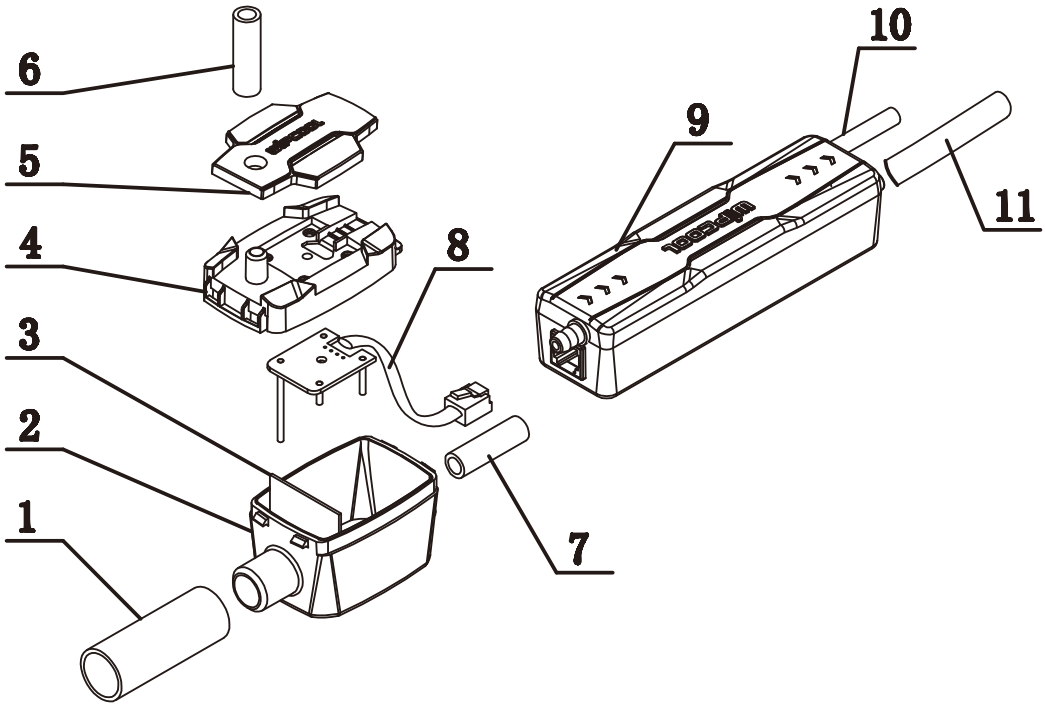

Obrázek 2. Součásti čerpadla P12.

Č.	Název
1	Přívodní hadice
2	Nádržka
3	Filtr
4	Víko nádržky
5	Kryt víka
6	Odvzdušňovací trubička (průměr 6 mm)
7	Sací hadice
8	Signální kabel snímače hladiny
9	Tělo čerpadla
10	Napájecí a alarmový kabel
11	Výtlačná hadice

Rozměry čerpadla

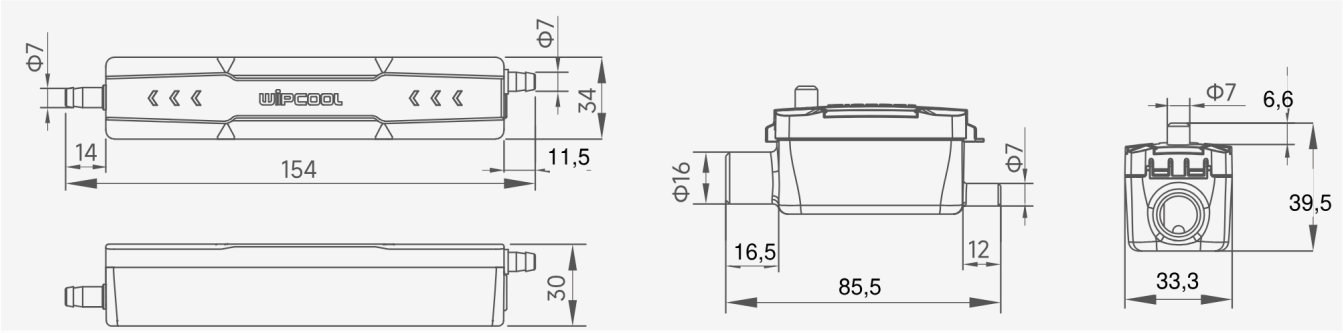

Obrázek 3. Rozměry těla čerpadla a nádržky [mm].

Obsah balení

Po vybalení zkontrolujte úplnost a stav soupravy. Chybějící nebo poškozené součásti nahlaste prodejci.

- Tělo čerpadla s nádržkou, filtrem, přívodní hadicí, odvzdušňovací trubičkou, sací hadicí a signálním kabelem snímače hladiny.
- Stahovací pásky: 4 ks o délce 30 cm a 2 ks o délce 10 cm.
- Spojky 6 mm: 2 ks.
- Montážní samolepky pro tělo čerpadla a nádržku: 2 ks.
- Gumová redukce 25 × 16 mm.
- Gumové úhlové připojení 16 mm.
- Napájecí a alarmový kabel.

Výtlačná hadice 6 × 9 mm není součástí balení.

Přeprava a skladování

Přeprava

- Čerpadlo přepravujte v původním obalu. Neházejte s ním a chraňte jej před nárazy a nadměrnými vibracemi.
- Chraňte zařízení před vlhkostí, prachem a extrémními teplotami. Zajistěte obal proti pohybu během přepravy.

Skladování

Čerpadlo skladujte ve vodorovné poloze na suchém, dobře větraném místě při teplotě 5–50 °C, mimo dosah přímého slunečního záření a zdrojů tepla.

Použití

Čerpadlo slouží k odvádění kondenzátu ze splitových, kanálových a kazetových klimatizací.

Montáž

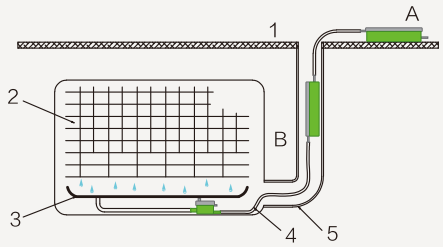

01 **Krok 1**

Vyberte místo montáže těla čerpadla: za vnitřní jednotkou, v instalačním žlabu nebo nad stropem. Tělo čerpadla lze namontovat vodorovně (A) nebo svisle (B). Nádržka musí být vždy ve vodorovné poloze. Obrázek 4. Tělo čerpadla: A - vodorovně, B - svisle. 1 - strop; 2 - výparník; 3 - vana na kondenzát; 4 - nádržka; 5 - sací hadice.

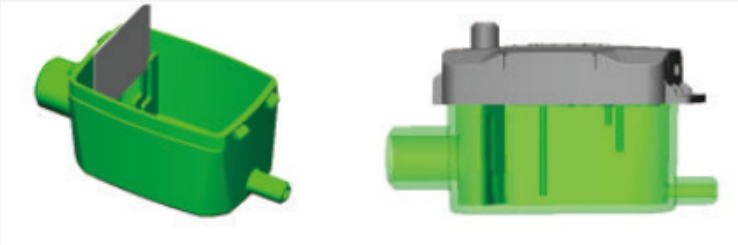

02 **Krok 2**

Zkontrolujte, zda se snímač hladiny nachází na pravé straně filtru. Nasaďte filtr a víko nádržky. Obrázek 5. Nasazení filtru a víka nádržky.

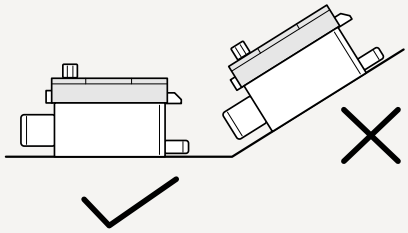

03 **Krok 3**

Umístěte nádržku vodorovně a těsně připojte přívodní hadici k odvodu kondenzátu z klimatizace. Obrázek 6. Vodorovné umístění nádržky.



04 **Krok 4**

Připojte odvzdušňovací trubičku k odvzdušňovacímu otvoru nádržky. Obrázek 7. Připojení odvzdušňovací trubičky.

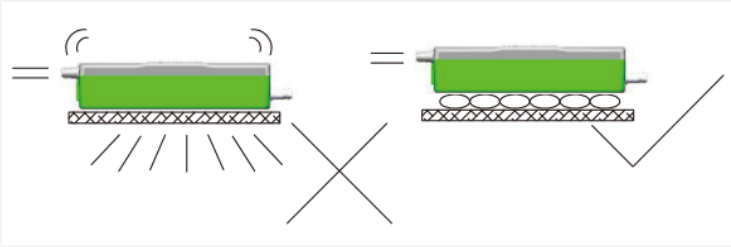

05 **Krok 5**

Upevněte tělo čerpadla ve zvolené poloze a nádržku vodorovně. Pro tichý chod čerpadla použijte materiál tlumící vibrace. Obrázek 8. Upevnění s tlumením vibrací.

06 **Krok 6**

Zkontrolujte směr průtoku vyznačený šipkami na těle čerpadla.

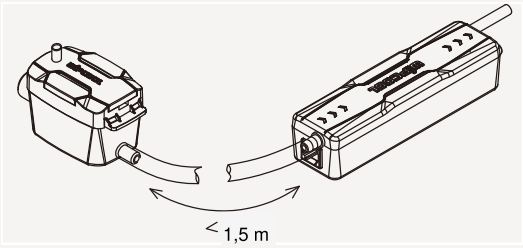

07 **Krok 7**

Spojte nádržku s tělem čerpadla silikonovou sací hadicí 6 × 9 mm a zajistěte ji stahovacími páskami. Sací hadice musí být kratší než 1,5 m. Obrázek 9. Spojení nádržky s tělem čerpadla.

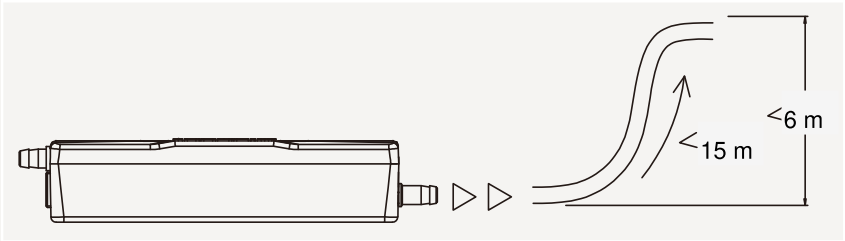

08 **Krok 8**

Připojte výtlačnou hadici 6 × 9 mm k výstupu těla čerpadla a zajistěte ji stahovací páskou. Max. výtlačná výška čerpadla je 7 m, ale v instalaci musí být výtlačná výška menší než 6 m. Délka výtlačné hadice musí být menší než 15 m. Obrázek 10. Výtlačná hadice: délka menší než 15 m, výška menší než 6 m.

Připojení

VAROVÁNÍ

Připojení provádějte při odpojeném napájení.

UPOZORNĚNÍ

Nezaměňte napájecí vodiče s vodiči alarmového kontaktu - chybné zapojení poškodí čerpadlo. Zkontrolujte, zda napětí odpovídá údajům na typovém štítku. Rozlište napájecí a alarmový kabel od signálního kabelu snímače hladiny.

Čerpadlo vyžaduje nezávislé trvalé napájení. Po zastavení klimatizace ponechte napájení čerpadla zapnuté, aby mohlo odčerpat zbývající kondenzát.

Označení	Funkce	Barva vodiče
L	Fázový vodič	Hnědá

Označení	Funkce	Barva vodiče
N	Nulový vodič	Modrá
NC	Normálně sepnutý kontakt	Černá
COM	Společný kontakt	Černá

Připojte alarmové kontakty COM a NC k obvodu, který při vysoké hladině kondenzátu zastaví klimatizaci. Pokud má klimatizace vstup pro kontrolu hladiny kapaliny, připojte k němu kontakty COM a NC. Pokud takový vstup nemá, lze ovládat napájení klimatizace pomocí stykače nebo připojit jiné alarmové zařízení. Zapojení musí odpovídat dokumentaci dané klimatizace.

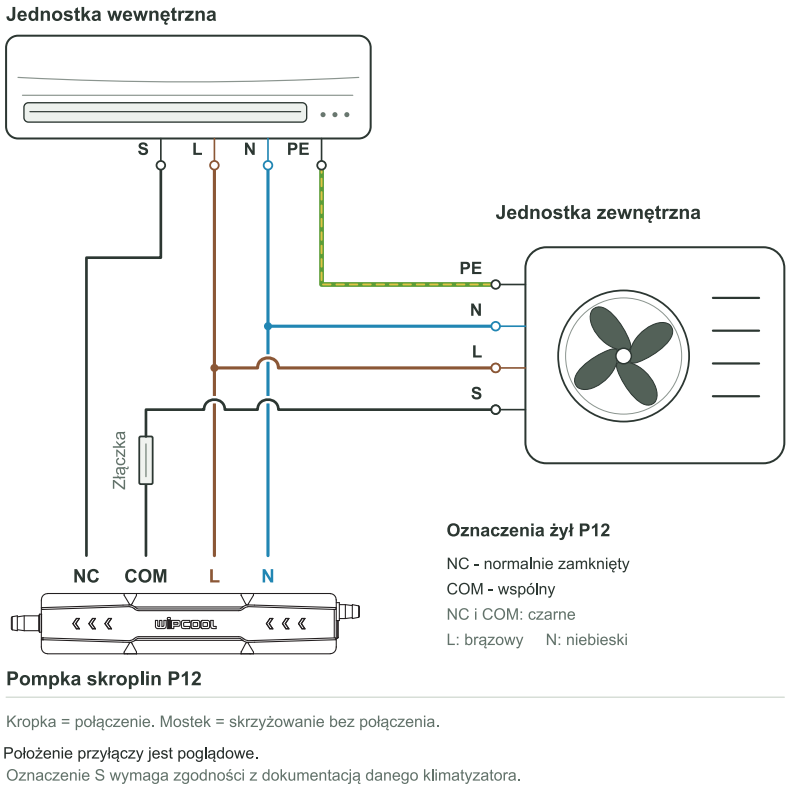

Obrázek 11. Příklad připojení kontaktů COM a NC k signálnímu vodiči S mezi vnitřní a venkovní jednotkou.

Použití

Zkouška funkce

01 Po dokončení montáže a elektrického připojení zapněte napájení čerpadla.

02 Nalijte vodu do vany na kondenzát. Zkontrolujte, zda vana a spoje netečou a zda čerpadlo odvádí vodu.

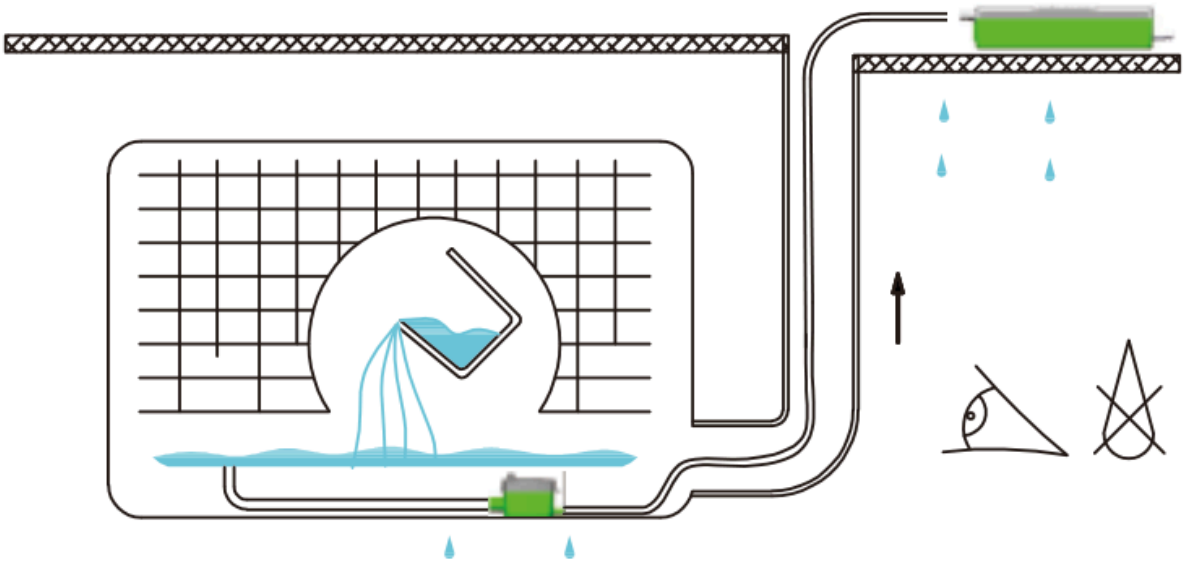

Obrázek 12. Zkouška vodou po montáži.

Údržba

VAROVÁNÍ
Před kontrolou a čištěním odpojte napájení čerpadla a klimatizace.

Před chladicí sezónou čerpadlo zkontrolujte a vyčistěte. Odstraňte usazeniny z vnitřku nádržky a z povrchu snímače hladiny. Zkontrolujte průchodnost vstupu a výstupu.

Řešení problémů

VAROVÁNÍ
Před kontrolou připojení, odpojováním kabelů a hadic a čištěním odpojte napájení čerpadla a klimatizace.

Problém	Možná příčina	Způsob řešení
Čerpadlo pracuje nepřetržitě	Nádržka je nakloněná	Vyrovnejte nádržku do vodorovné polohy.
Čerpadlo pracuje nepřetržitě	Usazeniny v nádržce nebo na snímači hladiny	Vyčistěte vnitřek nádržky a povrch snímače hladiny.
Čerpadlo nefunguje	Chybí napájení	Zkontrolujte připojení k napájení.

Problém	Možná příčina	Způsob řešení
Čerpadlo nefunguje	Nesprávné napětí	Zkontrolujte, zda napájecí napětí odpovídá požadavkům čerpadla.
Čerpadlo nefunguje	Nesprávné připojení vodičů	Zkontrolujte připojení napájecích vodičů L a N.
Čerpadlo nefunguje	Nádržka je nakloněná	Vyrovnejte nádržku do vodorovné polohy a zkontrolujte hladinu vody.
Čerpadlo pracuje, ale neodvádí vodu	Ucpaný vstup nebo výstup	Zkontrolujte a vyčistěte vstup i výstup.
Čerpadlo pracuje, ale neodvádí vodu	Nesprávná poloha nádržky	Umístěte nádržku vodorovně.
Úniky vody	Poškozená výtlačná hadice	Zkontrolujte výtlačnou hadici a v případě poškození ji vyměňte.
Úniky vody	Nesprávné připojení výtlačné hadice	Zkontrolujte připojení výtlačné hadice a zajistěte spoj.
Čerpadlo po vypnutí bublá nebo vydává hluk	Konec výtlačné hadice je níže než čerpadlo a vzniká sifon	Veďte hadici tak, aby její konec byl výše než čerpadlo.
Hlučný provoz čerpadla	Poškození vnitřních součástí	Zadejte opravu servisu - servisní požadavek na wipcool.pl/serwis.
Čerpadlo se příliš často zapíná a vypíná	Nesprávná poloha nádržky	Zkontrolujte funkci snímače hladiny a vyrovnejte nádržku do vodorovné polohy.
Spouští se alarm	Příliš vysoká hladina kondenzátu	Zkontrolujte, zda není ucpaný vstup čerpadla a zda je kondenzát správně odváděn.
Spouští se alarm	Nesprávné připojení alarmu	Zkontrolujte připojení vodičů alarmových kontaktů COM a NC.

Odpadní elektrická a elektronická zařízení

01



Symbol přeškrtnuté popelnice znamená, že použité zařízení se nesmí vyhazovat společně s ostatním odpadem.

Podle platných předpisů o odpadních elektrických a elektronických zařízeních se výrobky označené symbolem tříděného sběru nesmějí ukládat společně s ostatním komunálním odpadem. Elektronické výrobky, které nejsou tříděny odděleně, mohou být kvůli obsahu škodlivých látek nebezpečné pro životní prostředí a lidské zdraví. Správný tříděný sběr odpadních elektrických a elektronických zařízení předchází negativním dopadům na životní prostředí.

Odevzdáním použitého zařízení na sběrném místě přispívá uživatel k jeho opětovnému použití, recyklaci a využití.

Recyklace - jedna z metod ochrany životního prostředí. Proces získávání látek z odpadu, které lze znovu použít jako suroviny.

Využití odpadu - využití odpadu, který ztratil užitnou hodnotu, například plastů, papíru a lepenky, jako druhotné suroviny (hovorově také jeho zničení).

Informace o systému sběru odpadních elektrických a elektronických zařízení

- Je zakázáno ukládat odpadní elektrická a elektronická zařízení společně s ostatním odpadem.
- Je zakázáno sbírat neúplná elektrická a elektronická zařízení a díly pocházející z použitých zařízení.
- Distributor dodávající kupujícímu zařízení určené pro domácnosti je povinen v místě dodání bezplatně převzít použité zařízení pocházející z domácnosti, pokud je stejného druhu a plní stejnou funkci jako dodané zařízení.
- Uživatel může použité zařízení předat subjektu zajišťujícímu sběr použitých zařízení, zpracovatelskému závodu nebo subjektu zajišťujícímu svoz komunálního odpadu na území obce.
- Informace o sběrných místech jsou dostupné na stránkách BIP maršálkovských úřadů a městských a obecních úřadů.

Servis a dokumenty

Před podáním požadavku si připravte:

- Model - najdete jej na štítku zařízení a na faktuře.
- Sériové číslo - pokud chybí, uveďte číslo výroby (např. 11/2025), které je nejčastěji na spodní straně zařízení.
- Doklad o koupi - faktura nebo účtenka od autorizovaného distributora.
- Popis závady - co se děje, od kdy a za jakých podmínek.

Servisní požadavek můžete odeslat na wipcool.pl/serwis. Najdete tam také záruční podmínky.

WIPCOOL®
TWÓJ KLUCZ DO KOMFORTU

SERVIS A DOKUMENTY

P12 · Návod k obsluze

ÚDAJE O VYDÁNÍ

Model *Model*	**P12**
Vydání *Edition*	**05.11.2026 · CS**
Výrobce *Manufacturer*	**Zhejiang Wipcool Refrigeration Equipment Co., Ltd.**
Zplnomocněný zástupce v Polsku *Authorised representative*	**4REF sp. z o.o., ul. gen. Władysława Andersa 38, 15-113 Białystok**

wipcool.eu

- návod online a další jazyky
- katalogový list a prohlášení o shodě
- servis a požadavky

Označení CE potvrzuje deklarovanou shodu s požadavky EU. Přeškrtnutá popelnice: použité zařízení nevyhazujte do komunálního odpadu.