wipcool®

TWÓJ KLUCZ DO KOMFORTU

NÁVOD K OBSLUZE · ČEŠTINA

P180

Čerpadlo kondenzátu

Před použitím si přečtěte návod. Uschovejte jej u zařízení po celou dobu jeho používání.



Přečtěte si návod
Bezpečnostní pravidla a připojení před prvním spuštěním.

Servis a záruka
Servisní požadavky a záruční podmínky na wipcool.eu.

Dokumenty online
Návod, katalogový list a prohlášení o shodě na wipcool.eu.

OBSAH

Jak používat návod

Najděte potřebnou kapitolu. Čísla vpravo jsou stránky této brožury.

01	Návod k obsluze Wipcool P180/P380/P580	3
02	Obecné informace	3
03	Symboly a způsoby zápisu	3
04	Bezpečnostní informace	4
05	Technické údaje	5
06	Schéma zařízení	7
07	Obsah balení	8
08	Přeprava a skladování	9
09	Použití	9
10	Montáž	9
11	Připojení	10
12	Způsob použití	11
13	Údržba	11
14	Řešení problémů	12
15	Odpadní elektrická a elektronická zařízení	14
16	Servis a dokumenty	15

VÝZNAM SYMBOLŮ



Tříděný sběr OEEZ

Použité zařízení nevyhazujte do komunálního odpadu.



Označení CE

Prohlášení výrobce o shodě s požadavky EU.



Přečtěte si návod

Pravidla bezpečnosti a obsluhy před zahájením práce.

Návod k obsluze Wipcool P180/P380/P580

Čerpadla Wipcool P180, P380 a P580 slouží k odvodu kondenzátu z klimatizací a chladicích zařízení. Spouštějí se automaticky podle hladiny kondenzátu v nádržce.

Návod k obsluze je nedílnou součástí výrobku. Přečtěte si prosím pozorně tento návod a důsledně dodržujte všechny pokyny.

Obecné informace

Výrobky Wipcool jsou určeny pro profesionální použití kvalifikovanými techniky v oboru klimatizace a chlazení. Společnost Wipcool jako výrobce stanovuje, že naše zařízení by měly obsluhovat výhradně osoby s odpovídající kvalifikací a školením.

- Při používání čerpadla kondenzátu Wipcool P180/P380/P580 dodržujte všechny místní bezpečnostní předpisy a obecné bezpečnostní normy.
- Návod k obsluze by měl být uložen v blízkosti zařízení, aby k němu měl personál kdykoli snadný přístup.
- Před zahájením používání by se měl kvalifikovaný personál důkladně seznámit s návodem k obsluze a porozumět všem pokynům v něm uvedeným.
- Výrobce nenese odpovědnost za jakékoli škody vzniklé nesprávným používáním, nedodržením návodu k obsluze, nedostatečnou kvalifikací personálu nebo jakýmikoli neoprávněnými úpravami zařízení.
- Platí všeobecné prodejní podmínky uvedené v prodejních dokladech.

Symboly a způsoby zápisu

Značky a označení použitá na zařízení a v návodu:

01



Nebezpečné napětí - riziko úrazu elektrickým proudem.

02



Upozornění - riziko poškození zařízení nebo nesprávného výsledku práce.

03



Označuje, že výrobek splňuje zdravotní, bezpečnostní a environmentální normy platné v Evropské unii.

04 **RoHS** Výrobek splňuje požadavky na omezení používání nebezpečných látek.

05



Nevyhazujte zařízení do domovního odpadu.

Bezpečnostní informace

VAROVÁNÍ

Před montáží, údržbou nebo servisem odpojte napájení čerpadla a klimatizace.

- Neinstalujte poškozené čerpadlo ani nepoužívejte poškozené kabely nebo hadice.
- Čerpadlo není vodotěsné. Nemontujte je venku ani na místě vystaveném zaplavení.
- Pod čerpadlo neumisťujte elektrická zařízení ani cenné předměty. Výpadek napájení nebo únik kondenzátu je mohou poškodit.
- Přebytečný napájecí kabel sviňte tak, aby se při montáži nepoškodil.
- Spoje hadic na kondenzát zajistěte stahovacími páskami. Nespojujte hadice z několika úseků.

UPOZORNĚNÍ

Přítok kondenzátu nesmí překročit průtok čerpadla. Nadměrný přítok způsobuje nepřetržitý provoz a může poškodit motor, náhlý velký přítok může způsobit přetečení.

Technické údaje

Parametr	P180	P380	P580
Napájení	230 V~ / 50–60 Hz	230 V~ / 50–60 Hz	230 V~ / 50–60 Hz
Maximální průtok	280 l/h (50 Hz)	380 l/h	580 l/h
Max. výtlačná výška	5 m (50 Hz)	6,8 m	12 m
Objem nádržky	1,8 l	1,8 l	1,8 l
Hladina hluku ve vzdálenosti 1 m	48 dB(A)	28 dB(A)	60 dB(A)
Příkon	60 W	20 W	85 W
Okolní teplota při provozu	5–50 °C	5–50 °C	5–50 °C
Skladovací teplota	5–50 °C	5–50 °C	5–50 °C
Hmotnost zařízení	2,5 kg	1 kg	1,6 kg
Rozměry (d × š × v)	270,5 × 148 × 171 mm	270,5 × 148 × 119 mm	270,5 × 148 × 171 mm

Průtok

Svislá osa: výtlačná výška [m]. Vodorovná osa: průtok [l/h].

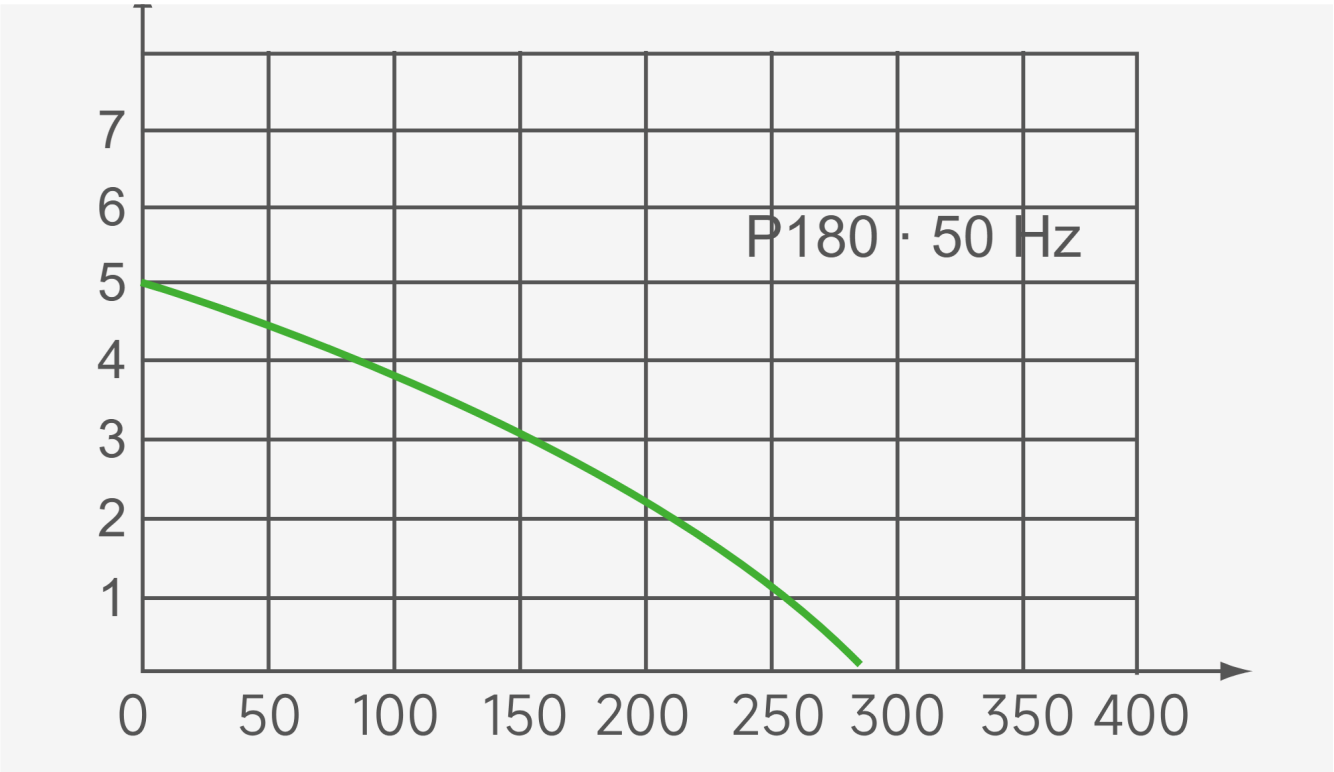

Obrázek 1. Průtoková charakteristika P180 při 50 Hz: maximální průtok 280 l/h, maximální výtlačná výška 5 m.

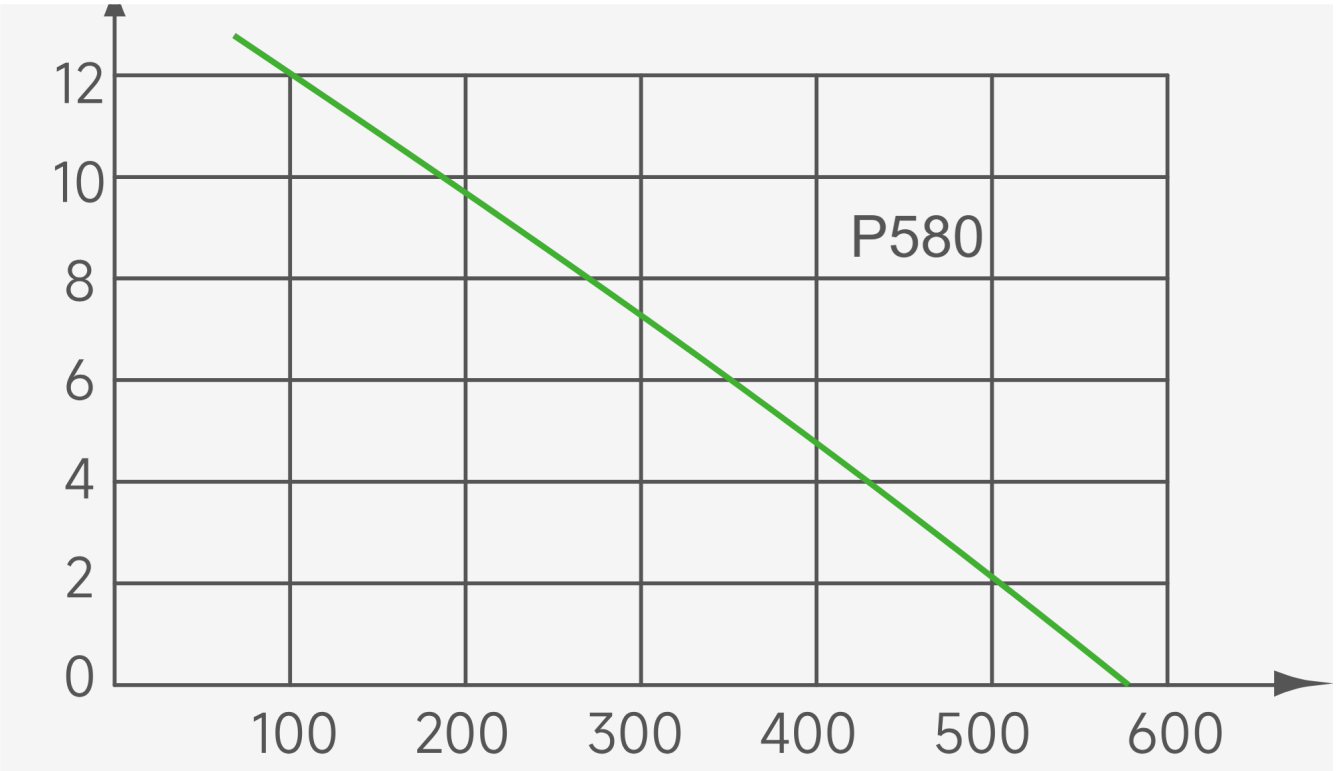

Obrázek 2. Průtoková charakteristika P580: maximální průtok 580 l/h, maximální výtlačná výška 12 m.

Schéma zařízení

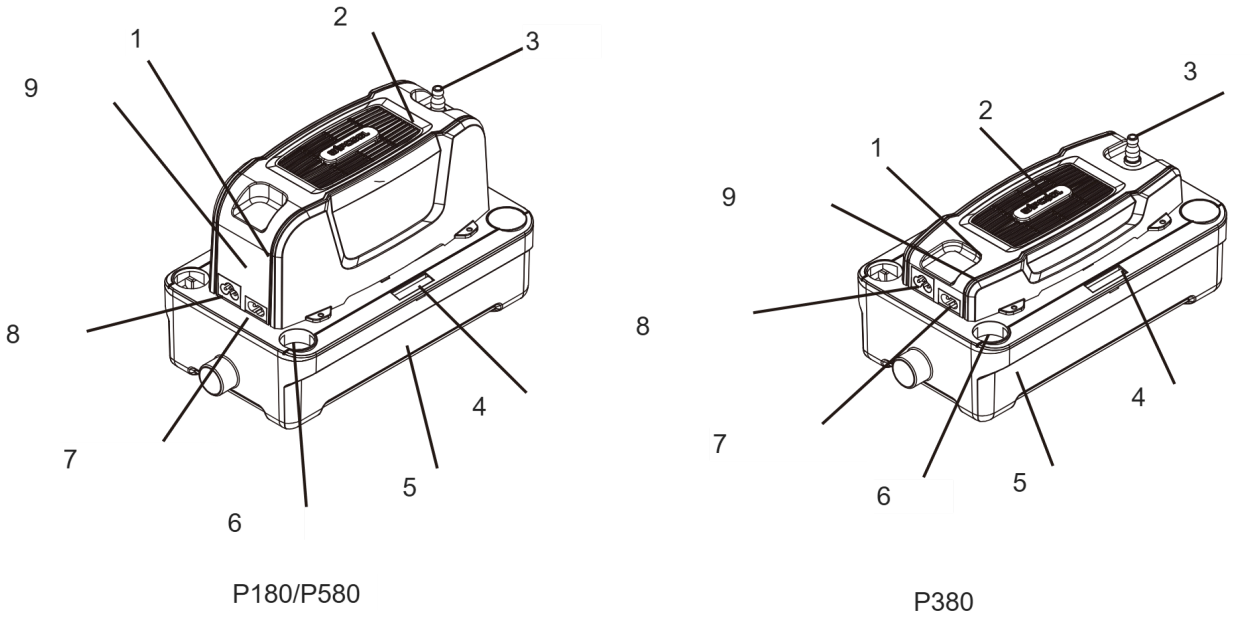

Obrázek 3. Konstrukce čerpadel P180/P580 a P380.

Označení	Součást
1	Bzučák alarmu
2	Motor
3	Výtlačné hrdlo
4	Vodováha
5	Nádržka
6	Vstup kondenzátu
7	Signální kabel
8	Napájecí zásuvka
9	Řídicí deska

P180 a P380 mají sondy hladiny kondenzátu. P580 má sondy a přídavný plovák. Bzučák alarmu signalizuje vysokou hladinu kondenzátu, pokud jej čerpadlo správně neodvádí.

Rozměry čerpadla

Rozměry na obrázcích jsou uvedeny v mm.

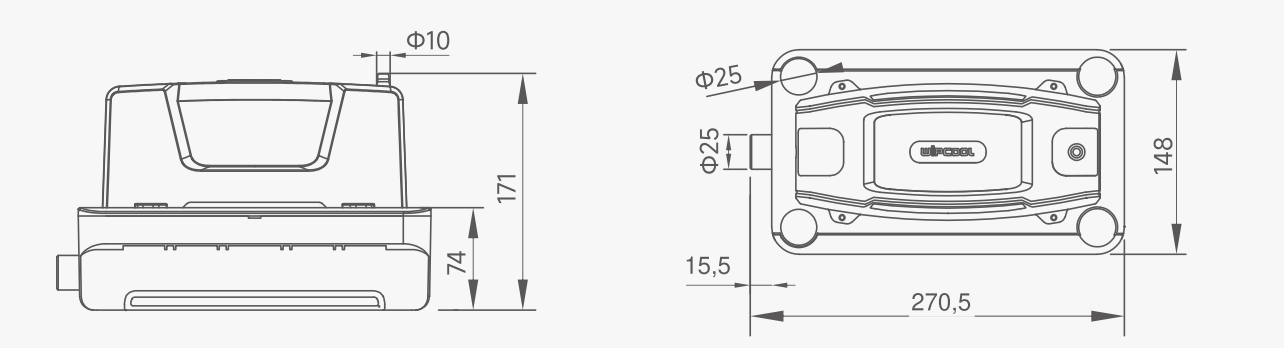

Obrázek 4. Rozměry P180.

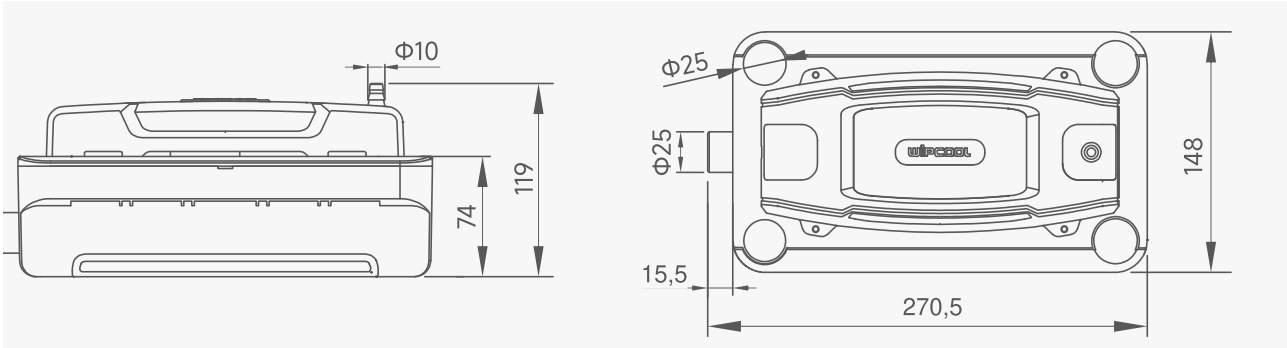

Obrázek 5. Rozměry P380.

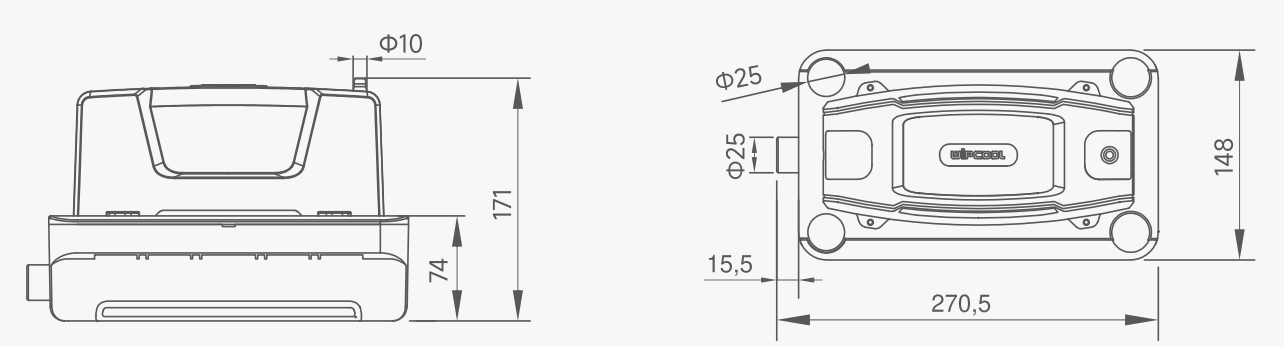

Obrázek 6. Rozměry P580.

Obsah balení

Po vybalení zkontrolujte úplnost a stav balení. Chybějící nebo poškozené součásti nahlaste prodejci.

- Čerpadlo kondenzátu.
- Stahovací pásky - 2 ks, délka 10 cm.
- Montážní hmoždinky - 2 ks.
- Montážní vruty - 2 ks.
- Montážní deska a upínací kroužek.
- Pryžová redukce.

- Napájecí kabel.
- Návod k obsluze.

Přeprava a skladování

- Čerpadlo přepravujte v původním obalu. Zajistěte je proti pohybu, otřesům, vlhkosti, prachu a extrémním teplotám.
- Čerpadlo skladujte ve vodorovné poloze při teplotě 5–50 °C na suchém, dobře větraném místě, mimo dosah slunce a zdrojů tepla.

Použití

Čerpadlo zvolte podle množství přitékajícího kondenzátu, výtlačné výšky a odporů instalace. Výtlačnou výšku měřte od výtlačného hrdla po nejvyšší bod výtlačné hadice.

Montáž

01 Při odpojeném napájení postavte čerpadlo na vodorovný podklad nebo připravte upevnění na stěnu. Neopírejte je o hadice ani kabely.

02 Při montáži na stěnu upevněte montážní desku vodorovně a poté nasaďte čerpadlo do její drážky. Pomocí vodováhy zkontrolujte vodorovnou polohu; bublina by měla být uprostřed.

03 Čerpadlo má pět vstupů kondenzátu. Zasuňte přívodní hadici z klimatizace do zvoleného vstupu kondenzátu; pro hadici s menším průměrem použijte pryžovou redukci z balení.

04 Přívodní hadici veďte se spádem pro gravitační odtok a upevněte ji tak, aby se nemohla vysunout. Nepoužívané vstupy kondenzátu ponechte uzavřené.

05 Na výtlačné hrdlo v horní části čerpadla nasuňte vhodnou výtlačnou hadici a spoj zajistěte stahovací páskou. Nezaměňte vstup s výstupem a hadici nelámejte ani nestlačujte.

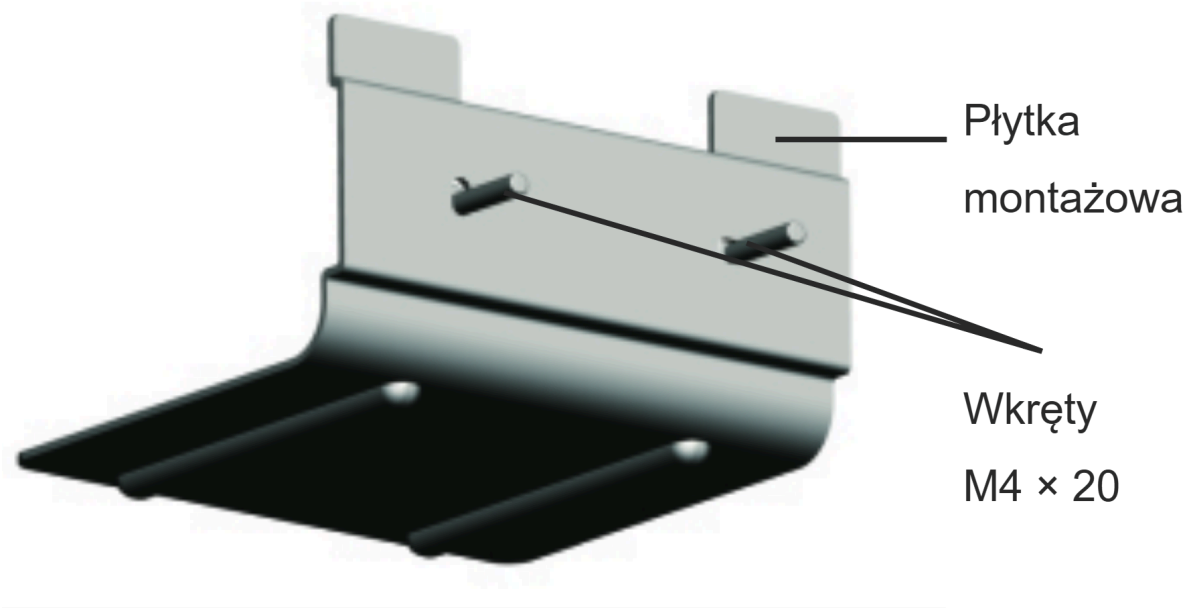

Obrázek 7. Montážní deska a vruty.

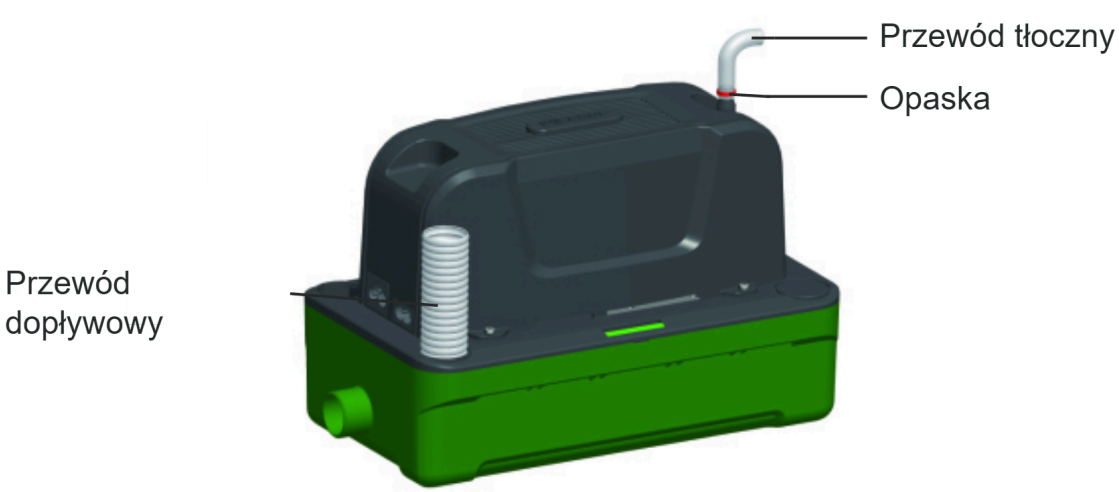

Obrázek 8. Přívodní hadice, výtlačná hadice a stahovací páska.

Připojení

VAROVÁNÍ

Připojení provádějte při odpojeném napájení.

UPOZORNĚNÍ

Nezaměňte napájecí kabel se signálním kabelem - nesprávné připojení poškodí čerpadlo. Zkontrolujte shodu napětí s typovým štítkem.

Napájecí kabel (POWER) je třížilový a signální kabel je dvoužilový.

Napájecí kabel (POWER) připojte k obvodu, který zůstává pod napětím po vypnutí klimatizace nebo aktivaci alarmu. Čerpadlo musí být schopno odvést zbývající kondenzát.

Doporučuje se připojit signální kabel k alarmovému obvodu klimatizace, který ji v případě poruchy čerpadla zastaví. Samotný bzučák alarmu klimatizaci nevypíná.

Způsob použití

Kontrola po montáži

01 Po správném připojení zapněte napájení čerpadla a spusťte klimatizaci.

02 Jakmile kondenzát nateče do nádržky, čerpadlo by se mělo samo zapnout, odčerpat jej a vypnout se. Přitom zkontrolujte, zda spoje netečou.

03 Pokud čerpadlo nepracuje správně, vypněte klimatizaci a zkontrolujte tabulku v části „ŘEŠENÍ PROBLÉMŮ“.

Údržba

> **VAROVÁNÍ**
> Před kontrolou a čištěním odpojte napájení čerpadla a klimatizace.

Obecné pokyny

Nádržku, filtr a přístupné povrchy sond čistěte každých šest měsíců (nejlépe na jaře a na podzim) nebo častěji, pokud se rychle znečišťují. Zabraňte kontaktu vody s elektrickými součástmi.

K čištění používejte čistou vodu a jemný prostředek, např. malé množství mýdla. Při sezónním čištění používejte antibakteriální prostředek, který nepoškozuje plasty čerpadla. Nepoužívejte alkohol, benzín, rozpouštědla, žíraviny ani silné čisticí prostředky. Před čištěním klimatizace odpojte napájení čerpadla a zajistěte je proti přítoku chemických prostředků. Před opětovným připojením čerpadla důkladně vypláchněte zbytky přípravků z klimatizace.

Čištění nádržky a filtru

01 Odpojte přívodní a výtlačnou hadici. Připravte si ručník pro případ rozlití zbývající vody.

02 Uvolněte upevnění nádržky a oddělte ji od zbytku čerpadla, poté vyjměte filtr.

03 Odstraňte usazeniny z nádržky, filtru a povrchů sond přístupných po sejmutí nádržky. Propláchněte nádržku čistou vodou.

04 Namontujte sejmuté součásti a připojte hadice. Po obnovení napájení zkontrolujte funkci a těsnost.

Čištění výtlačného hrdla

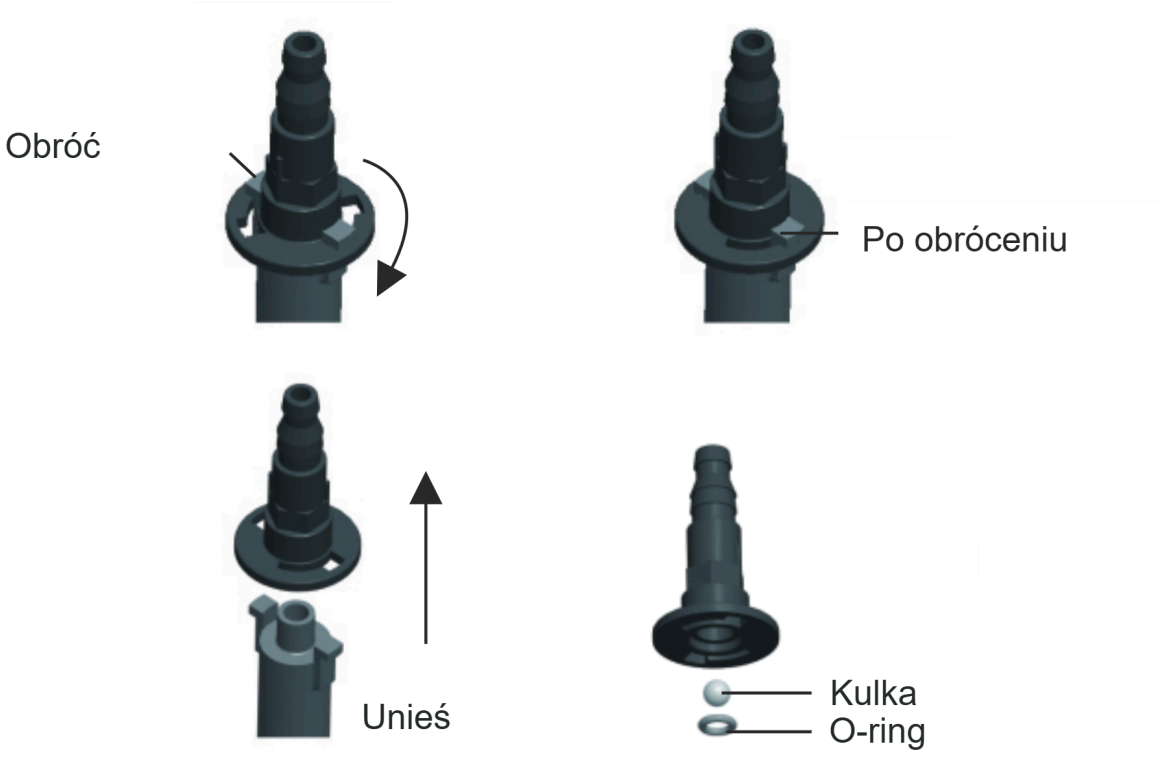

Obrázek 9. Demontáž výtlačného hrdla, kulička a těsnicí O-kroužek.

01 Odpojte výtlačnou hadici od výtlačného hrdla.

02 Otočte výtlačné hrdlo do uvolňovací polohy a nadzvedněte je (obrázek 9). Neztraťte kuličku a těsnicí O-kroužek.

03 Odstraňte nečistoty, poté sestavte všechny součásti a nasaďte výtlačné hrdlo. Zkontrolujte jeho upevnění a připojte výtlačnou hadici.

04 Připojte napájení a zkontrolujte odtok a těsnost spoje.

Řešení problémů

VAROVÁNÍ
Před kontrolou spojů, odpojováním kabelů a hadic a čištěním odpojte napájení čerpadla a klimatizace.

Problém	Možná příčina	Způsob řešení
Čerpadlo pracuje nepřetržitě	Čerpadlo není ve vodorovné poloze	Ustavte čerpadlo do vodorovné polohy.

Problém	Možná příčina	Způsob řešení
Čerpadlo pracuje nepřetržitě	Usazeniny v nádržce	Vyčistěte nádržku a přístupné povrchy sond podle části „ÚDRŽBA“.
Čerpadlo se nespouští	Čerpadlo není ve vodorovné poloze	Ustavte čerpadlo do vodorovné polohy.
Čerpadlo se nespouští	Chybí napájení	Zkontrolujte připojení napájení.
Čerpadlo se nespouští	Nesprávné napětí	Zkontrolujte shodu napájení s typovým štítkem.
Čerpadlo se nespouští	Nesprávné připojení kabelů	Zkontrolujte připojení napájecího kabelu.
Čerpadlo pracuje, ale neodvádí kondenzát	Ucpaný vstup kondenzátu nebo výtlačné hrdlo	Zkontrolujte a vyčistěte vstup kondenzátu a výtlačné hrdlo.
Čerpadlo pracuje, ale neodvádí kondenzát	Čerpadlo není ve vodorovné poloze	Ustavte čerpadlo do vodorovné polohy.
Úniky kondenzátu	Poškozená výtlačná hadice	Zkontrolujte hadici a v případě poškození ji vyměňte.
Úniky kondenzátu	Nesprávné připojení hadice	Opravte spoj a zajistěte jej stahovací páskou.
Hlučný chod čerpadla	Poškození vnitřních součástí	Svěřte opravu servisu - servisní požadavek na wipcool.pl/serwis.
Čerpadlo po vypnutí bublá nebo vydává hluk	Konec výtlačné hadice je níže než čerpadlo a vzniká sifon	Veďte hadici tak, aby její konec byl výše než čerpadlo.
Čerpadlo se příliš často zapíná a vypíná	Příliš velký přítok kondenzátu	Zkontrolujte průchodnost výtlačné hadice a odtok kondenzátu.
Čerpadlo se příliš často zapíná a vypíná	Usazeniny v nádržce	Vyčistěte nádržku a přístupné povrchy sond podle části „ÚDRŽBA“.
Čerpadlo se příliš často zapíná a vypíná	Čerpadlo není ve vodorovné poloze	Ustavte čerpadlo do vodorovné polohy.
Aktivuje se alarm	Příliš vysoká hladina kondenzátu	Vypněte klimatizaci. Zkontrolujte průchodnost výtlačného hrdla a výtlačné hadice.
Aktivuje se alarm	Nesprávné připojení signálního kabelu	Zkontrolujte připojení signálního kabelu.

Pokud se alarm po kontrole průchodnosti stále aktivuje, vypněte klimatizaci. Svěřte opravu servisu - servisní požadavek na wipcool.pl/serwis.

Odpadní elektrická a elektronická zařízení

01



Symbol přeškrtnuté popelnice znamená, že vysloužilé zařízení nesmí být vyhozeno společně s ostatním odpadem.

Podle platných předpisů o odpadních elektrických a elektronických zařízeních nesmějí být výrobky označené symbolem odděleného sběru odkládány společně s ostatním komunálním odpadem. Vzhledem k obsahu škodlivých látek mohou být elektronické výrobky, které nejsou odděleně tříděny, nebezpečné pro životní prostředí a lidské zdraví. Správný oddělený sběr odpadních elektrických a elektronických zařízení předchází negativním dopadům na životní prostředí.

Odevzdáním vysloužilého zařízení na sběrném místě přispívá uživatel k jeho opětovnému použití, recyklaci a využití.

Recyklace - jedna z metod ochrany životního prostředí. Proces získávání látek z odpadu, které lze znovu použít jako suroviny.

Využití odpadu - využití (hovorově také zničení) odpadu, který ztratil užitnou hodnotu, jako druhotné suroviny, např. plastů, papíru a lepenky.

Informace o systému sběru odpadních elektrických a elektronických zařízení

- Je zakázáno odkládat odpadní elektrická a elektronická zařízení společně s ostatním odpadem.
- Je zakázáno sbírat neúplná elektrická a elektronická zařízení a součásti pocházející z odpadních zařízení.
- Distributor dodávající kupujícímu zařízení určené pro domácnosti je povinen bezplatně převzít odpadní zařízení z domácnosti v místě dodání, pokud je odpadní zařízení stejného druhu a plní stejnou funkci jako dodané zařízení.
- Uživatel může odevzdat odpadní zařízení subjektu provádějícímu sběr odpadních zařízení, zpracovatelskému závodu nebo subjektu zajišťujícímu svoz komunálního odpadu na území obce.
- Informace o sběrných místech jsou dostupné na stránkách BIP maršálkovských úřadů a městských a obecních úřadů.

Servis a dokumenty

Před podáním požadavku si připravte:

- Model - je uveden na štítku zařízení a na faktuře.
- Sériové číslo - pokud chybí, uveďte číslo výroby (např. 11/2025), které je nejčastěji na spodní straně zařízení.
- Doklad o koupi - faktura nebo účtenka od autorizovaného distributora.
- Popis závady - co se děje, od kdy a za jakých podmínek.

Servisní požadavek odešlete na wipcool.pl/serwis. Najdete tam také záruční podmínky.

WIPCOOL®
TWÓJ KLUCZ DO KOMFORTU

SERVIS A DOKUMENTY

P180 · Návod k obsluze

ÚDAJE O VYDÁNÍ

Model *Model*	**P180**
Vydání *Edition*	**05.11.2026 · CS**
Výrobce *Manufacturer*	**Zhejiang Wipcool Refrigeration Equipment Co., Ltd.**
Zplnomocněný zástupce v Polsku *Authorised representative*	**4REF sp. z o.o., ul. gen. Władysława Andersa 38, 15-113 Białystok**

wipcool.eu

- návod online a další jazyky
- katalogový list a prohlášení o shodě
- servis a požadavky

Označení CE potvrzuje deklarovanou shodu s požadavky EU. Přeškrtnutá popelnice: použité zařízení nevyhazujte do komunálního odpadu.