WIPCOOL®

TWÓJ KLUCZ DO KOMFORTU

NÁVOD K OBSLUZE · ČEŠTINA

S1

Vývěvy

Před použitím si přečtěte návod. Uschovejte jej u zařízení po celou dobu jeho používání.



Přečtěte si návod

Bezpečnostní pravidla a připojení před prvním spuštěním.

Servis a záruka

Servisní požadavky a záruční podmínky na wipcool.eu.

Dokumenty online

Návod, katalogový list a prohlášení o shodě na wipcool.eu.

OBSAH

Jak používat návod

Najděte potřebnou kapitolu. Čísla vpravo jsou stránky této brožury.

01	Návod k obsluze Wipcool S1 / S1.5 / S2	3
02	Obecné informace	3
03	Symboly a způsoby zápisu	3
04	Bezpečnostní informace	4
05	Technické údaje	5
06	Schéma zařízení	5
07	Obsah balení	6
08	Přeprava a skladování	7
09	Použití	7
10	Způsob použití	7
11	Údržba	8
12	Řešení problémů	9
13	Vysloužilá elektrická a elektronická zařízení	10
14	Servis a dokumenty	11

VÝZNAM SYMBOLŮ



Tříděný sběr OEEZ

Použité zařízení nevyhazujte do komunálního odpadu.



Označení CE

Prohlášení výrobce o shodě s požadavky EU.



Přečtěte si návod

Pravidla bezpečnosti a obsluhy před zahájením práce.

Návod k obsluze Wipcool S1 / S1.5 / S2

Wipcool S1, S1.5 a S2 jsou jednostupňové lamelové vývěvy pro vakuování těsných systémů.

Návod k obsluze je nedílnou součástí výrobku. Přečtěte si prosím pečlivě tento návod a důsledně dodržujte všechny pokyny.

Obecné informace

Výrobky Wipcool jsou určeny pro profesionální použití kvalifikovanými techniky v oboru chladicí a klimatizační techniky. Společnost Wipcool jako výrobce stanoví, že naše zařízení by měly obsluhovat pouze osoby s odpovídající kvalifikací a školením.

- Při používání vývěvy Wipcool S1, S1.5 nebo S2 dodržujte všechny místní bezpečnostní předpisy a obecné bezpečnostní normy.
- Návod k obsluze by měl být uchováván v blízkosti zařízení, aby k němu měl personál kdykoli snadný přístup.
- Před zahájením používání by se měl kvalifikovaný personál důkladně seznámit s návodem k obsluze a porozumět všem pokynům v něm uvedeným.
- Výrobce nenese odpovědnost za jakékoli škody způsobené nesprávným používáním, nedodržením návodu k obsluze, nedostatečnou kvalifikací personálu nebo jakýmikoli nepovolenými úpravami zařízení.
- Platí všeobecné prodejní podmínky uvedené v prodejních dokladech.

Symboly a způsoby zápisu

Značky a označení použitá na zařízení a v návodu:

01

CE

Označuje, že výrobek splňuje normy pro ochranu zdraví, bezpečnost a životní prostředí platné v Evropské unii.

02 **RoHS** Výrobek splňuje požadavky na omezení používání nebezpečných látek.

03



Nevyhazujte vývěvu do domovního odpadu.

04



Varování - přečtěte si text v rámečku vedle značky.

05



Nebezpečné napětí - nebezpečí úrazu elektrickým proudem.

06



Varování před hořlavými materiály.

Bezpečnostní informace

VAROVÁNÍ
Neodsávejte hořlavé, výbušné ani toxické plyny. Nepoužívejte vývěvu v prostředí obsahujícím R32 nebo R600a.

VAROVÁNÍ
Nepoužívejte vývěvu za deště. Voda v zařízení může způsobit úraz elektrickým proudem.

VAROVÁNÍ
Neodsávejte žíravé plyny ani plyny chemicky reagující s olejem.

- Teplota nasávaného plynu nesmí překročit 40 °C. Používejte vývěvu při okolní teplotě 5–45 °C.

VAROVÁNÍ
Nespouštějte vývěvu bez oleje ani s příliš malým množstvím oleje.

Technické údaje

Parametr	S1	S1.5	S2
Napájení	230 V~ / 50–60 Hz	230 V~ / 50–60 Hz	230 V~ / 50–60 Hz
Počet stupňů	1	1	1
Konečné vakuum	150 mikronů (0,2 mbar)	150 mikronů (0,2 mbar)	150 mikronů (0,2 mbar)
Výkon	190 W	190 W	250 W
Maximální průtok	57 l/min	85 l/min	113 l/min
Množství oleje	230 ml	210 ml	200 ml
Vstupní přípojka	1/4" SAE	1/4" SAE	1/4" SAE
Provozní teplota	5–45 °C	5–45 °C	5–45 °C
Maximální teplota nasávaného plynu	40 °C	40 °C	40 °C
Rozměry (d × š × v)	266 × 121 × 194 mm	266 × 121 × 194 mm	266 × 121 × 194 mm

Schéma zařízení

Vývěva má průhlednou olejovou nádržku a vestavěný zpětný ventil. Ochranné prvky omezují únik oleje při naklonění a rozstřikování oleje.

Zátka plnicího otvoru oleje se nachází nad olejovou nádržkou a vypouštěcí šroub pod ní.

Rozměry

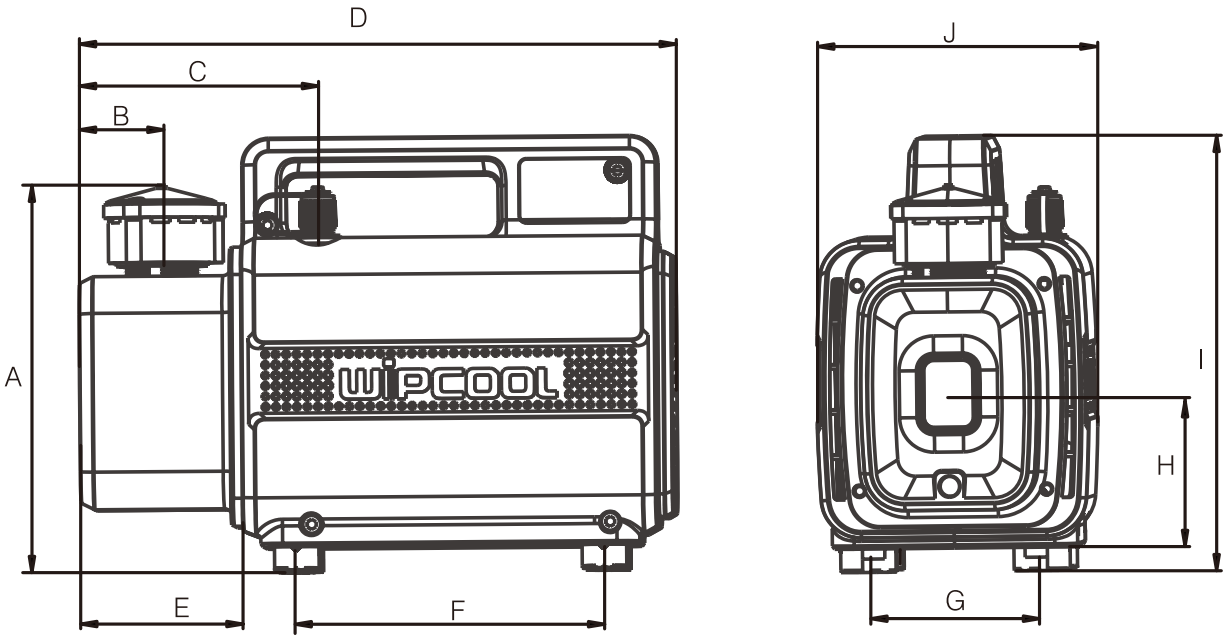

Obrázek 1. Rozměry vývěv S1, S1.5 a S2. Rozměry v milimetrech.

Označení	Rozměr	Označení	Rozměr
A	145 mm	F	138 mm
B	36 mm	G	70 mm
C	107 mm	H	69 mm
D	266 mm	I	194 mm
E	73 mm	J	121 mm

Obsah balení

- Vývěva.
- Olej do vývěvy.
- Návod k obsluze.

Vakuovací hadice není součástí balení.

Po vybalení zkontrolujte úplnost a stav obsahu balení. Chybějící položky, poškození nebo únik oleje v obalu nahlaste prodejci.

Přeprava a skladování

- Přepravujte vývěvu v původním obalu.
- Skladujte vývěvu na suchém místě, mimo dosah přímého slunečního záření a zdrojů tepla.
- Skladujte vývěvu při teplotě od -20 do +60 °C.

Použití

Vývěvy slouží k lehkým servisním pracím při vakuování chladicích zařízení, splitových klimatizací, malých chladicích systémů a automobilových klimatizací. Vývěvy lze použít také v jiných systémech s vysokým vakuem, např. při vakuovém balení, analýze plynů, tvarování termoplastů, v tiskových zařízeních a zdravotnických přístrojích.

Způsob použití

Před prvním použitím

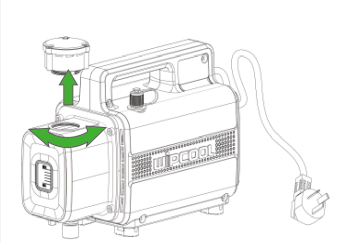

01 **Krok 1**
Odšroubujte zátku plnicího otvoru oleje. Obrázek 2. Odšroubování zátky plnicího otvoru oleje.

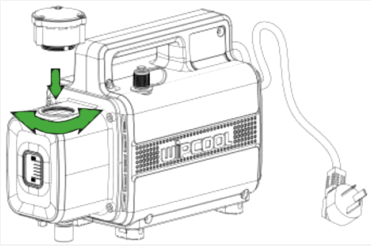

02 **Krok 2**
Pomalu nalijte olej určený pro vývěvy, dokud jeho hladina nedosáhne poloviny olejového průzoru, a zašroubujte zátku plnicího otvoru oleje. Obrázek 3. Plnění olejem.

Doplňování oleje

Pokud je hladina oleje pod polovinou olejového průzoru, doplňte olej stejně jako při prvním plnění (kroky 1–2 výše). Před odšroubováním zátky plnicího otvoru oleje odpojte vývěvu od napájení.

Uvedení do provozu

Před každým použitím zkontrolujte stav vývěvy a příslušenství i hladinu oleje. V případě potřeby doplňte olej podle výše uvedené části „Doplňování oleje“.

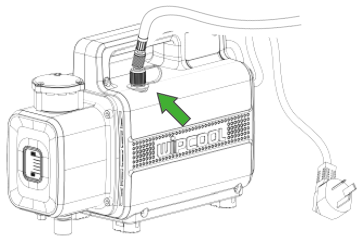

01 **Krok 1**
Připojte vakuovací hadici ke vstupní přípojce vývěvy a k systému. Obrázek 4. Připojení hadice ke vstupní přípojce.

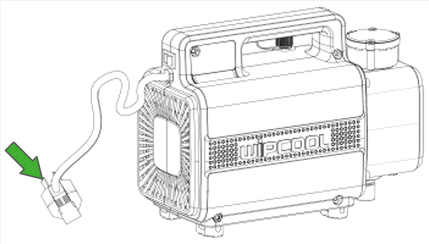

02 **Krok 2**
Připojte vývěvu k napájení a spusťte ji vypínačem. Obrázek 5. Připojení napájení a vypínač vývěvy.

Údržba

Obecné pokyny

Vyměňte olej, když zčerná, zakalí se (emulguje) nebo je znečištěný.

VAROVÁNÍ
Před vypouštěním oleje a odšroubováním součástí odpojte vývěvu od napájení.

Výměna oleje

01 Odšroubujte vypouštěcí šroub pod olejovou nádržkou a vypusťte olej. Poté vypouštěcí šroub utáhněte.

02 Odšroubujte zátku plnicího otvoru oleje a pomalu nalijte nový olej určený pro vývěvy. Vestavěná ochrana proti úniku oleje omezuje rychlost plnění.

03 Připojte vývěvu k napájení a spusťte ji vypínačem. Zkontrolujte, zda se hladina oleje ustálila v polovině olejového průzoru.

04 Vypněte vývěvu a odpojte ji od napájení. Zašroubujte zátku plnicího otvoru oleje.

Řešení problémů

Problém	Možná příčina	Způsob řešení
Nedostatečné vakuum	Příliš málo oleje	Doplňte olej do poloviny olejového průzoru.
Nedostatečné vakuum	Olej je emulgovaný nebo znečištěný	Vyměňte olej.
Nedostatečné vakuum	Ucpaný vstup oleje nebo nedostatečný přívod oleje	Svěřte opravu servisu - požadavek podejte na wipcool.pl/serwis.
Nedostatečné vakuum	Netěsné hadice nebo vakuovaný systém	Zkontrolujte těsnost hadic a systému; odstraňte netěsnosti.
Nedostatečné vakuum	Nesprávně zvolená vývěva, např. příliš malá	Zvolte vývěvu podle velikosti vakuovaného systému.
Nedostatečné vakuum	Opotřebení součástí, zvýšené vůle nebo netěsnost vedení uvnitř vývěvy	Svěřte opravu servisu - požadavek podejte na wipcool.pl/serwis.
Nedostatečné vakuum	Nečistoty na těsnicí ploše zátky plnicího otvoru oleje	Zkontrolujte a odstraňte nečistoty.
Úniky oleje	Opotřebené těsnění hřídele	Svěřte opravu servisu - požadavek podejte na wipcool.pl/serwis.
Úniky oleje	Uvolněný nebo poškozený spoj olejové nádržky	Svěřte opravu servisu - požadavek podejte na wipcool.pl/serwis.
Obtížné spouštění	Nízká teplota oleje	Spusťte vývěvu se vstupní přípojkou otevřenou do atmosféry a nechte ji běžet, dokud se olej nezahřeje.

Problém	Možná příčina	Způsob řešení
Obtížné spouštění	Problém s motorem nebo napájením	Zkontrolujte napájení. Pokud je v pořádku, přerušte práci. Svěřte opravu servisu - požadavek podejte na wipcool.pl/serwis.
Obtížné spouštění	Nečistoty uvnitř vývěvy	Svěřte opravu servisu - požadavek podejte na wipcool.pl/serwis.
Vývěva se nespustí nebo se náhle zastaví	Problém s motorem nebo napájením	Zkontrolujte napájení. Pokud je v pořádku, přerušte práci. Svěřte opravu servisu - požadavek podejte na wipcool.pl/serwis.

Vysloužilá elektrická a elektronická zařízení

01



Symbol přeškrtnuté popelnice znamená, že vysloužilé zařízení se nesmí vyhazovat společně s jiným odpadem.

Podle platných předpisů o vysloužilých elektrických a elektronických zařízeních se výrobky označené symbolem tříděného sběru nesmí odkládat společně s ostatním komunálním odpadem. Elektronické výrobky, které nejsou tříděny odděleně, mohou být kvůli obsahu škodlivých látek nebezpečné pro životní prostředí a lidské zdraví. Správný oddělený sběr vysloužilých elektrických a elektronických zařízení předchází negativním dopadům na životní prostředí.

Předáním vysloužilého zařízení do sběrného místa uživatel přispívá k jeho opětovnému použití, recyklaci a využití.

Recyklace - jedna z metod ochrany životního prostředí. Proces získávání látek z odpadu, které lze znovu využít jako suroviny.

Využití odpadu - využití (hovorově také zničení) odpadu, který ztratil užitnou hodnotu, jako druhotné suroviny, např. plastů, papíru a lepenky.

Informace o systému sběru vysloužilých elektrických a elektronických zařízení

- Je zakázáno odkládat vysloužilá elektrická a elektronická zařízení společně s jiným odpadem.
- Je zakázáno sbírat neúplná elektrická a elektronická zařízení a části pocházející z vysloužilých zařízení.

- Distributor, který dodává kupujícímu zařízení určené pro domácnosti, je povinen bezplatně převzít vysloužilé zařízení z domácností v místě dodání, pokud je vysloužilé zařízení stejného druhu a plní stejnou funkci jako dodané zařízení.
- Uživatel může předat vysloužilé zařízení subjektu zajišťujícímu sběr vysloužilých zařízení, zpracovatelskému zařízení nebo subjektu zajišťujícímu svoz komunálního odpadu na území obce.
- Informace o sběrných místech jsou dostupné na stránkách BIP maršálkovských úřadů a městských a obecních úřadů.

Servis a dokumenty

Před podáním požadavku si připravte:

- Model - je uveden na štítku zařízení a na faktuře.
- Sériové číslo - pokud chybí, uveďte výrobní číslo (např. 11/2025), které je nejčastěji na spodní straně zařízení.
- Doklad o koupi - faktura nebo účtenka od autorizovaného distributora.
- Popis závady - co se děje, od kdy a za jakých podmínek.

Servisní požadavek můžete odeslat na wipcool.pl/serwis. Najdete tam také záruční podmínky.

WIPCOOL®
TWÓJ KLUCZ DO KOMFORTU

SERVIS A DOKUMENTY

S1 · Návod k obsluze

ÚDAJE O VYDÁNÍ

Model *Model*	**S1**
Vydání *Edition*	**05.11.2026 · CS**
Výrobce *Manufacturer*	**Zhejiang Wipcool Refrigeration Equipment Co., Ltd.**
Zplnomocněný zástupce v Polsku *Authorised representative*	**4REF sp. z o.o., ul. gen. Władysława Andersa 38, 15-113 Białystok**

wipcool.eu

- návod online a další jazyky
- katalogový list a prohlášení o shodě
- servis a požadavky

Označení CE potvrzuje deklarovanou shodu s požadavky EU. Přeškrtnutá popelnice: použité zařízení nevyhazujte do komunálního odpadu.