WIPCOOL®

TWÓJ KLUCZ DO KOMFORTU

NÁVOD NA OBSLUHU · SLOVENČINA

C110T

Tlakový čistič

Pred použitím si prečítajte návod. Uschovajte ho pri zariadení počas celej doby používania.



Prečítajte si návod

Bezpečnostné pravidlá a pripojenie pred prvým spustením.

Servis a záruka

Servisné požiadavky a záručné podmienky na wipcool.eu.

Dokumenty online

Návod, katalógový list a vyhlásenie o zhode na wipcool.eu.

OBSAH

Ako používať návod

Nájdite potrebnú kapitolu. Čísla vpravo sú strany tejto brožúry.

01	Návod na obsluhu Wipcool C110T	3
02	Všeobecné informácie	3
03	Symboly a spôsoby zápisu	3
04	Bezpečnostné informácie	5
05	Technické údaje	6
06	Schéma zariadenia	7
07	Obsah súpravy	9
08	Preprava a skladovanie	10
09	Použitie	10
10	Pripojenie	10
11	Spôsob použitia	13
12	Údržba	15
13	Riešenie problémov	17
14	Použité elektrické a elektronické zariadenia	18
15	Servis a dokumenty	19

VÝZNAM SYMBOLOV



Triedený zber OEEZ

Použité zariadenie nevyhadzujte do komunálneho odpadu.



Označenie CE

Vyhlásenie výrobcu o zhode s požiadavkami EÚ.



Prečítajte si návod

Pravidlá bezpečnosti a obsluhy pred začatím práce.

Návod na obsluhu Wipcool C110T

Tlakový čistič Wipcool C110T je určený na čistiace práce v odvetví chladenia a klimatizácie a na priemyselné použitie. Môže odoberať vodu z vodovodnej siete alebo z externej nádrže.

Návod na obsluhu je neoddeliteľnou súčasťou výrobku. Pozorne si prečítajte tento návod a dôsledne dodržiavajte všetky pokyny.

Všeobecné informácie

Výrobky Wipcool sú navrhnuté na profesionálne použitie kvalifikovanými technikmi z odvetvia chladenia a klimatizácie. Wipcool ako výrobca stanovuje, že naše zariadenia môžu obsluhovať výlučne osoby s príslušnou kvalifikáciou a školením.

- Pri používaní tlakového čističa Wipcool C110T dodržiavajte všetky miestne bezpečnostné predpisy a všeobecné bezpečnostné normy.
- Návod na obsluhu by sa mal uchovávať v blízkosti zariadenia, aby k nemu mal personál kedykoľvek jednoduchý prístup.
- Kvalifikovaný personál by sa mal pred použitím dôkladne oboznámiť s návodom na obsluhu a porozumieť všetkým pokynom, ktoré sú v ňom uvedené.
- Výrobca nezodpovedá za žiadne škody spôsobené nesprávnym používaním, nedodržaním návodu na obsluhu, nedostatočnou kvalifikáciou personálu alebo akýmikoľvek neautorizovanými úpravami zariadenia.
- Platia všeobecné predajné podmienky uvedené v predajných dokladoch.

Symboly a spôsoby zápisu

Značky a označenia použité na zariadení a v návode:

01

CE

Označuje, že výrobok spĺňa zdravotné, bezpečnostné a environmentálne normy platné v Európskej únii.

02



Tlakový čistič nevyhadzujte do domového odpadu.

03



Výstraha - prečítajte si text v rámčeku vedľa značky.

04



Nebezpečné napätie - riziko úrazu elektrickým prúdom.

05



Výstraha pred požiarom alebo výbuchom v prítomnosti horľavých materiálov.

06



Upozornenie - riziko poškodenia zariadenia alebo nesprávneho výsledku práce.

07



Používajte ochranu očí.

08



Používajte ochranné rukavice.

Bezpečnostné informácie

VAROVANIE
Pred čistením klimatizácie odpojte jej napájanie.

Pred začatím práce

- Elektrické pripojenie musí byť v súlade s miestnymi elektrotechnickými predpismi.
- Pred každým použitím skontrolujte zariadenie, hadice a spojky. Nepoužívajte tlakový čistič, ktorý je poškodený alebo nefunguje správne.
- Pracujte na dobre vetranom mieste. Deti a okolostojace osoby držte mimo pracoviska.
- Tlakový čistič nepoužívajte, ak ste unavení alebo pod vplyvom alkoholu, drog či liekov, ktoré znižujú schopnosť pracovať.
- Nenakláňajte sa príliš ďaleko a nestojte na nestabilnom podklade. Udržiavajte rovnováhu a stabilný postoj.

VAROVANIE
Používajte gumové rukavice, gumovú obuv a ochranné okuliare alebo ochranný štít na tvár.

VAROVANIE
Striekaciu pištoľ nesmerujte na ľudí, najmä nie na oči alebo ústa. Poškodenú hadicu okamžite vymeňte - jej prasknutie môže spôsobiť vážne zranenia.

VAROVANIE
Tlakový čistič neplňte benzínom ani inými horľavými kvapalinami. Nepoužívajte ho vo výbušnom prostredí ani v prítomnosti horľavých kvapalín, plynov alebo prachu.

VAROVANIE
Nepoužívajte kyseliny ani prostriedky obsahujúce hydroxid sodný alebo draselný. Nemiešajte chemikálie - môžu poškodiť tlakový čistič a vyvolať život ohrozujúce reakcie.

VAROVANIE
Tlakový čistič nestriekajte vodou ani chemikáliami a neponárajte ho do vody. Pred pripájaním, údržbou alebo servisom tlakový čistič vypnite a odpojte napájanie.

Ochrana zariadenia

UPOZORNENIE
Do vody nepridávajte čistiaci prostriedok. Môže spôsobiť koróziu hlavy čerpadla a s ňou spojených systémov.

UPOZORNENIE
Tlakový čistič nepoužívajte bez vstupného filtra. Nečistoty môžu zablokovať čerpadlo, znížiť tlak alebo zastaviť prietok vody.

- Keď sa nádrž vyprázdni, vypnite tlakový čistič. Chod čerpadla nasucho ho môže poškodiť.
- Používajte iba schválené príslušenstvo a náhradné diely. Striekacia pištoľ a trysky musia byť originálne a určené pre tento model.
- Nesnímajte kryty a zariadenie nerozoberajte. Neopravujte ho svojpomocne.

Technické údaje

Parameter	Hodnota
Model	C110T
Napájanie	230 V~ / 50–60 Hz
Výkon	2,5 kW
Trieda ochrany	I
Pracovný tlak	90 bar
Rozsah regulácie tlaku	10–90 bar
Maximálny tlak	110 bar
Tlak vody na vstupe	3 bar
Prietok	9 l/min
Vstupná hadica	2 m
Vysokotlaková hadica	10 m
Teplota okolia počas prevádzky	5–40 °C
Skladovacia teplota	5–40 °C
Hmotnosť zariadenia	26 kg

Parameter	Hodnota
Rozmery (d × š × v)	460 × 280 × 290 mm

Schéma zariadenia



Obrázok 1. Zhora: hlavný vypínač, prúdová ochrana.



Obrázok 2. Zhora: plniaci otvor oleja, priezor hladiny oleja, vypúšťací otvor oleja.

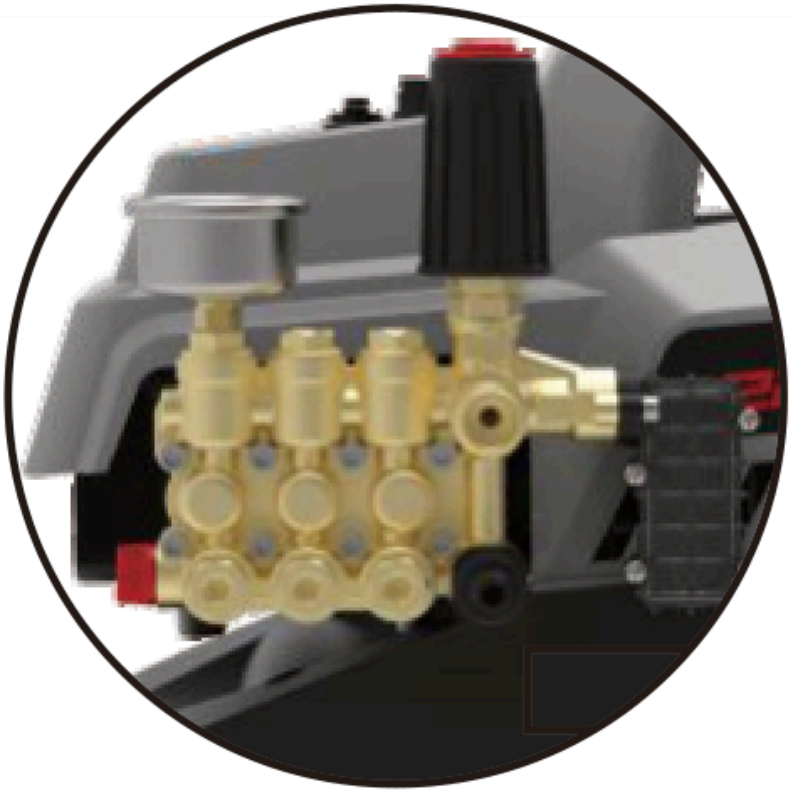

Obrázok 3. Vstup vody - prípojka na boku hlavy čerpadla.

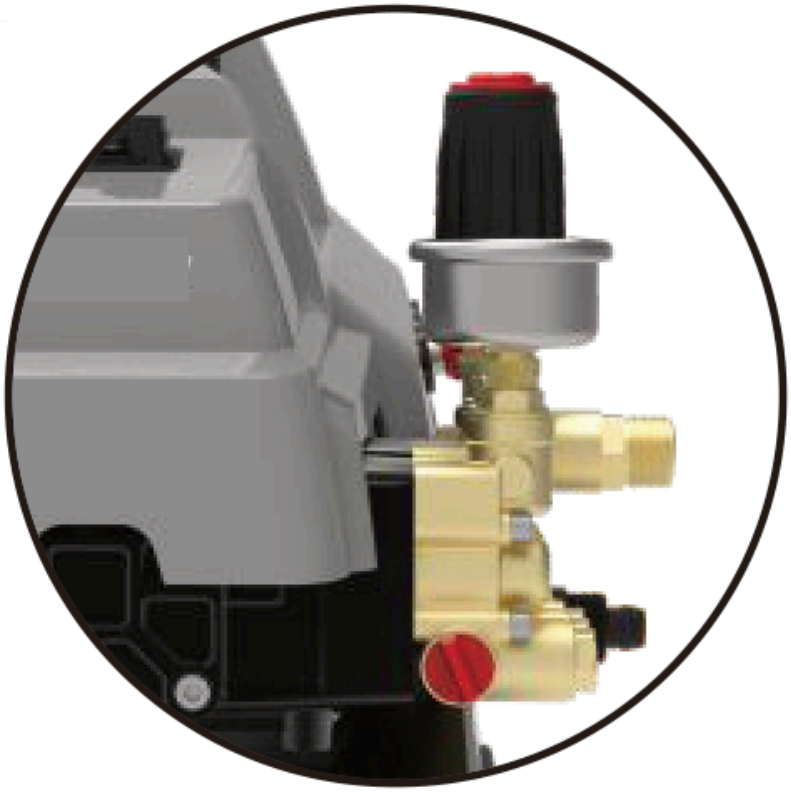

Obrázok 4. Zhora: otočný regulátor tlaku, manometer, výstup vody.

Obsah súpravy

- Tlakový čistič C110T.
- Striekacia pištoľ a predlžovací nástavec.
- Trysky 0°, 15° a 25°.
- Vstupný filter.
- Vstupná hadica 2 m.
- Vysokotlaková hadica 10 m.
- Návod na obsluhu.

Po rozbalení skontrolujte úplnosť a stav súpravy. Chýbajúce položky alebo poškodenia pri preprave oznámte predajcovi.

Preprava a skladovanie

Tlakový čistič chráňte pred mrazom. Voda zamrznutá v čerpadle môže poškodiť hlavu a motor.

- Pred prenášaním vypnite tlakový čistič, odpojte napájanie a stlačte spúšť striekacej pištole, aby sa uvoľnil tlak v hadici.
- Počas prepravy tlakový čistič nehádžte; chráňte ho pred otrasmi a nadmernými vibráciami.
- Počas prepravy chráňte zariadenie pred vlhkosťou, prachom a extrémnymi teplotami.
- Pred uskladnením vypustite vodu zo systému. Tlakový čistič skladujte vo vodorovnej polohe na suchom, dobre vetranom mieste pri teplote 5–40 °C, mimo priameho slnečného žiarenia a zdrojov tepla.
- Na zariadenie neklaďte predmety. Napájací kábel nestláčajte a vysokotlakovú hadicu neohýbajte.

Použitie

Tlakový čistič slúži na čistenie technických inštalácií, strojov, zariadení a pracovných plôch v odvetví chladenia a klimatizácie a v priemysle.

Pripojenie

Príprava

01 Skontrolujte stav napájacieho kábla a vstupného filtra a uistite sa, že skrutky a matice zariadenia nie sú uvoľnené.

02 Pripojte vysokotlakovú hadicu k výstupu vody na tlakovom čističi a druhý koniec k striekacej pištoli.

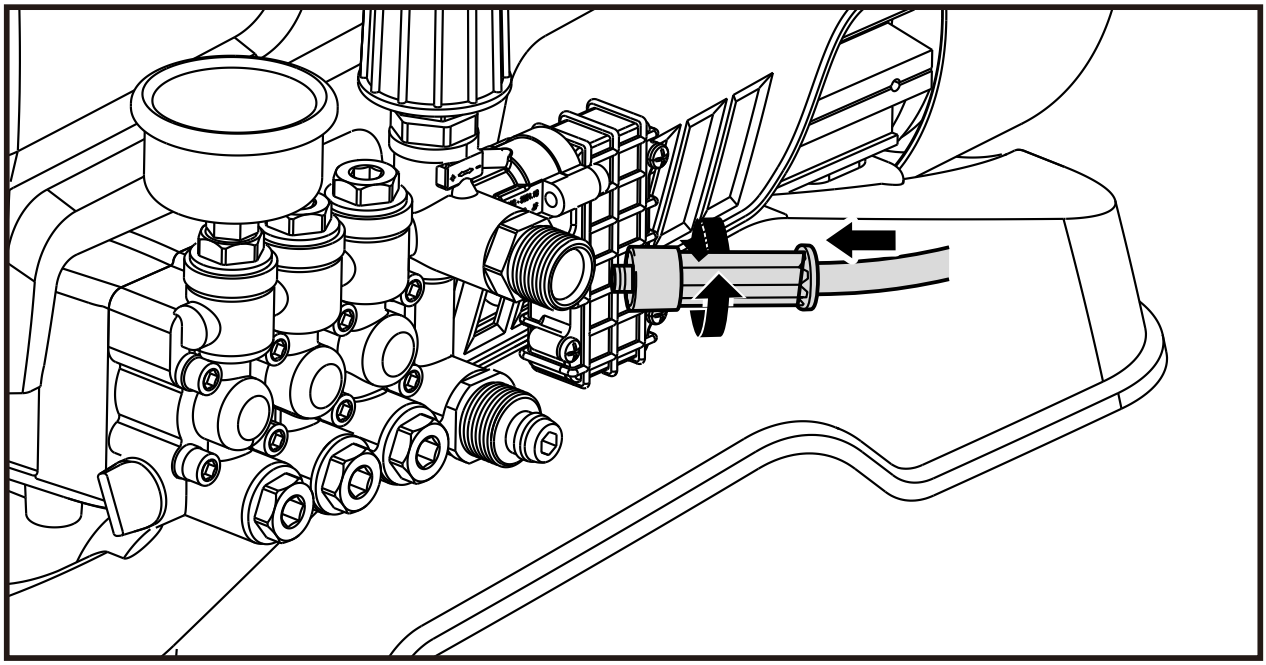

Obrázok 5. Pripojenie hadice k výstupu vody.

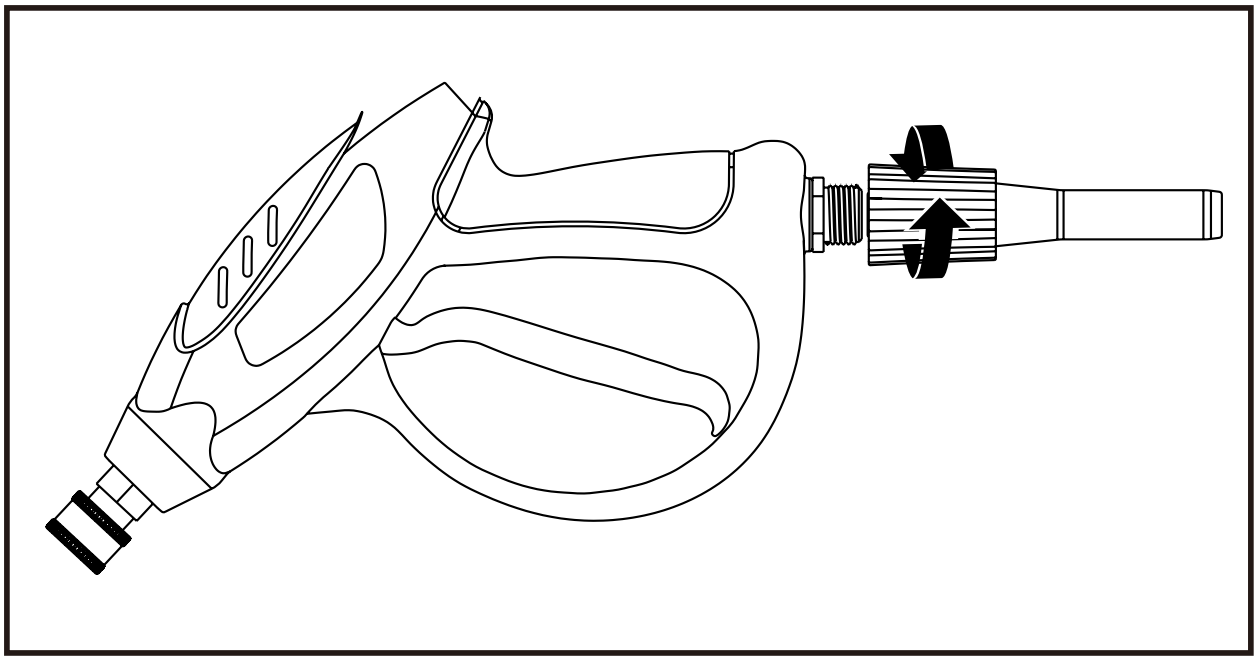

Obrázok 6. Pripojenie hadice k striekacej pištoli.

Prívod vody

01 Pripojte vstupnú hadicu k vstupu vody na tlakovom čističi. V spoji musí byť gumové tesnenie.

02 Druhý koniec hadice pripojte k vodovodnému kohútiku alebo naň namontujte vstupný filter a ponorte ho do nádrže s vodou. Hladina vody v nádrži nesmie byť nižšie ako tlakový čistič.

03 Skontrolujte tesnosť spojov. Pri napájaní z vodovodného kohútika otvorte prívod vody.

Odvzdušnenie

01 Striekaciu pištoľ nechajte bez trysky a otočným regulátorom tlaku nastavte najnižší tlak.

02 Pripojte napájanie a stlačte spúšť striekacej pištole, potom zapnite tlakový čistič hlavným vypínačom.

03 Držte spúšť, kým voda nezačne vytekať rovnomerným prúdom. Pri napájaní z nádrže po začatí výtoku pokračujte v odvzdušňovaní 1 min.

04 Vypnite tlakový čistič, odpojte napájanie a stlačte spúšť striekacej pištole, aby sa uvoľnil tlak v hadici.

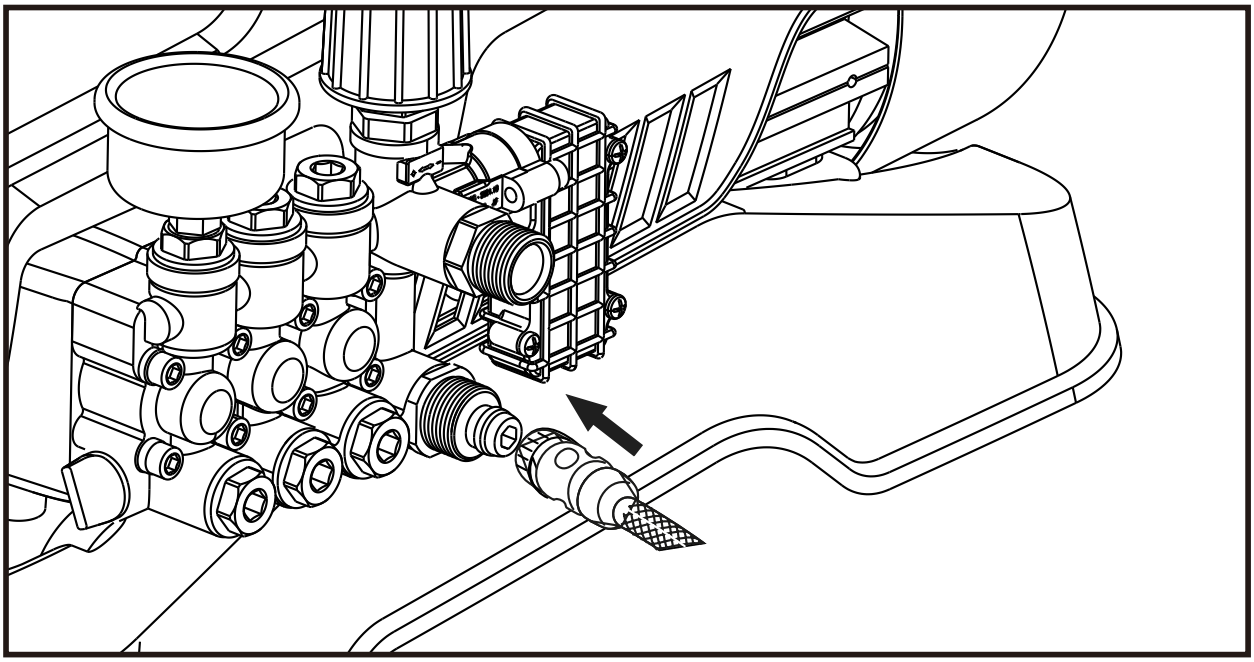

Obrázok 7. Pripojenie vstupnej hadice.

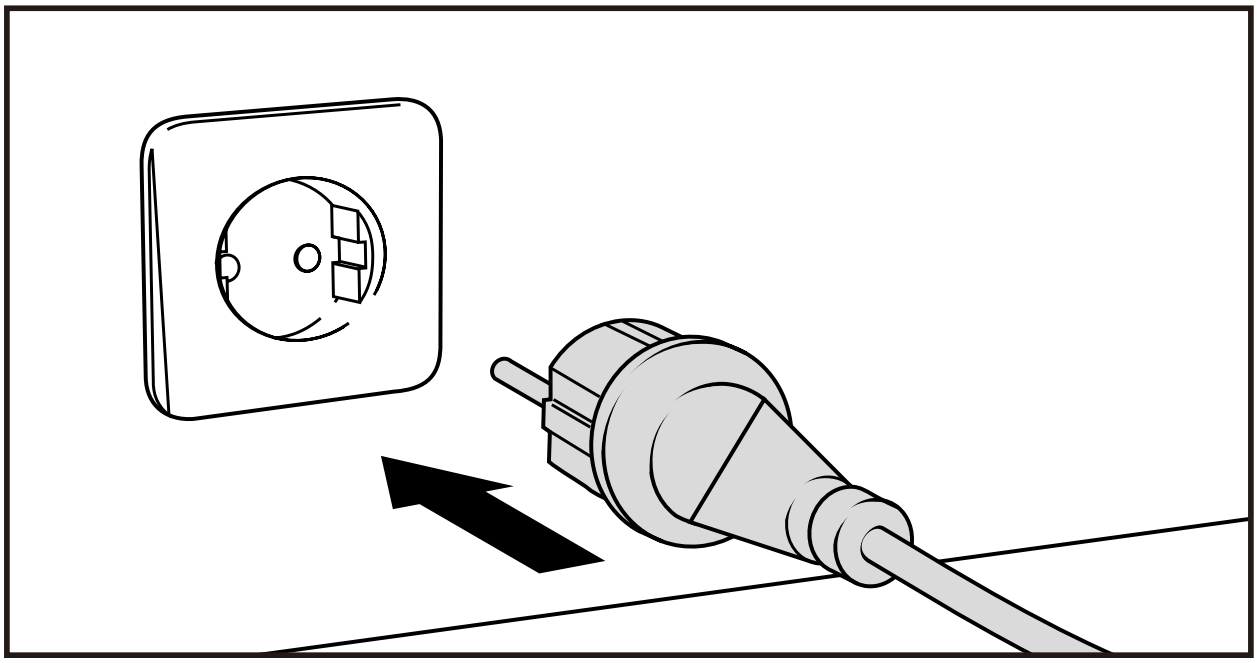

Obrázok 8. Pripojenie napájania.

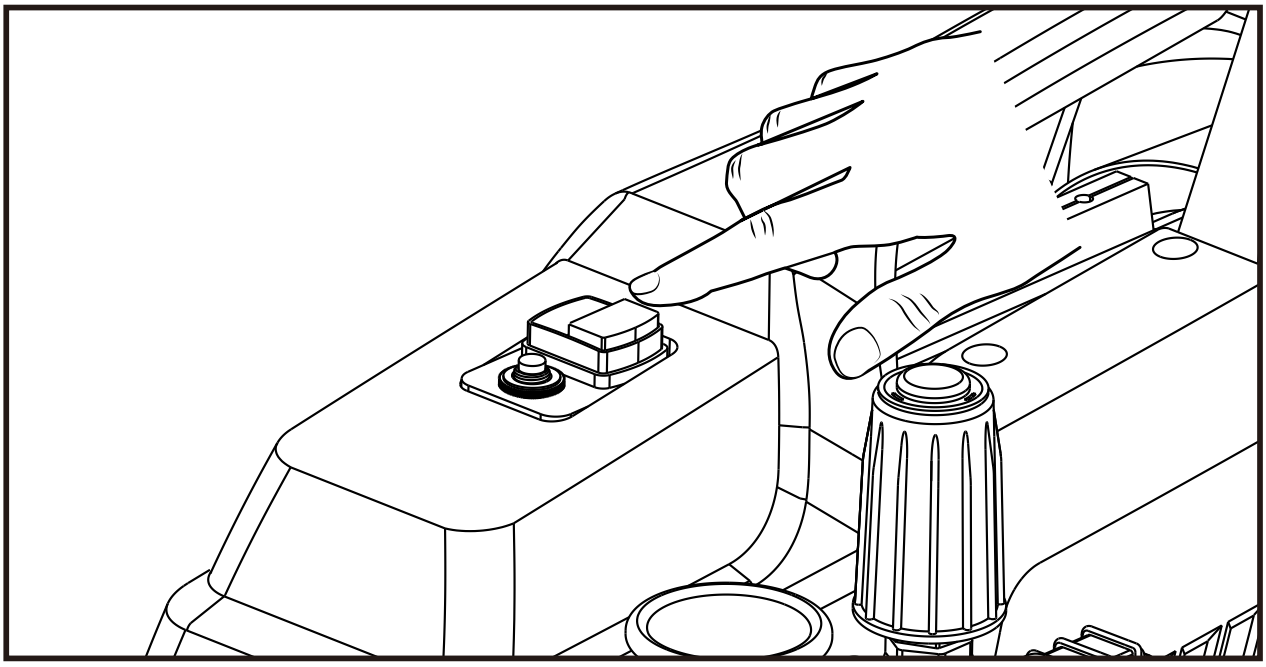

Obrázok 9. Zapnutie tlakového čističa.

Spôsob použitia

VAROVANIE

Pred montážou alebo výmenou trysky vypnite tlakový čistič, odpojte napájanie a stlačte spúšť striekacej pištole, aby sa uvoľnil tlak v hadici.

UPOZORNENIE

Po uvoľnení spúšte sa prepadový ventil automaticky otvorí a čerpadlo pracuje vo vnútornom obehu. Teplota vody v čerpadle stúpa - tlakový čistič nenechávajte v tomto stave dlhšie ako 3 min.

01 Po odvzdušnení a zastavení tlakového čističa namontujte predlžovací nástavec a zvolenú trysku 0°, 15° alebo 25°. Sústredený prúd používajte na silnejšie znečistenie a širší na väčšie plochy.

02 Pripojte napájanie a stlačte spúšť striekacej pištole, potom zapnite tlakový čistič hlavným vypínačom. Tlak zvoľte podľa znečistenia a čistenej plochy; regulujte ho otočným regulátorom a sledujte pritom manometer.

03 Počas čistenia držte trysku vo vzdialenosti do 10 cm od čistenej plochy. So zväčšujúcou sa vzdialenosťou sila prúdu klesá.

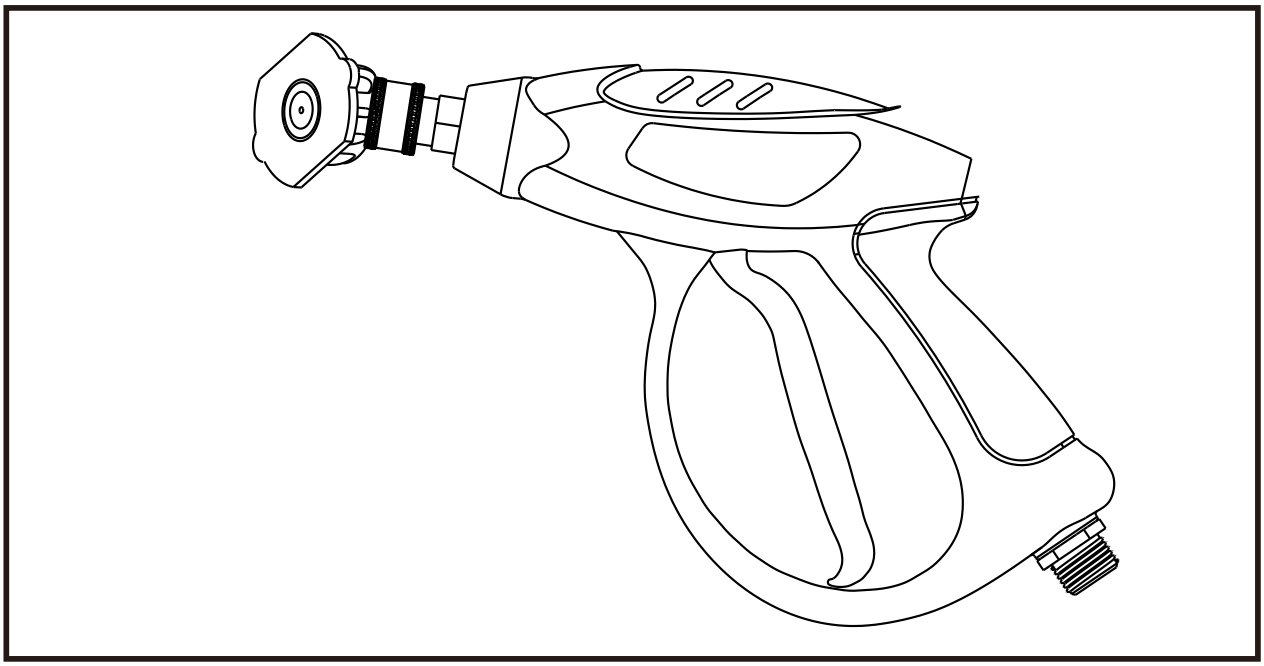

Obrázok 10. Montáž trysky.

Kvapky vody z odtokového otvoru telesa čerpadla sú počas prevádzky normálnym javom.

Ukončenie práce

Vypnite tlakový čistič, odpojte napájanie a stlačte spúšť striekacej pištole, aby sa uvoľnil tlak v hadici. Pred odložením vypustite vodu z čerpadla.

Údržba

Údržbu vykonávajte iba vtedy, ak máte príslušné školenie a náradie.

Čistenie po použití

- Kryt očistite mäkkou kefou alebo handričkou. Na čistenie krytu nepoužívajte vodu, alkohol, benzín, rozpúšťadlá, žieravé látky, silné čistiace prostriedky ani leštiace prostriedky. Zabráňte vniknutiu chemických prostriedkov do vnútra tlakového čističa.
- Odstráňte nečistoty, najmä z vetracích otvorov. Pravidelne odstraňujte nečistoty zo sitka vstupného filtra.
- Skontrolujte priechodnosť trysiek a stav striekacej pištole.

Vyprázdnenie čerpadla

> **UPOZORNENIE**
> Pri vyprázdňovaní nespúšťajte motor na dlhšie ako niekoľko sekúnd. Dlhší chod nasucho môže poškodiť čerpadlo.

01 Pri vypnutom tlakovom čističi, odpojenom napájaní a uvoľnenom tlaku zatvorte vodovodný kohútik, ak ho používate, a odpojte vstupnú hadicu od tlakového čističa.

02 Pripojte napájanie a spustite motor hlavným vypínačom na niekoľko sekúnd bez prívodu vody.

03 Vypnite tlakový čistič, odpojte napájanie a stlačte spúšť striekacej pištole, aby ste odstránili zvyšnú vodu.

Kontrola a výmena oleja

Pred každým použitím skontrolujte hladinu oleja. Olej má siahať do polovice priezoru hladiny oleja. Prvú výmenu vykonajte po 20 h prevádzky nového tlakového čističa a ďalšie každých 200 h.

01 Pri vypnutom a od napájania odpojenom tlakovom čističi odskrutkujte uzáver plniaceho otvoru oleja a vypúšťaciu zátku a vypustite použitý olej.

02 Olejovú komoru niekoľkokrát prepláchnite čistým petrolejom, ktorý nalejte cez plniaci otvor oleja a vypustite cez vypúšťací otvor oleja. Po vyprázdnení komory dotiahnite vypúšťaciu zátku.

03 Cez plniaci otvor oleja naplňte olejovú komoru motorovým olejom 15W-40 triedy API CD a dotiahnite uzáver plniaceho otvoru oleja.

Po údržbe

01 Namontujte späť odmontované príslušenstvo, skontrolujte tesnosť spojov a stav hadíc a káblov.

02 Pripojte tlakový čistič k vode a napájaniu podľa časti „PRIPOJENIE“ a vykonajte krátku skúšku prevádzky.

Riešenie problémov

Problém	Možná príčina	Spôsob riešenia
Tlakový čistič sa nespustí	Chýba napájanie	Skontrolujte napájanie.
Tlakový čistič sa nespustí	Nesprávne napájacie napätie	Skontrolujte, či je napájacie napätie v rozsahu menovitého napätia ±5 %.
Tlakový čistič sa nespustí	Príliš nízka teplota okolia	Preneste tlakový čistič na teplejšie miesto (5–40 °C).
Nízky tlak alebo čerpadlo nečerpá vodu	Vzduch vo vodnom vedení	Vypnite tlakový čistič, odpojte napájanie a stlačte spúšť striekacej pištole, aby sa uvoľnil tlak v hadici. Odpojte predlžovací nástavec a potom pri pripojenom prívode vody pripojte napájanie, stlačte spúšť a spustite tlakový čistič na niekoľko sekúnd, aby sa odstránil vzduch.
Nízky tlak alebo čerpadlo nečerpá vodu	Zablokovaný vstup vody	Vyčistite vstupný filter.
Nízky tlak alebo čerpadlo nečerpá vodu	Nečistoty vnútri systému	Opravu zverte servisu - požiadavku podajte na wipcool.pl/serwis.
Úniky vody	Príliš voľný spoj	Skontrolujte a dotiahnite spoj.
Úniky vody	Poškodené gumové tesnenie	Vymeňte gumové tesnenie.
Hlučná prevádzka	Nasávanie vzduchu	Skontrolujte hladinu vody a vstupnú hadicu.
Hlučná prevádzka	Poškodenie vnútorných dielov	Vypnite tlakový čistič. Opravu zverte servisu - požiadavku podajte na wipcool.pl/serwis.

Ak motor po dlhom odstavení bzučí, ale neotáča sa, okamžite vypnite tlakový čistič. Opravu zverte servisu - požiadavku podajte na wipcool.pl/serwis.

Použité elektrické a elektronické zariadenia

01



Symbol prečiarknutého koša znamená, že použité zariadenie sa nesmie vyhadzovať spolu s iným odpadom.

Podľa platných predpisov o použitých elektrických a elektronických zariadeniach sa výrobky označené symbolom triedeného zberu nesmú vyhadzovať spolu s iným komunálnym odpadom. Elektronické výrobky, ktoré neprejdú triedeným zberom, môžu byť vzhľadom na obsah škodlivých látok nebezpečné pre životné prostredie a ľudské zdravie. Správny triedený zber použitých elektrických a elektronických zariadení predchádza negatívnym vplyvom na životné prostredie.

Odovzdaním použitého zariadenia na zbernom mieste používateľ prispieva k jeho opätovnému použitiu, recyklácii a zhodnoteniu.

Recyklácia - jedna z metód ochrany životného prostredia. Proces získavania látok z odpadu, ktoré možno opätovne použiť ako suroviny.

Zhodnocovanie odpadu - využitie odpadu, ktorý stratil úžitkovú hodnotu, ako druhotnej suroviny, napr. plastov, papiera a lepenky; hovorovo aj jeho zneškodnenie.

Informácie o systéme zberu použitých elektrických a elektronických zariadení

- Použité elektrické a elektronické zariadenia je zakázané vyhadzovať spolu s iným odpadom.
- Je zakázané zbierať nekompletné elektrické a elektronické zariadenia a diely z použitých zariadení.
- Distribútor, ktorý dodáva kupujúcemu zariadenie určené pre domácnosti, je povinný bezplatne prevziať použité zariadenie z domácnosti na mieste dodania, ak je použité zariadenie rovnakého druhu a plní rovnakú funkciu ako dodané zariadenie.
- Používateľ môže odovzdať použité zariadenie zberateľovi použitých zariadení, spracovateľskému podniku alebo subjektu zabezpečujúcemu zber komunálneho odpadu na území obce.
- Informácie o zberných miestach sú dostupné na stránkach BIP maršalských úradov a mestských a obecných úradov.

Servis a dokumenty

Pred podaním servisnej požiadavky si pripravte:

- Model - je uvedený na štítku zariadenia a na faktúre.
- Sériové číslo - ak chýba, uveďte číslo výroby (napr. 11/2025), ktoré sa najčastejšie nachádza na spodnej strane zariadenia.
- Doklad o kúpe - faktúra alebo pokladničný doklad od autorizovaného distribútora.
- Opis poruchy - čo sa deje, odkedy a za akých podmienok.

Servisnú požiadavku môžete odoslať na wipcool.pl/serwis. Nájdete tam aj záručné podmienky.

WIPCOOL®
TWÓJ KLUCZ DO KOMFORTU

SERVIS A DOKUMENTY

C110T · Návod na obsluhu

ÚDAJE O VYDANÍ

Model *Model*	**C110T**
Vydanie *Edition*	**05.11.2026 · SK**
Výrobca *Manufacturer*	**Zhejiang Wipcool Refrigeration Equipment Co., Ltd.**
Splnomocnený zástupca v Poľsku *Authorised representative*	**4REF sp. z o.o., ul. gen. Władysława Andersa 38, 15-113 Białystok**

wipcool.eu

- návod online a ďalšie jazyky
- katalógový list a vyhlásenie o zhode
- servis a požiadavky

Označenie CE potvrdzuje deklarovanú zhodu s požiadavkami EÚ. Prečiarknutá nádoba: použité zariadenie nevyhadzujte do komunálneho odpadu.