WIPCOOL®
TWÓJ KLUCZ DO KOMFORTU

NÁVOD NA OBSLUHU · SLOVENČINA

CT370

Čistič rúrok výmenníkov tepla

Pred použitím si prečítajte návod. Uschovajte ho pri zariadení počas celej doby používania.



Prečítajte si návod
Bezpečnostné pravidlá a pripojenie pred prvým spustením.

Servis a záruka
Servisné požiadavky a záručné podmienky na wipcool.eu.

Dokumenty online
Návod, katalógový list a vyhlásenie o zhode na wipcool.eu.

OBSAH

Ako používať návod

Nájdite potrebnú kapitolu. Čísla vpravo sú strany tejto brožúry.

01	Návod na obsluhu Wipcool CT370	3
02	Všeobecné informácie	3
03	Symboly a spôsoby zápisu	3
04	Bezpečnostné informácie	4
05	Technické údaje	6
06	Schéma zariadenia	7
07	Obsah súpravy	8
08	Preprava a skladovanie	9
09	Použitie	9
10	Pripojenie	10
11	Spôsob použitia	11
12	Údržba	12
13	Riešenie problémov	12
14	Odpad z elektrických a elektronických zariadení	14
15	Servis a dokumenty	15

VÝZNAM SYMBOLOV



Triedený zber OEEZ

Použité zariadenie nevyhadzujte do komunálneho odpadu.



Označenie CE

Vyhlásenie výrobcu o zhode s požiadavkami EÚ.



Prečítajte si návod

Pravidlá bezpečnosti a obsluhy pred začatím práce.

Návod na obsluhu Wipcool CT370

Wipcool CT370 slúži na mechanické čistenie rúrok výmenníkov tepla v chladiacich a klimatizačných systémoch. Pružný hriadeľ s kefou odstraňuje usadeniny z vnútra rúrok.

Návod na obsluhu je neoddeliteľnou súčasťou výrobku. Dôkladne si prečítajte tento návod a dôsledne dodržiavajte všetky pokyny.

Všeobecné informácie

Výrobky Wipcool sú určené na profesionálne použitie kvalifikovanými technikmi z odvetvia chladenia a klimatizácie. Wipcool ako výrobca stanovuje, že naše zariadenia by mali obsluhovať výlučne osoby s príslušnou kvalifikáciou a školením.

- Pri používaní čističa rúrok výmenníkov tepla Wipcool CT370 dodržiavajte všetky miestne bezpečnostné predpisy a všeobecné bezpečnostné normy.
- Návod na obsluhu by sa mal uchovávať v blízkosti zariadenia, aby k nemu mal personál kedykoľvek ľahký prístup.
- Pred použitím by sa mal kvalifikovaný personál dôkladne oboznámiť s návodom na obsluhu a porozumieť všetkým pokynom v ňom uvedeným.
- Výrobca nezodpovedá za škody spôsobené nesprávnym používaním, nedodržaním návodu na obsluhu, nedostatočnou kvalifikáciou personálu alebo akýmikoľvek neschválenými úpravami zariadenia.
- Platia všeobecné predajné podmienky uvedené v predajných dokladoch.

Symboly a spôsoby zápisu

Značky a označenia použité na zariadení a v návode:

01



Výstraha - prečítajte si text v rámčeku vedľa značky.

02



Nebezpečné napätie - riziko úrazu elektrickým prúdom.

03



Výstraha pred horľavými materiálmi.

04



Pred začatím práce sa dôkladne oboznámte so všetkými bezpečnostnými a inštalačnými pokynmi.

05

CE

Označuje, že výrobok spĺňa zdravotné, bezpečnostné a environmentálne normy platné v Európskej únii.

06 **RoHS** Výrobok spĺňa požiadavky na obmedzenie používania nebezpečných látok.

07



Zariadenie nevyhadzujte do domového odpadu.

Bezpečnostné informácie

Pracovisko a obsluha

- Udržiavajte pracovisko čisté a zabezpečte dobré osvetlenie. Deti, okolostojace osoby a zvieratá držte mimo pracovného priestoru.
- Nepracujte, ak ste unavení alebo pod vplyvom alkoholu, drog či liekov obmedzujúcich schopnosť pracovať.
- Udržiavajte stabilný postoj a rovnováhu, najmä na nerovnom povrchu; príliš sa nenaťahujte.

- Používajte ochranné okuliare. Ostatné ochranné prostriedky zvoľte podľa rizík na pracovisku.
- Nenechávajte zariadenie v prevádzke bez dozoru. Pred opustením pracoviska odpojte napájanie.

VAROVANIE
Zariadenie nepoužívajte vo výbušnom prostredí ani v prítomnosti horľavých kvapalín, plynov alebo prachu. Nepoužívajte horľavé ani výbušné kvapaliny, ako sú benzín, vykurovací olej alebo petrolej.

Pohyblivé časti

VAROVANIE
Vlasy, odev a rukavice držte mimo pohyblivých častí. Nenoste voľný odev ani šperky; dlhé vlasy si zaistite. Nepribližujte sa k otáčajúcemu sa hriadeľu a nesmerujte ho na ľudí ani zvieratá.

- Používajte iba príslušenstvo odporúčané pre CT370.
- Pred každým použitím skontrolujte stav hriadeľa, kief a káblov, ich upevnenie a tesnosť spojov. Skontrolujte, či pohyblivé časti nie sú zablokované, poškodené alebo nesprávne nastavené.
- Nespúšťajte neúplné ani poškodené zariadenie. Ak nožný spínač nezapína alebo nevypína pohon, prestaňte zariadenie používať.

VAROVANIE
Pred nastavovaním, výmenou príslušenstva, údržbou, kontrolou porúch a odpojením prívodnej hadice alebo hriadeľa vytiahnite zástrčku zo zásuvky a uzavrite prívod vody.

Elektrické napájanie

VAROVANIE
Zariadenie pripojte k správne uzemnenej zásuvke, ktorá zodpovedá požiadavkám zariadenia a miestnym elektrotechnickým predpisom. Neodstraňujte ochranný vodič, neupravujte zástrčku a nepoužívajte žiadne adaptéry zástrčky. Ak máte pochybnosti o uzemnení, nechajte inštaláciu skontrolovať kvalifikovaným elektrikárom.

- Používajte iba nepoškodené trojžilové predlžovacie káble s ochranným vodičom, určené na vonkajšie použitie. Ich prierez zvoľte podľa dĺžky a zaťaženia; príliš malý prierez spôsobuje pokles napätia, stratu výkonu a prehrievanie.
- Pred použitím skontrolujte kábel, zástrčku a predlžovací kábel. Poškodený kábel bezodkladne vymeňte.
- Napájanie odpájajte uchopením za zástrčku. Neťahajte za kábel a neprenášajte zariadenie za kábel. Neprechádzajte zariadením po kábli.

- Chráňte kábel pred olejom, ostrými hranami, horúcimi povrchmi a pohyblivými časťami. Počas prevádzky zariadenia sa vyhýbajte kontaktu tela s uzemnenými povrchmi.
- Nevystavujte zariadenie dažďu. Umiestnite ho na suché miesto a chráňte ho pred vodou vytekajúcou z čistených rúrok. Kryt nepolievajte vodou pod tlakom.

Voda a pracovné podmienky

- Cez zariadenie púšťajte čistú vodu. Zariadenie nepoužívajte bez vstupného filtra. Nečistoty môžu zablokovať čerpadlo, znížiť tlak alebo zastaviť prietok vody.
- Zariadenie nepoužívajte na čistenie predmetov s teplotou vyššou ako 79 °C.
- Ak zariadenie nefunguje správne, bolo poškodené alebo zaliate vodou, prestaňte ho používať. Zariadenie neopravujte svojpomocne. Opravu zverte servisu - požiadavku podajte na wipcool.pl/serwis. Na opravu sa používajú iba náhradné diely totožné s originálnymi.

Technické údaje

Parameter	Hodnota
Model	CT370
Napájanie	230 V~ / 50–60 Hz
Príkon	370 W
Otáčky hriadeľa	860 ot./min
Dĺžka hriadeľa	7,6 m
Priemer hriadeľa	12 mm
Dĺžka napájacieho kábla	4 m
Dĺžka prívodnej hadice	2 m
Kefy	1/2"–1"; 18 ks (2 súpravy)
Trieda ochrany	I
Hmotnosť zariadenia	24 kg
Rozmery zariadenia (dĺž. × šír. × výš.)	465 × 275 × 528 mm
Prevádzková teplota	5–40 °C
Skladovacia teplota	5–40 °C

Schéma zariadenia



Obrázok 1. Konštrukcia zariadenia - prvky 1–10.

Č.	Názov
1	Odkladací priestor na kefy
2	Pružný hriadeľ
3	Ventilátor
4	Nožný spínač
5	Vypínač napájania
6	Napájací kábel
7	Poistka
8	Ručný spínač hriadeľa
9	Prípojka nožného spínača
10	Vstup vody

Jadro hriadeľa je jeho vnútorná otáčajúca sa časť; obklopuje ho ochranný obal. Spojka pohonu a samonasávacie čerpadlo sú vnútornými časťami zariadenia.

Rozmery zariadenia

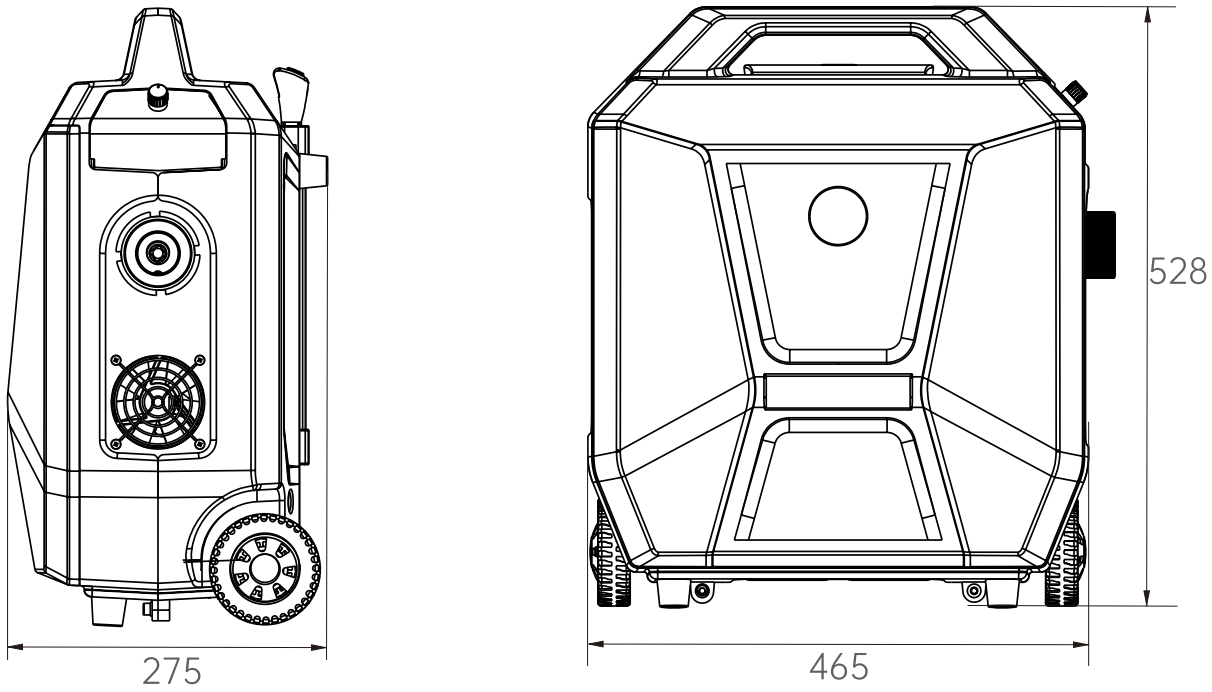

Obrázok 2. Rozmery zariadenia v mm.

Obsah súpravy

- Zariadenie CT370 s napájacím káblom 4 m.
- Pružný hriadeľ 12 mm s dĺžkou 7,6 m.
- Dve súpravy kief - spolu 18 ks.
- Nožný spínač.
- Prívodná hadica 2 m so vstupným filtrom.
- Mosadzná spojka a plastová spojka.
- Taška na príslušenstvo.
- Návod na obsluhu.

Po rozbalení skontrolujte úplnosť a stav súpravy. Chýbajúce diely alebo poškodenia pri preprave oznámte predajcovi.

Veľkosti kief

Veľkosť v palcoch	Metrický rozmer podľa výrobcu [mm]
1/2"	12,7

Veľkosť v palcoch	Metrický rozmer podľa výrobcu [mm]
9/16"	14,3
5/8"	15,9
11/16"	17,5
3/4"	19,1
13/16"	20,6
7/8"	22,1
15/16"	23,8
1"	25,4

Preprava a skladovanie

Preprava

- Zariadenie prepravujte v pôvodnom obale. Nehádžte ho; chráňte ho pred otrasmi, nadmernými vibráciami, vlhkosťou, prachom a extrémnymi teplotami.
- Počas prepravy zaistite zariadenie proti prevráteniu a posúvaniu.

Skladovanie

Chráňte zariadenie pred mrazom. Voda zamrznutá v čerpadle môže poškodiť hlavu a motor.

- Zariadenie skladujte vo vodorovnej polohe, v suchej, dobre vetranej miestnosti pri teplote 5–40 °C, mimo priameho slnečného žiarenia a zdrojov tepla.
- Mokrý hriadeľ neuzatvárajte do tašky a neohýbajte ho do ostrých oblúkov.
- Zariadenie skladujte mimo dosahu detí a nezaškolených osôb.

Použitie

Zariadenie odstraňuje vodný kameň a usadeniny z rúrok kondenzátorov a výparníkov v jednotkách na chladenie vody. Znečistený kondenzátor nemusí dosahovať plný chladiaci výkon alebo môže pracovať pri vyššom tlaku.

Vodu možno privádzať z vodovodného kohútika alebo nasávať z nádrže.

Pripojenie

01 Vytiahnite zástrčku zo zásuvky. Prívod vody z kohútika nechajte uzavretý až do dokončenia pripájania.

02 Pripojte nožný spínač k prípojke (poz. 9).

03 Pripojte prívodnú hadicu k vstupu vody (poz. 10). Druhý koniec umiestnite do nádrže s čistou vodou alebo ho pripojte ku kohútiku. Uistite sa, že prívod vody je priechodný a vstupný filter je čistý.

04 Upevnite pružný hriadeľ do rýchlospojky zariadenia. Skontrolujte osadenie jadra a pevné upevnenie hriadeľa.

05 Vyberte kefu podľa priemeru čistenej rúrky a upevnite ju na koniec hriadeľa.



Obrázok 3. Panel prípojok CT370: vstup vody vľavo dole, prípojka nožného spínača vpravo dole.



Obrázok 4. Nasávanie vody z nádrže.

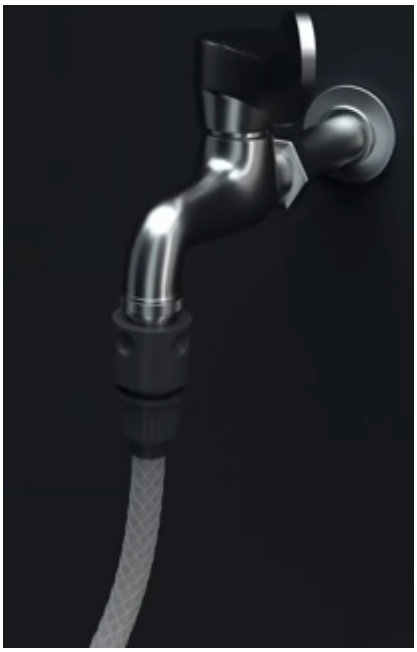

Obrázok 5. Pripojenie hadice ku kohútiku.

Spôsob použitia

> **VAROVANIE**
> Hriadeľ nespúšťajte voľne mimo rúrky.

01 Zariadenie stabilne umiestnite a hriadeľ položte tak, aby sa o nič nezachytával. Upevnenú kefu zasuňte do čistenej rúrky.

02 Pri prívode vody z kohútika otvorte prívod vody.

03 Pripojte zariadenie k napájaniu a zapnite ho vypínačom napájania. Na spúšťanie a zastavovanie pohonu používajte nožný spínač; skontrolujte, či sa hriadeľ správne otáča.

04 Pomaly posúvajte hriadeľ hlbšie do rúrky. Voda pretekajúca hriadeľom vyplavuje nečistoty.

05 Pri väčšom znečistení pohybujte hriadeľom dopredu a dozadu; kefu nevtláčajte silou.

Ukončenie práce

01 Zastavte pohon a vypnite zariadenie. Vytiahnite zástrčku zo zásuvky a uzavrite prívod vody, potom vyberte kefu z rúrky.

02 Odpojte prívodnú hadicu a hriadeľ. Odstráňte vodu z hriadeľa, aby ste zabránili korózii.

03 Vyčistite kefy a vstupný filter. Pred uložením osušte všetky časti.

Údržba

Všeobecné pokyny

> **VAROVANIE**
> Pred čistením a údržbou odpojte napájanie a uzavrite prívod vody.

Kryt čistite mäkkou kefou alebo handričkou bez použitia vody. Nepoužívajte alkohol, benzín, rozpúšťadlá, žieraviny ani silné čistiace prostriedky.

Postup údržby

01 Odstráňte vstupný filter z prívodnej hadice a vyčistite jeho sitko. Odstráňte nečistoty z konca hriadeľa s kefou a z vetracích otvorov.

02 Skontrolujte, či hriadeľ a jeho ochranný obal nie sú opotrebované, narezané alebo netesné. Opotrebovaný hriadeľ vymeňte.

03 Namontujte vstupný filter a ostatné odstránené časti. Skontrolujte upevnenia, stav zariadenia, príslušenstva a napájacieho kábla.

04 Pripojte zariadenie a skontrolujte jeho činnosť v poradí uvedenom v časti „SPÔSOB POUŽITIA“. Ak nefunguje správne, zastavte ho, odpojte napájanie a pred kontrolou alebo úpravou uzavrite prívod vody. Po úprave znovu skontrolujte činnosť.

Riešenie problémov

Pri poruchách vyžadujúcich servisnú opravu prestaňte zariadenie používať.

Problém	Možná príčina	Spôsob riešenia
Zariadenie nefunguje	Chýba napájanie	Skontrolujte pripojenie k napájaniu.
Zariadenie nefunguje	Nesprávne napätie	Skontrolujte, či napájacie napätie zodpovedá menovitému napätiu.

Problém	Možná príčina	Spôsob riešenia
Zariadenie nefunguje	Príliš nízka teplota okolia	Prerušte prácu a zabezpečte teplotu okolia v rozsahu 5–40 °C.
Voda vyteká spod základne	Netesnosť vodného okruhu	Skontrolujte prívodnú hadicu a spojky; dotiahnite uvoľnené spoje.
Voda vyteká spod základne	Netesné utesnenie v mieste vstupu hriadeľa do zariadenia	Skontrolujte miesto vstupu hriadeľa do zariadenia. Opravu zverte servisu - požiadavku podajte na wipcool.pl/serwis.
Zariadenie pracuje krátko alebo sa zastavuje	Zemný skrat	Prerušte prácu, odpojte napájanie a nechajte inštaláciu aj zariadenie skontrolovať kvalifikovaným personálom.
Zariadenie pracuje krátko alebo sa zastavuje	Prehriatie	Počkajte, kým zariadenie vychladne, a potom ho znovu spustite.
Motor pracuje, ale hriadeľ alebo kefa sa neotáča	Poškodená spojka pohonu	Opravu zverte servisu - požiadavku podajte na wipcool.pl/serwis.
Motor pracuje, ale hriadeľ alebo kefa sa neotáča	Prasknutý hriadeľ	Opravu zverte servisu - požiadavku podajte na wipcool.pl/serwis.
Žiadny alebo slabý prietok vody cez hriadeľ	Uzavretý prívod vody	Otvorte prívod vody.
Žiadny alebo slabý prietok vody cez hriadeľ	Obmedzená priechodnosť hadice	Skontrolujte prívodnú hadicu a odstráňte zalomenia alebo upchatie.
Žiadny alebo slabý prietok vody cez hriadeľ	Upchatý vstupný filter	Odpojte prívodnú hadicu a vyčistite sitko vstupného filtra.
Žiadny alebo slabý prietok vody cez hriadeľ	Príliš nízka teplota okolia	Zabezpečte teplotu okolia v rozsahu 5–40 °C.
Žiadny alebo slabý prietok vody cez hriadeľ	Poškodené samonasávacie čerpadlo	Opravu zverte servisu - požiadavku podajte na wipcool.pl/serwis.
Úniky na spojoch	Poškodené tesnenie	Skontrolujte utesnenie a vymeňte poškodené tesnenie.
Úniky na spojoch	Uvoľnený spoj	Skontrolujte spoj a dotiahnite ho.
Hlučná prevádzka	Nasávanie vzduchu	Skontrolujte hladinu vody v nádrži, ponorenie konca prívodnej hadice a stav hadice.

Problém	Možná príčina	Spôsob riešenia
Hlučná prevádzka	Poškodené vnútorné časti	Opravu zverte servisu - požiadavku podajte na wipcool.pl/serwis.
Nožný spínač nespúšťa alebo nezastavuje pohon	Nefunkčný nožný spínač	Prestaňte zariadenie používať. Opravu zverte servisu - požiadavku podajte na wipcool.pl/serwis.

Odpad z elektrických a elektronických zariadení

01



Symbol preškrtnutého odpadkového koša znamená, že použité zariadenie sa nesmie vyhadzovať spolu s iným odpadom.

Podľa platných predpisov o odpade z elektrických a elektronických zariadení sa výrobky označené symbolom triedeného zberu nesmú vyhadzovať spolu s iným komunálnym odpadom. Vzhľadom na obsah škodlivých látok môžu byť elektronické výrobky, ktoré sa nezbierajú oddelene, nebezpečné pre životné prostredie a zdravie ľudí. Správny triedený zber odpadu z elektrických a elektronických zariadení zabraňuje negatívnym vplyvom na životné prostredie.

Odovzdaním použitého zariadenia na zbernom mieste používateľ prispieva k jeho opätovnému použitiu, recyklácii a zhodnoteniu.

Recyklácia - jedna z metód ochrany životného prostredia. Proces získavania látok z odpadu, ktoré možno opätovne použiť ako suroviny.

Zhodnocovanie - využitie odpadu, ktorý stratil úžitkovú hodnotu, ako druhotných surovín, napr. plastov, papiera a lepenky (hovorovo aj jeho zničenie).

Informácie o systéme zberu odpadu z elektrických a elektronických zariadení

- Je zakázané vyhadzovať odpad z elektrických a elektronických zariadení spolu s iným odpadom.
- Je zakázané zbierať neúplné elektrické a elektronické zariadenia a časti pochádzajúce z použitých zariadení.
- Distribútor, ktorý kupujúcemu dodáva zariadenie určené pre domácnosti, je povinný bezplatne prevziať použité zariadenie z domácnosti v mieste dodania, ak je použité zariadenie rovnakého druhu a plní rovnakú funkciu ako dodané zariadenie.

- Používateľ môže odovzdať použité zariadenie: zberateľovi použitých zariadení, spracovateľskému zariadeniu alebo subjektu zabezpečujúcemu zber komunálneho odpadu na území obce.
- Informácie o zberných miestach sú dostupné na stránkach BIP maršalských úradov a mestských a obecných úradov.

Servis a dokumenty

Pred podaním požiadavky si pripravte:

- Model - je uvedený na štítku zariadenia a na faktúre.
- Sériové číslo - ak chýba, uveďte číslo výroby (napr. 11/2025), ktoré sa najčastejšie nachádza na spodnej strane zariadenia.
- Doklad o kúpe - faktúra alebo pokladničný doklad od autorizovaného distribútora.
- Opis poruchy - čo sa deje, odkedy a za akých podmienok.

Servisnú požiadavku môžete odoslať na wipcool.pl/serwis. Nájdete tam aj záručné podmienky.

WIPCOOL®
TWÓJ KLUCZ DO KOMFORTU

SERVIS A DOKUMENTY

CT370 · Návod na obsluhu

ÚDAJE O VYDANÍ

Model *Model*	**CT370**
Vydanie *Edition*	**05.11.2026 · SK**
Výrobca *Manufacturer*	**Zhejiang Wipcool Refrigeration Equipment Co., Ltd.**
Splnomocnený zástupca v Poľsku *Authorised representative*	**4REF sp. z o.o., ul. gen. Władysława Andersa 38, 15-113 Białystok**

wipcool.eu

- návod online a ďalšie jazyky
- katalógový list a vyhlásenie o zhode
- servis a požiadavky

Označenie CE potvrdzuje deklarovanú zhodu s požiadavkami EÚ. Prečiarknutá nádoba: použité zariadenie nevyhadzujte do komunálneho odpadu.