WIPCOOL®
TWÓJ KLUCZ DO KOMFORTU

NÁVOD NA OBSLUHU · SLOVENČINA

P12

Čerpadlo kondenzátu

Pred použitím si prečítajte návod. Uschovajte ho pri zariadení počas celej doby používania.



Prečítajte si návod
Bezpečnostné pravidlá a pripojenie pred prvým spustením.

Servis a záruka
Servisné požiadavky a záručné podmienky na wipcool.eu.

Dokumenty online
Návod, katalógový list a vyhlásenie o zhode na wipcool.eu.

OBSAH

Ako používať návod

Nájdite potrebnú kapitolu. Čísla vpravo sú strany tejto brožúry.

01	Návod na obsluhu Wipcool P12	3
02	Všeobecné informácie	3
03	Symboly a spôsoby zápisu	3
04	Bezpečnostné informácie	4
05	Technické údaje	5
06	Schéma zariadenia	7
07	Obsah balenia	8
08	Preprava a skladovanie	8
09	Použitie	9
10	Montáž	9
11	Pripojenie	11
12	Spôsob použitia	12
13	Údržba	13
14	Riešenie problémov	13
15	Použité elektrické a elektronické zariadenia	14
16	Servis a dokumenty	15

VÝZNAM SYMBOLOV



Triedený zber OEEZ

Použité zariadenie nevyhadzujte do komunálneho odpadu.



Označenie CE

Vyhlásenie výrobcu o zhode s požiadavkami EÚ.



Prečítajte si návod

Pravidlá bezpečnosti a obsluhy pred začatím práce.

Návod na obsluhu Wipcool P12

Čerpadlo kondenzátu Wipcool P12 slúži na odvádzanie kondenzátu z klimatizácií. Skladá sa zo samostatnej nádržky so snímačom hladiny a telesa čerpadla.

Návod na obsluhu je neoddeliteľnou súčasťou výrobku. Pozorne si prečítajte tento návod a dôsledne dodržiavajte všetky pokyny.

Všeobecné informácie

Výrobky Wipcool sú určené na profesionálne použitie kvalifikovanými technikmi v odvetví chladenia a klimatizácie. Wipcool ako výrobca stanovuje, že naše zariadenia smú obsluhovať iba osoby s príslušnou kvalifikáciou a zaškolením.

- Pri používaní čerpadla kondenzátu Wipcool P12 dodržiavajte všetky miestne bezpečnostné predpisy a všeobecné bezpečnostné normy.
- Návod na obsluhu by sa mal uchovávať v blízkosti zariadenia, aby k nemu mal personál kedykoľvek jednoduchý prístup.
- Pred začatím používania by sa mal kvalifikovaný personál dôkladne oboznámiť s návodom na obsluhu a porozumieť všetkým pokynom, ktoré obsahuje.
- Výrobca nezodpovedá za akékoľvek škody spôsobené nesprávnym používaním, nedodržaním návodu na obsluhu, nedostatočnou kvalifikáciou personálu alebo akýmikoľvek nepovolenými úpravami zariadenia.
- Platia všeobecné predajné podmienky uvedené v predajných dokladoch.

Symboly a spôsoby zápisu

Značky a označenia použité na zariadení a v návode:

01



Výstraha - prečítajte si text v rámčeku vedľa značky.

02



Nebezpečné napätie - riziko úrazu elektrickým prúdom.

03



Upozornenie - riziko poškodenia zariadenia alebo nesprávneho výsledku práce.

04



Pred začatím práce sa dôkladne oboznámte so všetkými bezpečnostnými a montážnymi pokynmi.

05



Označuje, že výrobok spĺňa normy na ochranu zdravia, bezpečnosť a ochranu životného prostredia platné v Európskej únii.

06 **RoHS** Výrobok spĺňa požiadavky na obmedzenie používania nebezpečných látok.

07



Čerpadlo nevyhadzujte do domového odpadu.

Bezpečnostné informácie

VAROVANIE
Pred montážou, údržbou alebo servisom odpojte napájanie čerpadla a klimatizácie.

- Poškodené čerpadlo neinštalujte.
- Čerpadlo nie je vodotesné. Nemontujte ho vonku ani na mieste, kde hrozí jeho zaliatie.
- Pod čerpadlo neumiestňujte elektrické zariadenia ani cenné predmety. Výpadok napájania alebo únik vody môžu spôsobiť škody.
- Prebytočnú časť napájacieho a alarmového kábla zviňte tak, aby sa pri montáži nepoškodila.
- Všetky spoje vodných hadíc zaistite sťahovacími páskami. Vyhnite sa zbytočnému spájaniu hadíc spojkami.

- Pred opätovným spustením klimatizácie odstráňte zvyšky chemických prostriedkov z lamiel výparníka.

UPOZORNENIE

Prítok kondenzátu nesmie prekročiť výkon čerpadla. Nadmerný prítok spôsobuje nepretržitú prevádzku a môže poškodiť motor, pričom náhly veľký prítok môže spôsobiť pretečenie.

Technické údaje

Parameter	Hodnota
Maximálny prietok	12 l/h
Max. sacia výška	2 m
Max. výtlačná výška čerpadla	7 m
Napájanie	230 V~ / 50 Hz
Objem nádržky	30 ml
Maximálny chladiaci výkon klimatizácie	približne 8,8 kW
Hladina hluku vo vzdialenosti 1 m	19 dB(A)
Teplota okolia počas prevádzky	5–50 °C
Teplota skladovania	5–50 °C
Alarmové kontakty	COM / NC
Sacia a výtlačná hadica	6 × 9 mm (vnútorný × vonkajší priemer)
Hmotnosť	0,63 kg
Rozmery telesa čerpadla	154 × 34 × 30 mm
Rozmery nádržky	85,5 × 33,3 × 39,5 mm

Výkon

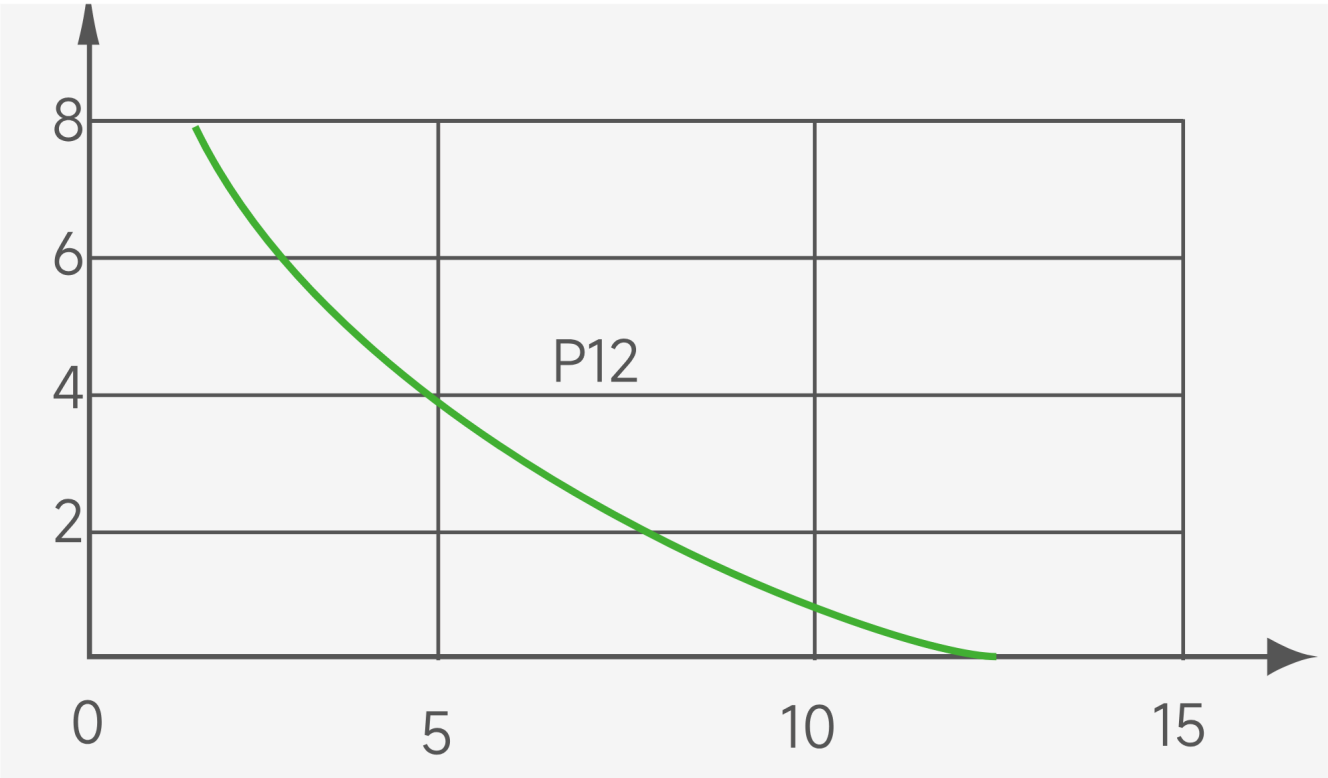

Obrázok 1. Výkonová charakteristika P12: maximálny prietok 12 l/h, max. výtlačná výška 7 m. Zvislá os: výtlačná výška [m]; vodorovná os: prietok [l/h].

Schéma zariadenia

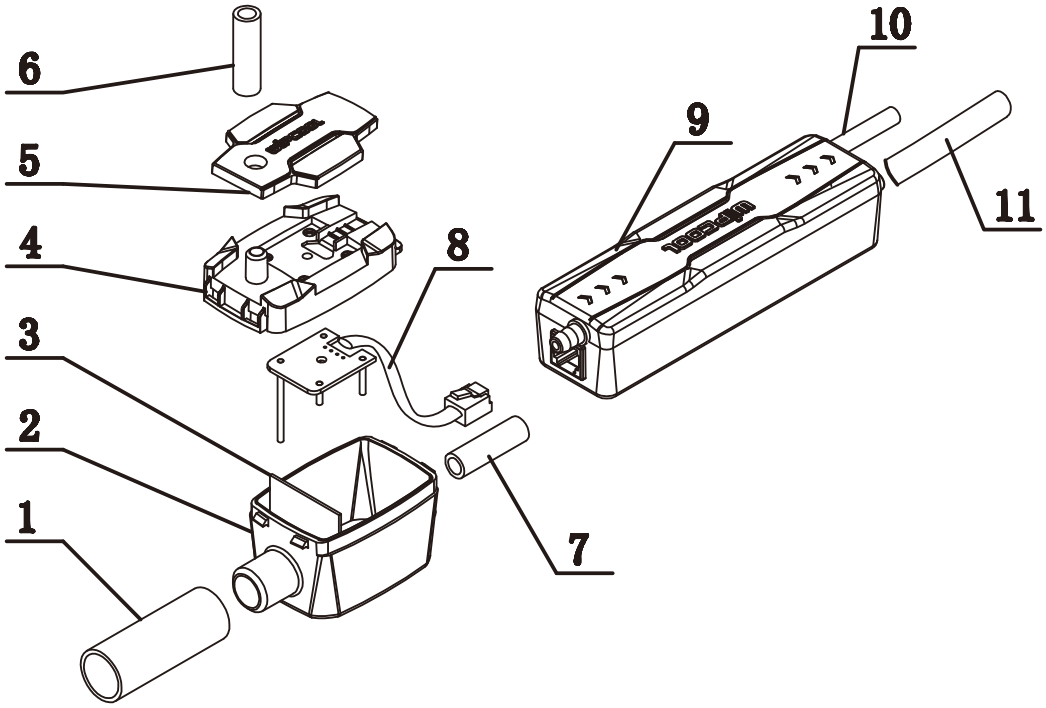

Obrázok 2. Súčasti čerpadla P12.

Č.	Názov
1	Prívodná hadica
2	Nádržka
3	Filter
4	Veko nádržky
5	Kryt veka
6	Odvzdušňovacia rúrka (priemer 6 mm)
7	Sacia hadica
8	Signálny kábel snímača hladiny
9	Teleso čerpadla
10	Napájací a alarmový kábel
11	Výtlačná hadica

Rozmery čerpadla

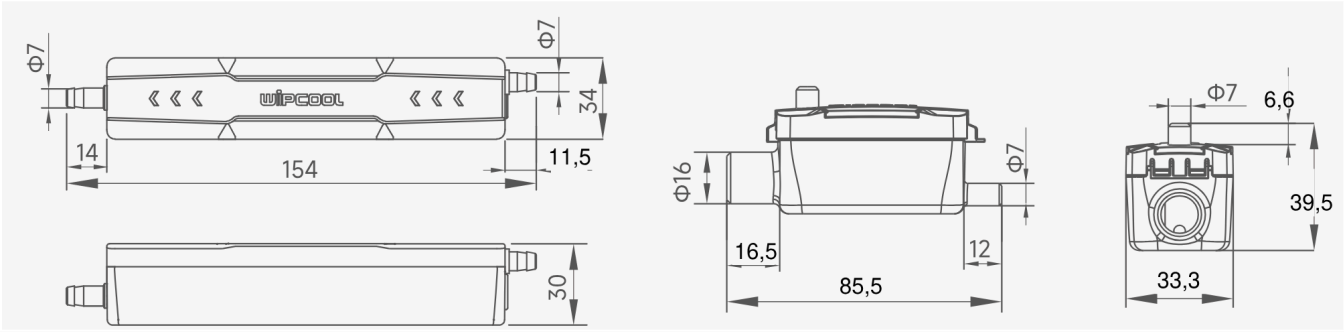

Obrázok 3. Rozmery telesa čerpadla a nádržky [mm].

Obsah balenia

Po vybalení skontrolujte úplnosť a stav balenia. Chýbajúce alebo poškodené časti nahláste predajcovi.

- Teleso čerpadla s nádržkou, filtrom, prívodnou hadicou, odvzdušňovacou rúrkou, sacou hadicou a signálnym káblom snímača hladiny.
- Sťahovacie pásky: 4 ks s dĺžkou 30 cm a 2 ks s dĺžkou 10 cm.
- Spojky 6 mm: 2 ks.
- Montážne samolepky na teleso čerpadla a nádržku: 2 ks.
- Gumová redukcia 25 × 16 mm.
- Gumová uhlová prípojka 16 mm.
- Napájací a alarmový kábel.

Výtlačná hadica 6 × 9 mm nie je súčasťou balenia.

Preprava a skladovanie

Preprava

- Čerpadlo prepravujte v pôvodnom obale. Nehádžte ním a chráňte ho pred otrasmi a nadmernými vibráciami.
- Zariadenie chráňte pred vlhkosťou, prachom a extrémnymi teplotami. Obal zabezpečte proti posúvaniu počas prepravy.

Skladovanie

Čerpadlo skladujte vo vodorovnej polohe na suchom, dobre vetranom mieste pri teplote 5–50 °C, mimo priameho slnečného žiarenia a zdrojov tepla.

Použitie

Čerpadlo slúži na odvádzanie kondenzátu zo splitových, kanálových a kazetových klimatizácií.

Montáž

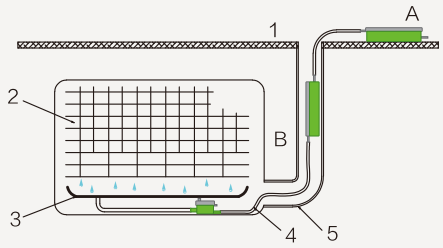

01 **Krok 1**

Vyberte miesto montáže telesa čerpadla: za vnútornou jednotkou, v žľabe alebo nad stropom. Teleso čerpadla možno namontovať vodorovne (A) alebo zvislo (B). Nádržka musí byť vždy vo vodorovnej polohe. Obrázok 4. Teleso čerpadla: A - vodorovne, B - zvislo. 1 - strop; 2 - výparník; 3 - vanička kondenzátu; 4 - nádržka; 5 - sacia hadica.

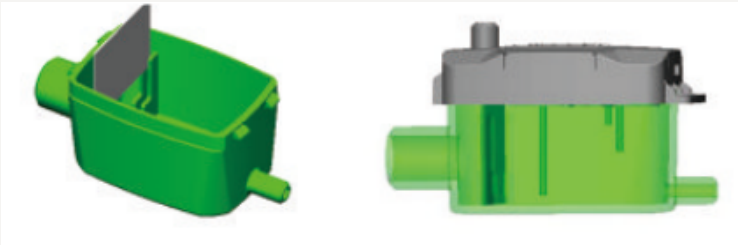

02 **Krok 2**

Skontrolujte, či sa snímač hladiny nachádza na pravej strane filtra. Osaďte filter a veko nádržky. Obrázok 5. Osadenie filtra a veka nádržky.

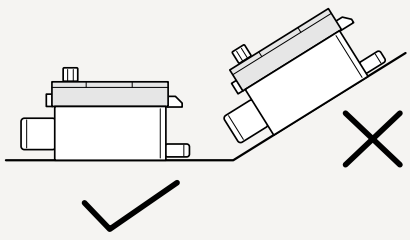

03 **Krok 3**

Nádržku umiestnite vodorovne a prívodnú hadicu tesne pripojte k odtoku kondenzátu z klimatizácie. Obrázok 6. Vodorovné umiestnenie nádržky.



04 **Krok 4**

Pripojte odvzdušňovaciu rúrku k odvzdušňovaciemu otvoru nádržky. Obrázok 7. Pripojenie odvzdušňovacej rúrky.

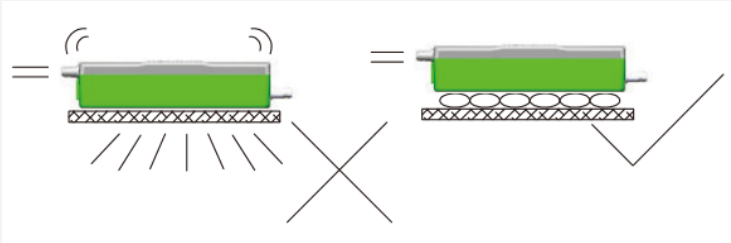

05 **Krok 5**

Upevnite teleso čerpadla vo vybranej polohe a nádržku vodorovne. Použite materiál tlmiaci vibrácie, aby čerpadlo pracovalo ticho. Obrázok 8. Upevnenie s tlmením vibrácií.

06 **Krok 6**

Skontrolujte smer prietoku vyznačený šípkami na telese čerpadla.

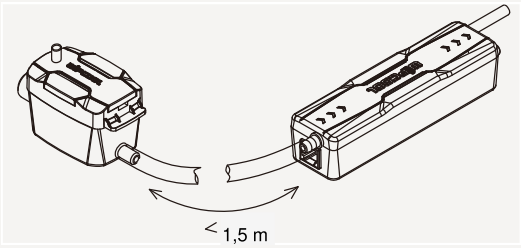

07 **Krok 7**

Spojte nádržku s telesom čerpadla silikónovou sacou hadicou 6 × 9 mm a zaistite ju sťahovacími páskami. Sacia hadica musí byť kratšia ako 1,5 m. Obrázok 9. Spojenie nádržky s telesom čerpadla.

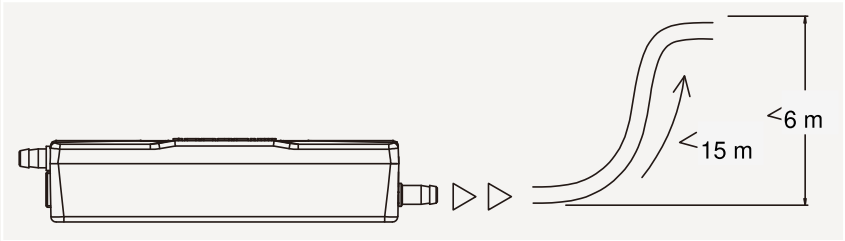

08 **Krok 8**

Pripojte výtlačnú hadicu 6 × 9 mm k výstupu telesa čerpadla a zaistite ju sťahovacou páskou. Maximálna výtlačná výška čerpadla je 7 m, ale v inštalácii musí byť výtlačná výška menšia ako 6 m. Dĺžka výtlačnej hadice musí byť menšia ako 15 m. Obrázok 10. Výtlačná hadica: dĺžka menej ako 15 m, výška menej ako 6 m.

Pripojenie

VAROVANIE

Pripojenie vykonávajte pri odpojenom napájaní.

UPOZORNENIE

Nezameňte napájacie žily so žilami alarmového kontaktu - nesprávne pripojenie poškodí čerpadlo. Skontrolujte, či napätie zodpovedá údajom na typovom štítku. Rozlíšte napájací a alarmový kábel od signálneho kábla snímača hladiny.

Čerpadlo vyžaduje nezávislé, trvalé napájanie. Po zastavení klimatizácie nechajte napájanie čerpadla zapnuté, aby mohlo odčerpať zvyšný kondenzát.

Označenie	Funkcia	Farba žily
L	Fázová žila	Hnedá
N	Neutrálna žila	Modrá
NC	Normálne zopnutý kontakt	Čierna
COM	Spoločný kontakt	Čierna

Pripojte alarmové kontakty COM a NC k obvodu, ktorý pri vysokej hladine kondenzátu zastaví klimatizáciu. Ak má klimatizácia vstup na kontrolu hladiny kvapaliny, pripojte k nemu kontakty COM a NC. Ak taký vstup nemá, možno ovládať napájanie klimatizácie cez stýkač alebo pripojiť iné alarmové zariadenie. Pripojenie musí byť v súlade s dokumentáciou danej klimatizácie.

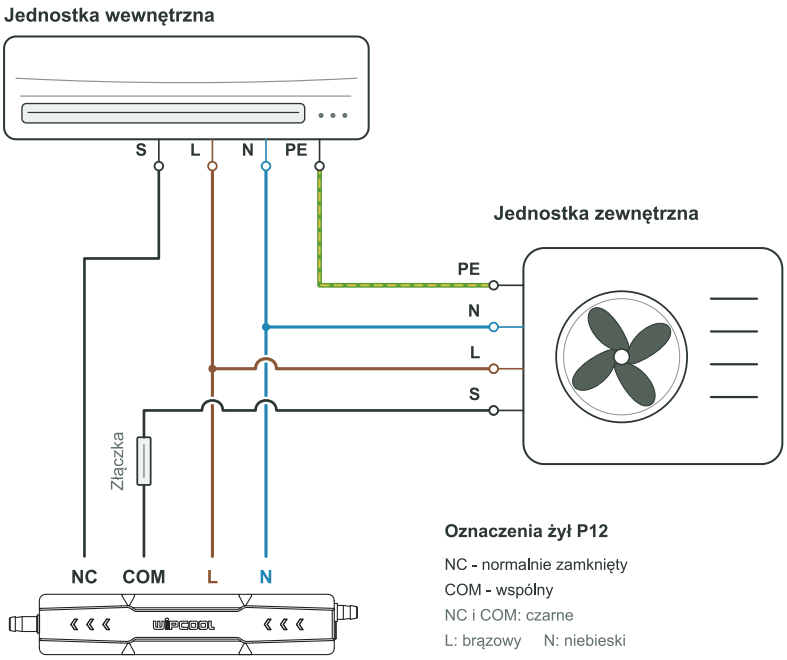

Obrázok 11. Príklad pripojenia kontaktov COM a NC k signálnemu vodiču S medzi vnútornou a vonkajšou jednotkou.

Spôsob použitia

Skúška funkčnosti

01 Po dokončení montáže a elektrického pripojenia zapnite napájanie čerpadla.

02 Nalejte vodu do vaničky kondenzátu. Skontrolujte, či vanička a spoje neprepúšťajú vodu a či čerpadlo odvádza vodu.

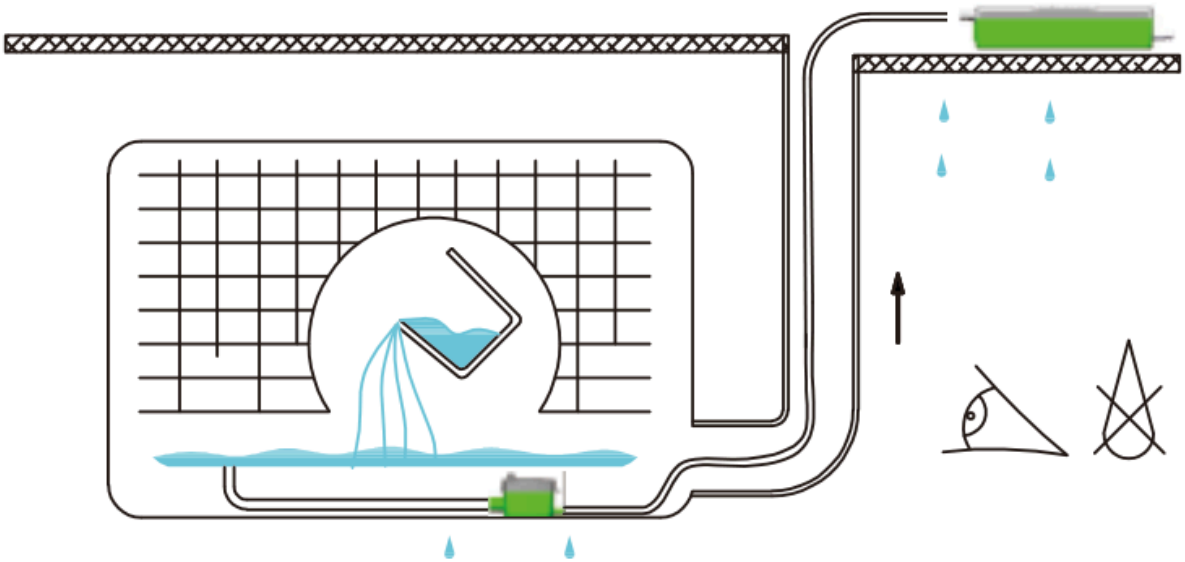

Obrázok 12. Skúška vodou po montáži.

Údržba

VAROVANIE
Pred kontrolou a čistením odpojte napájanie čerpadla a klimatizácie.

Pred chladiacou sezónou čerpadlo skontrolujte a vyčistite. Odstráňte usadeniny z vnútra nádržky a z povrchu snímača hladiny. Skontrolujte priechodnosť vstupu a výstupu.

Riešenie problémov

VAROVANIE
Pred kontrolou spojov, odpájaním káblov a hadíc a čistením odpojte napájanie čerpadla a klimatizácie.

Problém	Možná príčina	Spôsob riešenia
Čerpadlo pracuje nepretržite	Nádržka je naklonená	Vyrovnajte nádržku do vodorovnej polohy.
Čerpadlo pracuje nepretržite	Usadeniny v nádržke alebo na snímači hladiny	Vyčistite vnútro nádržky a povrch snímača hladiny.
Čerpadlo nefunguje	Chýba napájanie	Skontrolujte pripojenie k napájaniu.
Čerpadlo nefunguje	Nesprávne napätie	Skontrolujte, či napájacie napätie zodpovedá požiadavkám čerpadla.

Problém	Možná príčina	Spôsob riešenia
Čerpadlo nefunguje	Nesprávne pripojenie vodičov	Skontrolujte pripojenie napájacích žíl L a N.
Čerpadlo nefunguje	Nádržka je naklonená	Vyrovnajte nádržku do vodorovnej polohy a skontrolujte hladinu vody.
Čerpadlo funguje, ale neodvádza vodu	Upchatý vstup alebo výstup	Skontrolujte a vyčistite vstup aj výstup.
Čerpadlo funguje, ale neodvádza vodu	Nesprávne umiestnenie nádržky	Umiestnite nádržku vodorovne.
Úniky vody	Poškodená výtlačná hadica	Skontrolujte výtlačnú hadicu a vymeňte ju, ak je poškodená.
Úniky vody	Nesprávne pripojenie výtlačnej hadice	Skontrolujte pripojenie výtlačnej hadice a zaistite spoj.
Čerpadlo po vypnutí bublá alebo vydáva hluk	Koniec výtlačnej hadice je nižšie ako čerpadlo a vzniká sifón	Hadicu veďte tak, aby bol jej koniec vyššie ako čerpadlo.
Hlučná prevádzka čerpadla	Poškodenie vnútorných súčastí	Opravu zverte servisu - servisná požiadavka na wipcool.pl/serwis.
Čerpadlo sa zapína a vypína príliš často	Nesprávne umiestnenie nádržky	Skontrolujte funkciu snímača hladiny a vyrovnajte nádržku do vodorovnej polohy.
Aktivuje sa alarm	Príliš vysoká hladina kondenzátu	Skontrolujte, či vstup čerpadla nie je upchatý a či sa kondenzát správne odvádza.
Aktivuje sa alarm	Nesprávne pripojenie alarmu	Skontrolujte pripojenie žíl alarmového kontaktu COM a NC.

Použité elektrické a elektronické zariadenia

01



Symbol prečiarknutého koša znamená, že použité zariadenie sa nesmie vyhadzovať spolu s iným odpadom.

Podľa platných predpisov o použitých elektrických a elektronických zariadeniach sa výrobky označené symbolom separovaného zberu nesmú odkladať spolu s ostatným komunálnym odpadom. Elektronické výrobky, ktoré neprejdú separovaným triedením, môžu byť vzhľadom na obsah škodlivých látok nebezpečné pre životné prostredie a ľudské zdravie. Správny separovaný zber použitých elektrických a elektronických zariadení predchádza negatívnym vplyvom na životné prostredie.

Odovzdaním použitého zariadenia na zbernom mieste používateľ prispieva k jeho opätovnému použitiu, recyklácii a zhodnoteniu.

Recyklácia - jedna z metód ochrany životného prostredia. Proces získavania látok z odpadu, ktoré možno opätovne použiť ako suroviny.

Zhodnotenie odpadu - využitie (v bežnej reči aj zničenie) odpadu, ktorý stratil úžitkovú hodnotu, napr. plastov, papiera a lepenky, ako druhotných surovín.

Informácie o systéme zberu použitých elektrických a elektronických zariadení

- Použité elektrické a elektronické zariadenia je zakázané odkladať spolu s iným odpadom.
- Je zakázané zbierať neúplné elektrické a elektronické zariadenia a časti pochádzajúce z použitých zariadení.
- Distribútor, ktorý dodáva kupujúcemu zariadenie určené pre domácnosti, je povinný bezplatne prevziať použité zariadenie z domácnosti v mieste dodania, ak je použité zariadenie rovnakého druhu a plní rovnakú funkciu ako dodané zariadenie.
- Používateľ môže použité zariadenie odovzdať subjektu zbierajúcemu použité zariadenia, spracovateľskému závodu alebo subjektu zabezpečujúcemu zber komunálneho odpadu na území obce.
- Informácie o zberných miestach sú dostupné na stránkach BIP úradov samosprávnych krajov a mestských a obecných úradov.

Servis a dokumenty

Pred podaním servisnej požiadavky si pripravte:

- Model - je uvedený na štítku zariadenia a na faktúre.
- Sériové číslo - ak chýba, uveďte číslo výroby (napr. 11/2025), ktoré sa najčastejšie nachádza na spodnej strane zariadenia.
- Doklad o kúpe - faktúra alebo pokladničný doklad od autorizovaného distribútora.
- Opis poruchy - čo sa deje, odkedy a za akých podmienok.

Servisnú požiadavku môžete odoslať na wipcool.pl/serwis. Nájdete tam aj záručné podmienky.

WIPCOOL®
TWÓJ KLUCZ DO KOMFORTU

SERVIS A DOKUMENTY

P12 · Návod na obsluhu

ÚDAJE O VYDANÍ

Model *Model*	**P12**
Vydanie *Edition*	**05.11.2026 · SK**
Výrobca *Manufacturer*	**Zhejiang Wipcool Refrigeration Equipment Co., Ltd.**
Splnomocnený zástupca v Poľsku *Authorised representative*	**4REF sp. z o.o., ul. gen. Władysława Andersa 38, 15-113 Białystok**

wipcool.eu

- návod online a ďalšie jazyky
- katalógový list a vyhlásenie o zhode
- servis a požiadavky

Označenie CE potvrdzuje deklarovanú zhodu s požiadavkami EÚ. Prečiarknutá nádoba: použité zariadenie nevyhadzujte do komunálneho odpadu.