wipcool®

TWÓJ KLUCZ DO KOMFORTU

NÁVOD NA OBSLUHU · SLOVENČINA

P180

Čerpadlo kondenzátu

Pred použitím si prečítajte návod. Uschovajte ho pri zariadení počas celej doby používania.



Prečítajte si návod
Bezpečnostné pravidlá a pripojenie pred prvým spustením.

Servis a záruka
Servisné požiadavky a záručné podmienky na wipcool.eu.

Dokumenty online
Návod, katalógový list a vyhlásenie o zhode na wipcool.eu.

OBSAH

Ako používať návod

Nájdite potrebnú kapitolu. Čísla vpravo sú strany tejto brožúry.

01	Návod na obsluhu Wipcool P180/P380/P580	3
02	Všeobecné informácie	3
03	Symboly a formy zápisu	3
04	Bezpečnostné informácie	4
05	Technické údaje	5
06	Schéma zariadenia	7
07	Obsah balenia	8
08	Preprava a skladovanie	9
09	Použitie	9
10	Montáž	9
11	Pripojenie	10
12	Spôsob použitia	11
13	Údržba	11
14	Riešenie problémov	12
15	Odpad z elektrických a elektronických zariadení	14
16	Servis a dokumenty	15

VÝZNAM SYMBOLOV



Triedený zber OEEZ

Použité zariadenie nevyhadzujte do komunálneho odpadu.



Označenie CE

Vyhlásenie výrobcu o zhode s požiadavkami EÚ.



Prečítajte si návod

Pravidlá bezpečnosti a obsluhy pred začatím práce.

Návod na obsluhu Wipcool P180/P380/P580

Čerpadlá Wipcool P180, P380 a P580 slúžia na odvod kondenzátu z klimatizácií a chladiacich zariadení. Zapínajú sa automaticky podľa hladiny kondenzátu v nádržke.

Návod na obsluhu je neoddeliteľnou súčasťou výrobku. Pozorne si prečítajte tento návod a dôsledne dodržiavajte všetky pokyny.

Všeobecné informácie

Výrobky Wipcool sú určené na profesionálne použitie kvalifikovanými technikmi v odvetví chladenia a klimatizácie. Wipcool ako výrobca stanovuje, že naše zariadenia smú obsluhovať iba osoby s príslušnou kvalifikáciou a školením.

- Pri používaní čerpadla kondenzátu Wipcool P180/P380/P580 dodržiavajte všetky miestne bezpečnostné predpisy a všeobecné bezpečnostné normy.
- Návod na obsluhu uchovávajte v blízkosti zariadenia, aby k nemu mal personál kedykoľvek ľahký prístup.
- Kvalifikovaný personál by sa mal pred použitím dôkladne oboznámiť s návodom na obsluhu a porozumieť všetkým pokynom v ňom uvedeným.
- Výrobca nezodpovedá za žiadne škody spôsobené nesprávnym používaním, nedodržaním návodu na obsluhu, nedostatočnou kvalifikáciou personálu alebo akýmikoľvek neautorizovanými úpravami zariadenia.
- Platia všeobecné predajné podmienky uvedené v predajných dokladoch.

Symboly a formy zápisu

Značky a označenia použité na zariadení a v návode:

01



Nebezpečné napätie - riziko úrazu elektrickým prúdom.

02



Upozornenie - riziko poškodenia zariadenia alebo nesprávneho výsledku práce.

03



Označuje, že výrobok spĺňa zdravotné, bezpečnostné a environmentálne normy platné v Európskej únii.

04 **RoHS** Výrobok spĺňa požiadavky na obmedzenie používania nebezpečných látok.

05



Nevyhadzujte zariadenie do domového odpadu.

Bezpečnostné informácie

VAROVANIE

Pred montážou, údržbou alebo servisom odpojte napájanie čerpadla a klimatizácie.

- Neinštalujte poškodené čerpadlo ani nepoužívajte poškodené káble.
- Čerpadlo nie je vodotesné. Nemontujte ho vonku ani na mieste vystavenom zaplaveniu.
- Pod čerpadlo neumiestňujte elektrické zariadenia ani cenné predmety. Výpadok napájania alebo únik vody ich môže poškodiť.
- Prebytočný napájací kábel zrolujte tak, aby sa pri montáži nepoškodil.
- Spoje hadíc na kondenzát zaistite sťahovacími páskami. Hadice nespájajte z viacerých úsekov.

UPOZORNENIE

Prítok kondenzátu nesmie prekročiť výkonnosť čerpadla. Nadmerný prítok spôsobuje nepretržitú prevádzku a môže poškodiť motor, zatiaľ čo náhly veľký prítok môže spôsobiť pretečenie.

Technické údaje

Parameter	P180	P380	P580
Napájanie	230 V~ / 50–60 Hz	230 V~ / 50–60 Hz	230 V~ / 50–60 Hz
Maximálny prietok	280 l/h (50 Hz)	380 l/h	580 l/h
Max. výtlačná výška	5 m (50 Hz)	6,8 m	12 m
Objem nádržky	1,8 l	1,8 l	1,8 l
Hladina hluku vo vzdialenosti 1 m	48 dB(A)	28 dB(A)	60 dB(A)
Príkon	60 W	20 W	85 W
Teplota okolia počas prevádzky	5–50 °C	5–50 °C	5–50 °C
Teplota skladovania	5–50 °C	5–50 °C	5–50 °C
Hmotnosť zariadenia	2,5 kg	1 kg	1,6 kg
Rozmery (d × š × v)	270,5 × 148 × 171 mm	270,5 × 148 × 119 mm	270,5 × 148 × 171 mm

Výkonnosť

Zvislá os: výtlačná výška [m]. Vodorovná os: prietok [l/h].

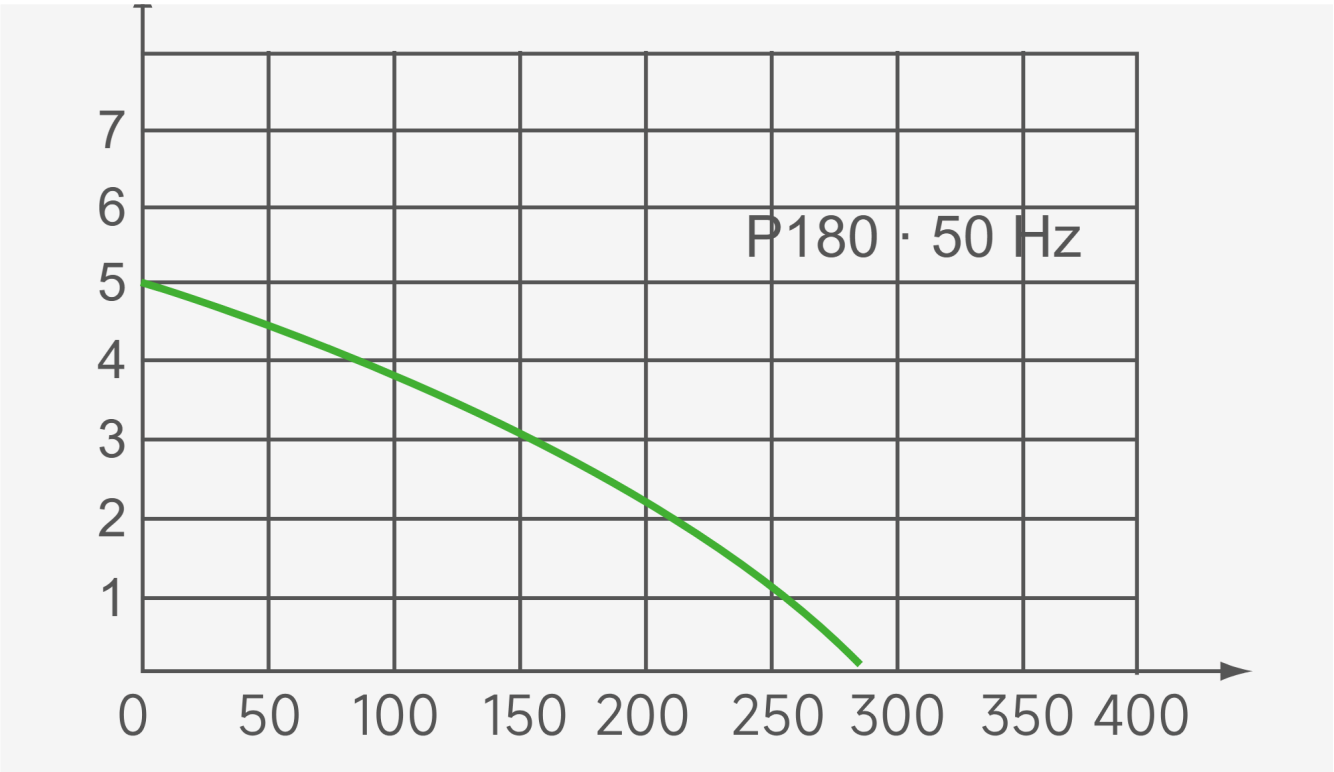

Obrázok 1. Výkonnostná charakteristika P180 pri 50 Hz: maximálny prietok 280 l/h, max. výtlačná výška 5 m.

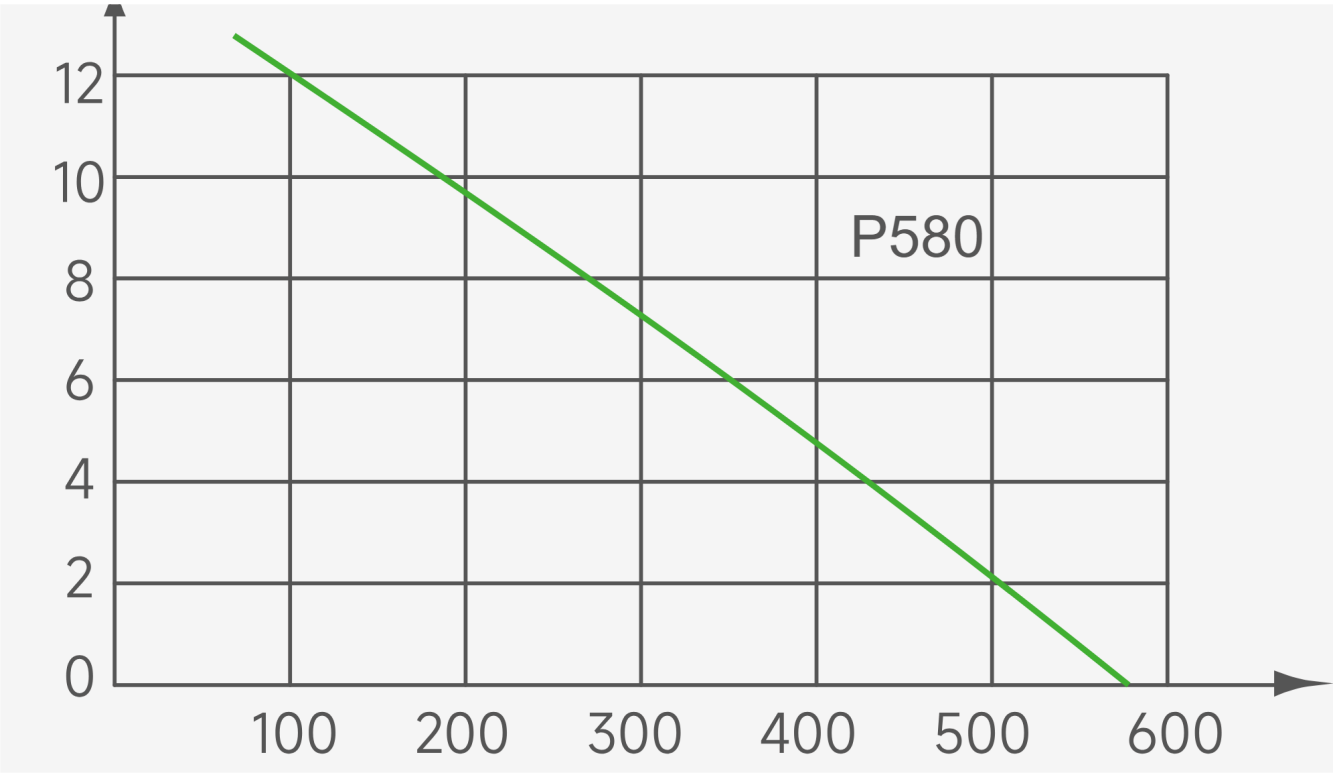

Obrázok 2. Výkonnostná charakteristika P580: maximálny prietok 580 l/h, max. výtlačná výška 12 m.

Schéma zariadenia

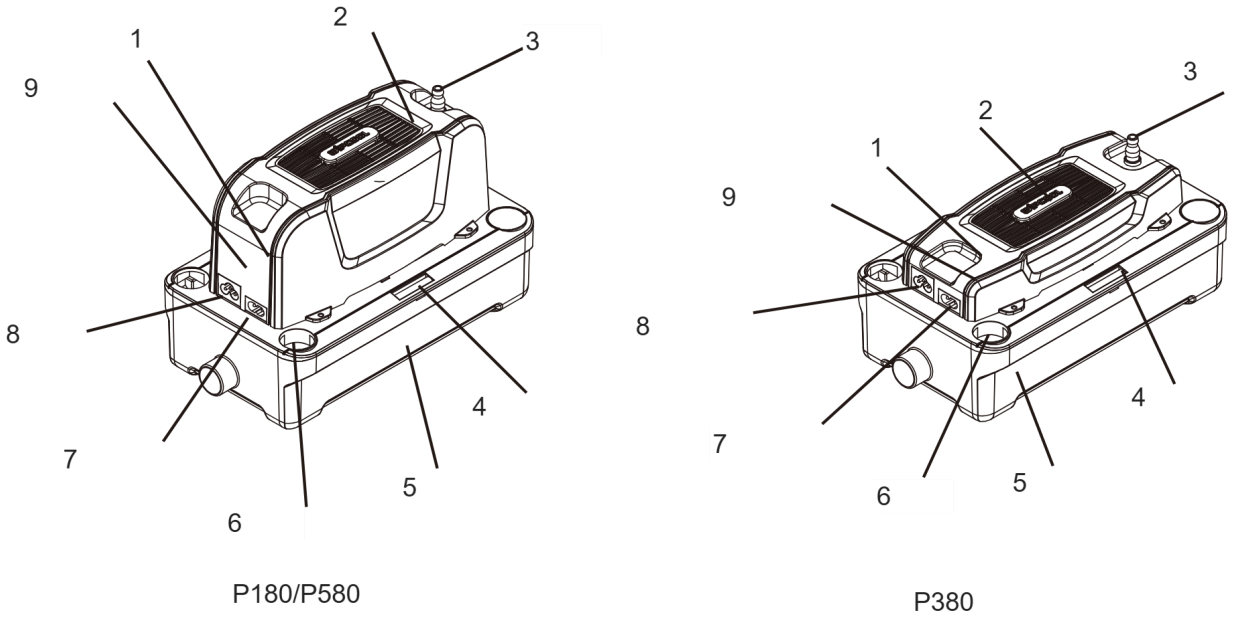

Obrázok 3. Konštrukcia čerpadiel P180/P580 a P380.

Označenie	Komponent
1	Bzučiak alarmu
2	Motor
3	Výtlačné hrdlo
4	Vodováha
5	Nádržka
6	Vstup kondenzátu
7	Signálový kábel
8	Napájacia zásuvka
9	Riadiaca doska

P180 a P380 majú sondy hladiny kondenzátu. P580 má sondy a prídavný plavák. Bzučiak alarmu signalizuje vysokú hladinu kondenzátu, keď ho čerpadlo správne neodvádza.

Rozmery čerpadla

Rozmery na obrázkoch sú uvedené v mm.

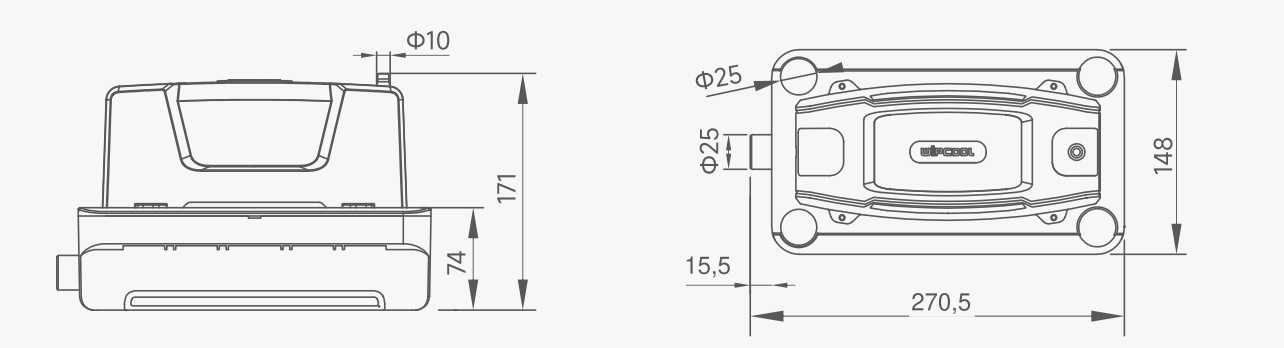

Obrázok 4. Rozmery P180.

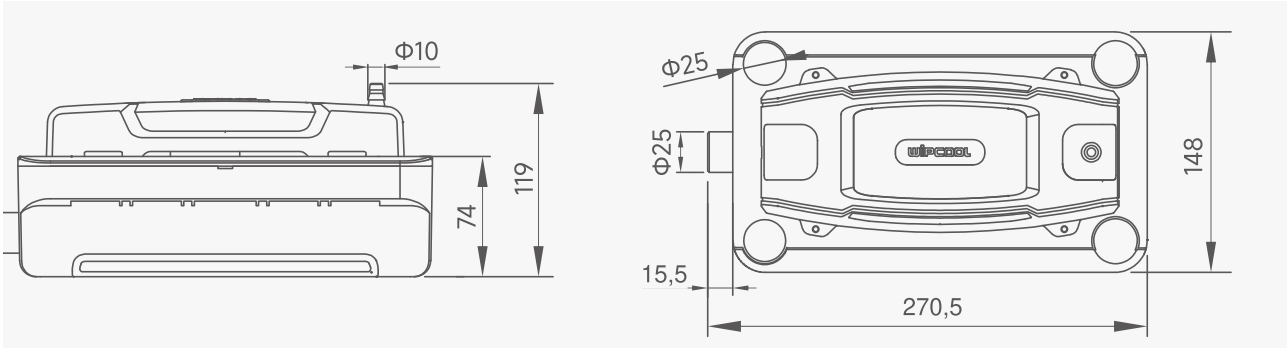

Obrázok 5. Rozmery P380.

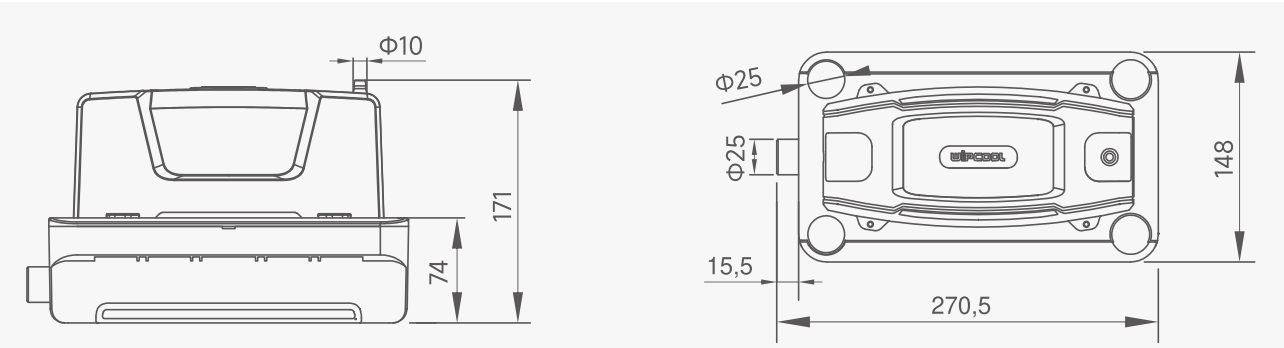

Obrázok 6. Rozmery P580.

Obsah balenia

Po vybalení skontrolujte úplnosť a stav súpravy. Chýbajúce alebo poškodené súčasti nahláste predajcovi.

- Čerpadlo kondenzátu.
- Sťahovacie pásky - 2 ks, dĺžka 10 cm.
- Montážne hmoždinky - 2 ks.
- Montážne skrutky - 2 ks.
- Montážna doska a upínací krúžok.

- Gumová redukcia.
- Napájací kábel.
- Návod na obsluhu.

Preprava a skladovanie

- Čerpadlo prepravujte v pôvodnom obale. Chráňte ho pred pohybom, otrasmi, vlhkosťou, prachom a extrémnymi teplotami.
- Čerpadlo skladujte vo vodorovnej polohe pri teplote 5–50 °C na suchom, dobre vetranom mieste, mimo dosahu slnečného žiarenia a zdrojov tepla.

Použitie

Čerpadlo vyberte podľa množstva pritekajúceho kondenzátu, výtlačnej výšky a odporov v systéme. Výtlačnú výšku merajte od výtlačného hrdla po najvyšší bod výtlačnej hadice.

Montáž

01 Pri odpojenom napájaní umiestnite čerpadlo na vodorovný podklad alebo pripravte uchytenie na stenu. Neopierajte ho o hadice ani káble.

02 Pri montáži na stenu upevnite montážnu dosku vodorovne a potom nasaďte čerpadlo do jej drážky. Pomocou vodováhy skontrolujte vodorovnú polohu; bublina by mala byť v strede.

03 Čerpadlo má päť vstupov kondenzátu. Prívodnú hadicu z klimatizácie zasuňte do zvoleného vstupu kondenzátu; pre hadicu s menším priemerom použite gumovú redukciu zo súpravy.

04 Prívodnú hadicu veďte so spádom na gravitačný odtok a upevnite ju tak, aby sa nemohla vysunúť. Nepoužité vstupy kondenzátu nechajte uzavreté.

05 Na výtlačné hrdlo v hornej časti čerpadla nasaďte vhodnú výtlačnú hadicu a spoj zaistite sťahovacou páskou. Nezameňte vstup s výstupom a hadicu nezalamujte ani nestláčajte.

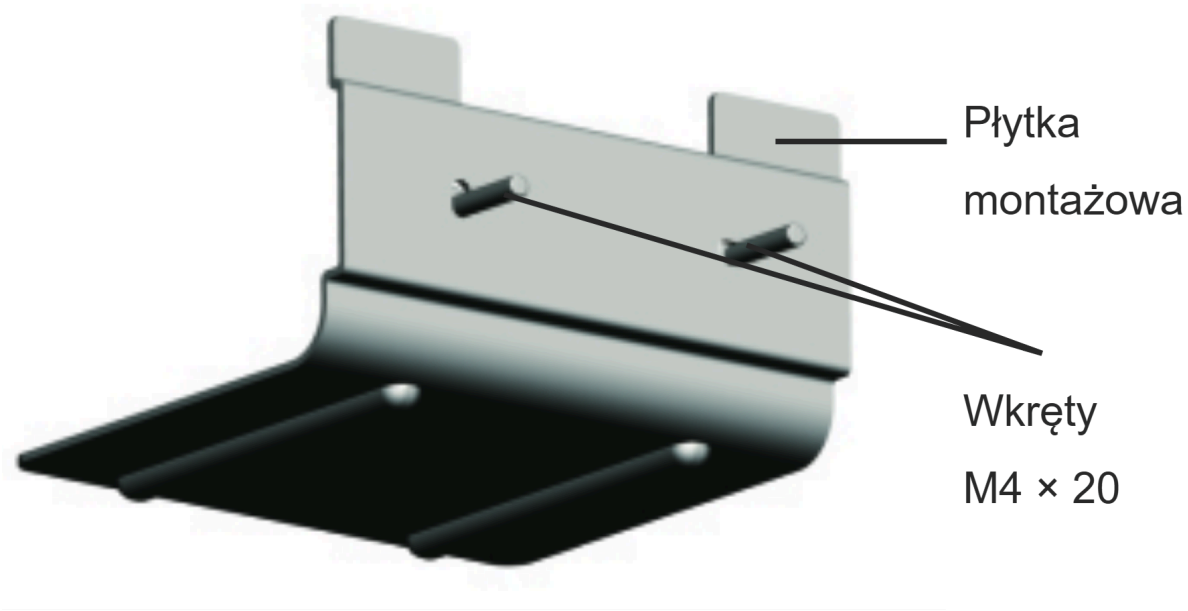

Obrázok 7. Montážna doska a skrutky.

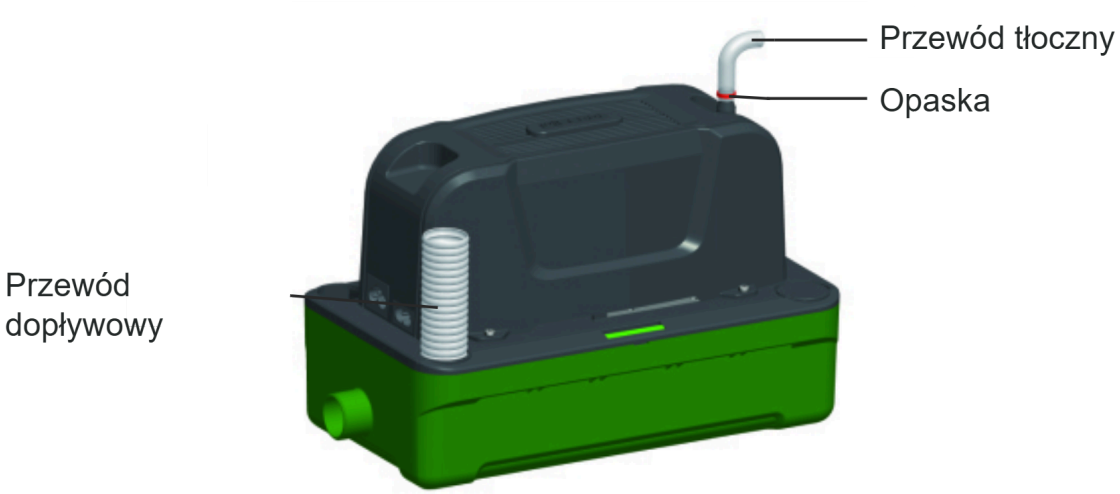

Obrázok 8. Prívodná hadica, výtlačná hadica a sťahovacia páska.

Pripojenie

VAROVANIE

Pripojenie vykonávajte pri odpojenom napájaní.

UPOZORNENIE

Nezameňte napájací kábel so signálovým káblom - nesprávne pripojenie poškodí čerpadlo. Skontrolujte, či napätie zodpovedá údajom na typovom štítku.

Napájací kábel (POWER) je trojžilový a signálový kábel je dvojžilový.

Napájací kábel (POWER) pripojte k obvodu, ktorý zostáva pod napätím aj po vypnutí klimatizácie alebo aktivácii alarmu. Čerpadlo musí mať možnosť odčerpať zvyšný kondenzát.

Odporúča sa pripojiť signálový kábel k alarmovému obvodu klimatizácie, ktorý ju v prípade poruchy čerpadla zastaví. Samotný bzučiak alarmu klimatizáciu nevypína.

Spôsob použitia

Kontrola po montáži

01 Po správnom pripojení zapnite napájanie čerpadla a spustite klimatizáciu.

02 Keď kondenzát pritečie do nádržky, čerpadlo sa má samo zapnúť, odčerpať ho a vypnúť sa. Pritom skontrolujte, či spoje neprepúšťajú vodu.

03 Ak čerpadlo nefunguje správne, vypnite klimatizáciu a pozrite si tabuľku v časti „RIEŠENIE PROBLÉMOV“.

Údržba

> **VAROVANIE**
> Pred kontrolou a čistením odpojte napájanie čerpadla a klimatizácie.

Všeobecné odporúčania

Nádržku, filter a prístupné povrchy sond čistite každých šesť mesiacov (najlepšie na jar a na jeseň) alebo častejšie, ak sa rýchlo znečisťujú. Zabráňte kontaktu vody s elektrickými komponentmi.

Na čistenie používajte čistú vodu a jemný prostriedok, napr. malé množstvo mydla. Pri sezónnom čistení použite antibakteriálny prostriedok, ktorý nepoškodzuje plastové súčasti čerpadla. Nepoužívajte alkohol, benzín, rozpúšťadlá, žieravé látky ani silné čistiace prostriedky. Pred umývaním klimatizácie odpojte napájanie čerpadla a zabráňte prítoku chemických prostriedkov do čerpadla. Pred opätovným pripojením čerpadla dôkladne vypláchnite zvyšky prípravkov z klimatizácie.

Čistenie nádržky a filtra

01 Odpojte prívodnú a výtlačnú hadicu. Pripravte si uterák pre prípad vyliatia zvyšnej vody.

02 Uvoľnite uchytenie nádržky a oddeľte ju od zvyšku čerpadla, potom vyberte filter.

03 Odstráňte usadeniny z nádržky, filtra a povrchov sond prístupných po odobratí nádržky. Nádržku vypláchnite čistou vodou.

04 Namontujte odobraté súčasti a pripojte hadice. Po obnovení napájania skontrolujte fungovanie a tesnosť.

Čistenie výtlačného hrdla

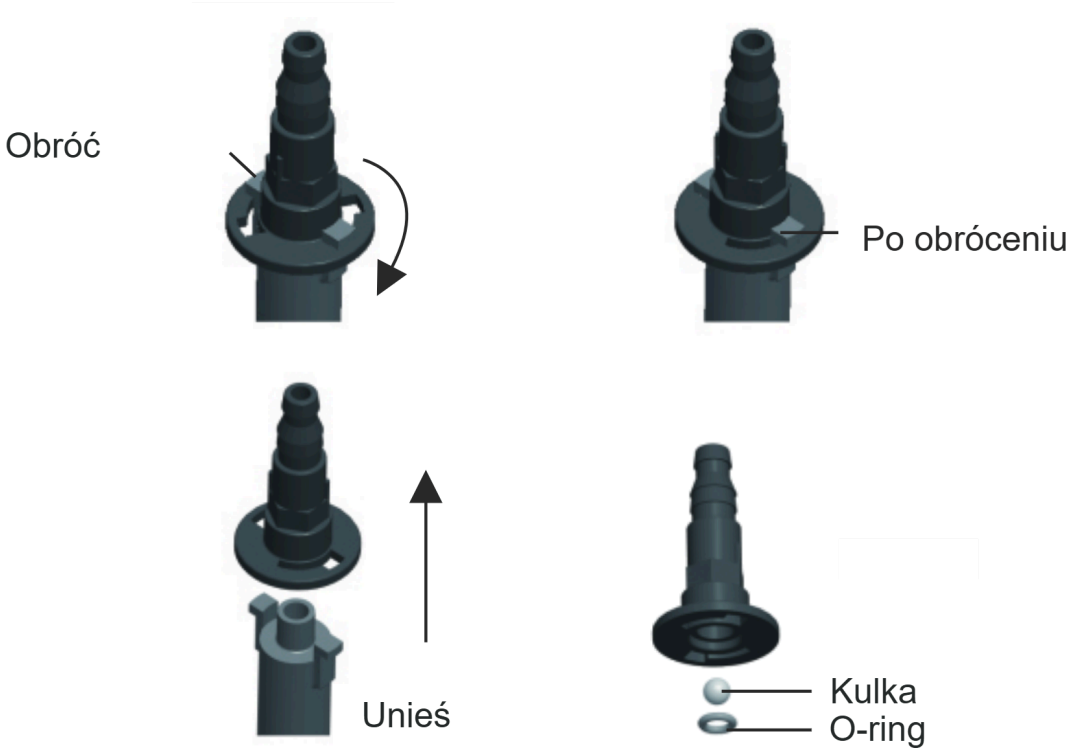

Obrázok 9. Demontáž výtlačného hrdla, guľôčka a tesniaci O-krúžok.

01 Odpojte výtlačnú hadicu od výtlačného hrdla.

02 Otočte výtlačné hrdlo do polohy na uvoľnenie a zdvihnite ho (obrázok 9). Nestraťte guľôčku ani tesniaci O-krúžok.

03 Odstráňte nečistoty, potom zložte všetky súčasti a nasaďte výtlačné hrdlo. Skontrolujte jeho upevnenie a pripojte výtlačnú hadicu.

04 Pripojte napájanie a skontrolujte odtok a tesnosť spoja.

Riešenie problémov

VAROVANIE
Pred kontrolou spojov, odpájaním hadíc a káblov a čistením odpojte napájanie čerpadla a klimatizácie.

Problém	Možná príčina	Spôsob riešenia
Čerpadlo pracuje nepretržite	Čerpadlo nie je vo vodorovnej polohe	Umiestnite čerpadlo do vodorovnej polohy.
Čerpadlo pracuje nepretržite	Usadeniny v nádržke	Vyčistite nádržku a prístupné povrchy sond podľa časti „ÚDRŽBA“.
Čerpadlo sa nespúšťa	Čerpadlo nie je vo vodorovnej polohe	Umiestnite čerpadlo do vodorovnej polohy.
Čerpadlo sa nespúšťa	Chýba napájanie	Skontrolujte pripojenie napájania.
Čerpadlo sa nespúšťa	Nesprávne napätie	Skontrolujte, či napájanie zodpovedá údajom na typovom štítku.
Čerpadlo sa nespúšťa	Nesprávne pripojenie káblov	Skontrolujte pripojenia napájacieho kábla.
Čerpadlo pracuje, ale neodvádza kondenzát	Upchatý vstup kondenzátu alebo výtlačné hrdlo	Skontrolujte a vyčistite vstup kondenzátu a výtlačné hrdlo.
Čerpadlo pracuje, ale neodvádza kondenzát	Čerpadlo nie je vo vodorovnej polohe	Umiestnite čerpadlo do vodorovnej polohy.
Únik kondenzátu	Poškodená výtlačná hadica	Skontrolujte hadicu a ak je poškodená, vymeňte ju.
Únik kondenzátu	Nesprávne pripojenie hadice	Opravte spojenie a zaistite ho sťahovacou páskou.
Hlučná prevádzka čerpadla	Poškodenie vnútorných komponentov	Opravu zverte servisu - servisnú požiadavku podajte na wipcool.pl/serwis.
Čerpadlo po vypnutí buble alebo vydáva hluk	Koniec výtlačnej hadice je nižšie ako čerpadlo a vzniká sifón	Hadicu veďte tak, aby jej koniec bol vyššie ako čerpadlo.
Čerpadlo sa príliš často zapína a vypína	Príliš veľký prítok kondenzátu	Skontrolujte priechodnosť výtlačnej hadice a odtok kondenzátu.
Čerpadlo sa príliš často zapína a vypína	Usadeniny v nádržke	Vyčistite nádržku a prístupné povrchy sond podľa časti „ÚDRŽBA“.
Čerpadlo sa príliš často zapína a vypína	Čerpadlo nie je vo vodorovnej polohe	Umiestnite čerpadlo do vodorovnej polohy.
Aktivuje sa alarm	Príliš vysoká hladina kondenzátu	Vypnite klimatizáciu. Skontrolujte priechodnosť výtlačného hrdla a výtlačnej hadice.

Problém	Možná príčina	Spôsob riešenia
Aktivuje sa alarm	Nesprávne pripojenie signálového kábla	Skontrolujte pripojenia signálového kábla.

Ak sa alarm po kontrole priechodnosti naďalej aktivuje, vypnite klimatizáciu. Opravu zverte servisu - servisnú požiadavku podajte na wipcool.pl/serwis.

Odpad z elektrických a elektronických zariadení

01



Symbol preškrtnutého koša znamená, že použité zariadenie sa nesmie vyhadzovať spolu s iným odpadom.

Podľa platných predpisov o odpade z elektrických a elektronických zariadení sa výrobky označené symbolom separovaného zberu nesmú odkladať spolu s iným komunálnym odpadom. Elektronické výrobky, ktoré nie sú separovane triedené, môžu byť vzhľadom na obsah škodlivých látok nebezpečné pre životné prostredie a zdravie ľudí. Správny separovaný zber odpadu z elektrických a elektronických zariadení zabraňuje negatívnym vplyvom na životné prostredie.

Odovzdaním použitého zariadenia na zbernom mieste používateľ prispieva k jeho opätovnému použitiu, recyklácii a zhodnoteniu.

Recyklácia - jedna z metód ochrany životného prostredia. Proces získavania látok z odpadu, ktoré možno opätovne použiť ako suroviny.

Zhodnotenie odpadu - využitie (hovorovo aj zničenie) odpadu, ktorý stratil úžitkovú hodnotu, ako druhotnej suroviny, napr. plastov, papiera a lepenky.

Informácie o systéme zberu odpadu z elektrických a elektronických zariadení

- Odpad z elektrických a elektronických zariadení sa nesmie odkladať spolu s iným odpadom.
- Zber neúplných elektrických a elektronických zariadení a častí pochádzajúcich z použitých zariadení je zakázaný.
- Distribútor, ktorý dodáva kupujúcemu zariadenie určené pre domácnosti, je povinný bezplatne prevziať použité zariadenie z domácnosti na mieste dodania, ak je použité zariadenie rovnakého druhu a plní rovnakú funkciu ako dodané zariadenie.

- Používateľ môže odovzdať použité zariadenie zberateľovi použitých zariadení, spracovateľskému závodu alebo subjektu, ktorý zabezpečuje zber komunálneho odpadu v obci.
- Informácie o zberných miestach sú dostupné na stránkach BIP úradov samosprávnych krajov a mestských a obecných úradov.

Servis a dokumenty

Pred podaním požiadavky si pripravte:

- Model - je uvedený na štítku zariadenia a na faktúre.
- Sériové číslo - ak chýba, uveďte číslo výroby (napr. 11/2025), ktoré sa najčastejšie nachádza na spodnej strane zariadenia.
- Doklad o kúpe - faktúra alebo pokladničný doklad od autorizovaného distribútora.
- Opis poruchy - čo sa deje, odkedy a za akých podmienok.

Servisnú požiadavku môžete odoslať na wipcool.pl/serwis. Nájdete tam aj záručné podmienky.

WIPCOOL®
TWÓJ KLUCZ DO KOMFORTU

SERVIS A DOKUMENTY

P180 · Návod na obsluhu

ÚDAJE O VYDANÍ

Model *Model*	**P180**
Vydanie *Edition*	**05.11.2026 · SK**
Výrobca *Manufacturer*	**Zhejiang Wipcool Refrigeration Equipment Co., Ltd.**
Splnomocnený zástupca v Poľsku *Authorised representative*	**4REF sp. z o.o., ul. gen. Władysława Andersa 38, 15-113 Białystok**

wipcool.eu

- návod online a ďalšie jazyky
- katalógový list a vyhlásenie o zhode
- servis a požiadavky

Označenie CE potvrdzuje deklarovanú zhodu s požiadavkami EÚ. Prečiarknutá nádoba: použité zariadenie nevyhadzujte do komunálneho odpadu.