WIPCOOL®

TWÓJ KLUCZ DO KOMFORTU

NÁVOD NA OBSLUHU · SLOVENČINA

S1

Vákuové pumpy

Pred použitím si prečítajte návod. Uschovajte ho pri zariadení počas celej doby používania.



Prečítajte si návod

Bezpečnostné pravidlá a pripojenie pred prvým spustením.

Servis a záruka

Servisné požiadavky a záručné podmienky na wipcool.eu.

Dokumenty online

Návod, katalógový list a vyhlásenie o zhode na wipcool.eu.

OBSAH

Ako používať návod

Nájdite potrebnú kapitolu. Čísla vpravo sú strany tejto brožúry.

01	Návod na obsluhu Wipcool S1 / S1.5 / S2	3
02	Všeobecné informácie	3
03	Symboly a spôsoby zápisu	3
04	Bezpečnostné informácie	4
05	Technické údaje	5
06	Schéma zariadenia	5
07	Obsah balenia	6
08	Preprava a skladovanie	7
09	Použitie	7
10	Spôsob použitia	7
11	Údržba	8
12	Riešenie problémov	9
13	Použité elektrické a elektronické zariadenia	10
14	Servis a dokumenty	11

VÝZNAM SYMBOLOV



Triedený zber OEEZ

Použité zariadenie nevyhadzujte do komunálneho odpadu.



Označenie CE

Vyhlásenie výrobcu o zhode s požiadavkami EÚ.



Prečítajte si návod

Pravidlá bezpečnosti a obsluhy pred začatím práce.

Návod na obsluhu Wipcool S1 / S1.5 / S2

Wipcool S1, S1.5 a S2 sú jednostupňové lamelové vákuové pumpy na vákuovanie tesných systémov.

Návod na obsluhu je neoddeliteľnou súčasťou výrobku. Pozorne si prečítajte tento návod a dôsledne dodržiavajte všetky pokyny.

Všeobecné informácie

Výrobky Wipcool sú určené na profesionálne použitie kvalifikovanými technikmi z odvetvia chladenia a klimatizácie. Spoločnosť Wipcool ako výrobca stanovuje, že naše zariadenia smú obsluhovať výlučne osoby s príslušnou kvalifikáciou a zaškolením.

- Pri používaní vákuovej pumpy Wipcool S1, S1.5 alebo S2 dodržiavajte všetky miestne bezpečnostné predpisy a všeobecné bezpečnostné normy.
- Návod na obsluhu uchovávajte v blízkosti zariadenia, aby k nemu mal personál kedykoľvek ľahký prístup.
- Pred použitím by sa mal kvalifikovaný personál dôkladne oboznámiť s návodom na obsluhu a porozumieť všetkým pokynom, ktoré obsahuje.
- Výrobca nezodpovedá za žiadne škody spôsobené nesprávnym používaním, nedodržaním návodu na obsluhu, nedostatočnou kvalifikáciou personálu alebo akýmikoľvek neoprávnenými úpravami zariadenia.
- Platia všeobecné predajné podmienky uvedené v predajných dokladoch.

Symboly a spôsoby zápisu

Značky a označenia použité na zariadení a v návode:

01

CE

Označuje, že výrobok spĺňa zdravotné, bezpečnostné a environmentálne normy platné v Európskej únii.

02 **RoHS** Výrobok spĺňa požiadavky na obmedzenie používania nebezpečných látok.

03



Nevyhadzujte pumpu do domového odpadu.

04



Výstraha - prečítajte si text v rámčeku vedľa značky.

05



Nebezpečné napätie - riziko zásahu elektrickým prúdom.

06



Výstraha pred horľavými materiálmi.

Bezpečnostné informácie

VAROVANIE
Nenasávajte horľavé, výbušné ani toxické plyny. Nepoužívajte pumpu v atmosfére obsahujúcej R32 alebo R600a.

VAROVANIE
Nepoužívajte pumpu v daždi. Voda v zariadení môže spôsobiť zásah elektrickým prúdom.

VAROVANIE
Nenasávajte žieravé plyny ani plyny, ktoré chemicky reagujú s olejom.

- Teplota nasávaného plynu nesmie prekročiť 40 °C. Používajte pumpu pri teplote okolia 5–45 °C.

VAROVANIE

Nespúšťajte pumpu bez oleja ani s príliš malým množstvom oleja.

Technické údaje

Parameter	S1	S1.5	S2
Napájanie	230 V~ / 50–60 Hz	230 V~ / 50–60 Hz	230 V~ / 50–60 Hz
Počet stupňov	1	1	1
Konečné vákuum	150 mikrónov (0,2 mbar)	150 mikrónov (0,2 mbar)	150 mikrónov (0,2 mbar)
Výkon	190 W	190 W	250 W
Maximálny prietok	57 l/min	85 l/min	113 l/min
Množstvo oleja	230 ml	210 ml	200 ml
Vstupná prípojka	1/4" SAE	1/4" SAE	1/4" SAE
Prevádzková teplota	5–45 °C	5–45 °C	5–45 °C
Maximálna teplota nasávaného plynu	40 °C	40 °C	40 °C
Rozmery (d × š × v)	266 × 121 × 194 mm	266 × 121 × 194 mm	266 × 121 × 194 mm

Schéma zariadenia

Pumpa má priehľadnú olejovú nádržku a zabudovaný spätný ventil. Ochranné prvky obmedzujú únik oleja pri naklonení a rozstrekovanie oleja.

Zátka plniaceho otvoru oleja sa nachádza nad olejovou nádržkou a vypúšťacia skrutka pod ňou.

Rozmery

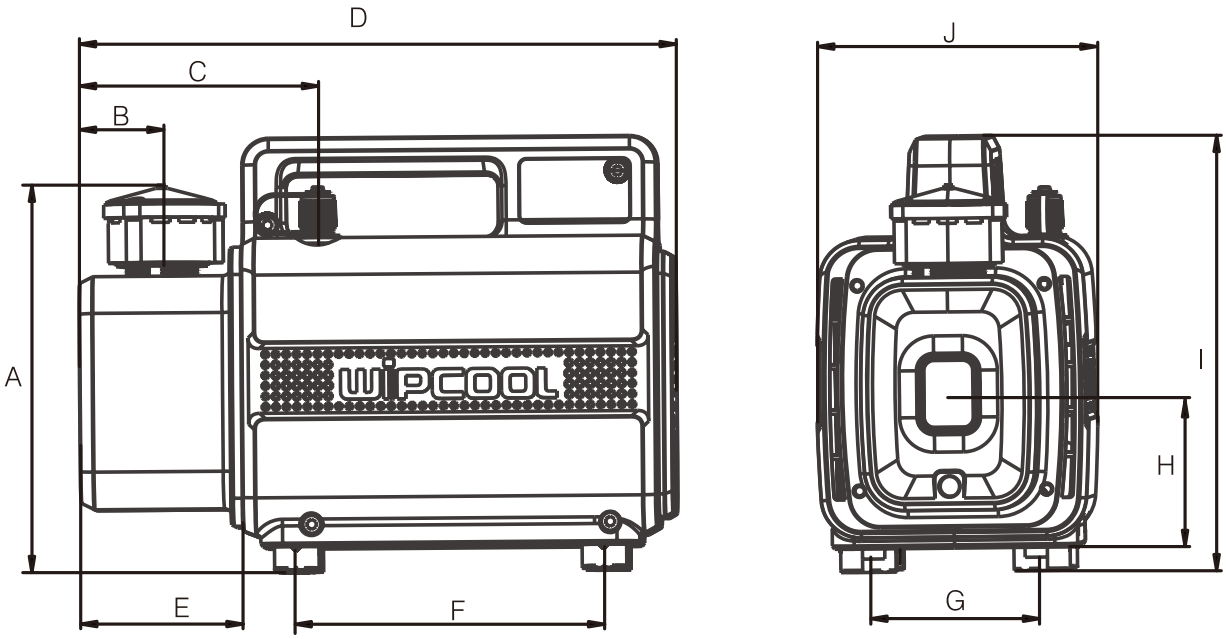

Obrázok 1. Rozmery púmp S1, S1.5 a S2. Rozmery v milimetroch.

Označenie	Rozmer	Označenie	Rozmer
A	145 mm	F	138 mm
B	36 mm	G	70 mm
C	107 mm	H	69 mm
D	266 mm	I	194 mm
E	73 mm	J	121 mm

Obsah balenia

- Vákuová pumpa.
- Olej do vákuových púmp.
- Návod na obsluhu.

Vákuová hadica nie je súčasťou balenia.

Po rozbalení skontrolujte úplnosť a stav balenia. Chýbajúce časti, poškodenia alebo únik oleja v balení nahláste predajcovi.

Preprava a skladovanie

- Pumpu prepravujte v pôvodnom obale.
- Pumpu skladujte na suchom mieste, mimo priameho slnečného žiarenia a zdrojov tepla.
- Pumpu skladujte pri teplote od -20 do +60 °C.

Použitie

Pumpy slúžia na ľahké servisné práce pri vákuovaní chladiacich zariadení, splitových klimatizácií, malých chladiacich systémov a automobilových klimatizácií. Pumpy možno použiť aj v iných systémoch s vysokým vákuom, napr. pri vákuovom balení, analýze plynov, tvarovaní termoplastov, v tlačiarenských zariadeniach a zdravotníckych prístrojoch.

Spôsob použitia

Pred prvým použitím

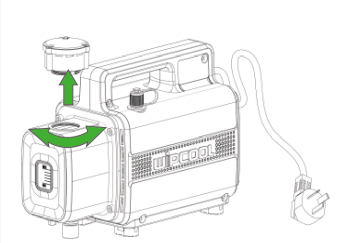

01 **Krok 1**
Odskrutkujte zátku plniaceho otvoru oleja. Obrázok 2. Odskrutkovanie zátky plniaceho otvoru oleja.

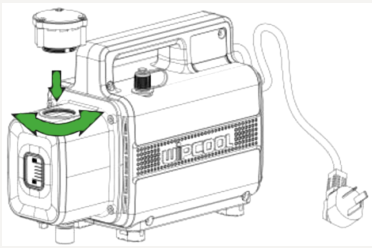

02 **Krok 2**
Pomaly nalejte olej do vákuových púmp, kým jeho hladina nedosiahne polovicu olejoznaku, a zaskrutkujte zátku plniaceho otvoru oleja. Obrázok 3. Plnenie olejom.

Doplnenie oleja

Ak je hladina oleja pod polovicou olejoznaku, dolejte olej rovnakým spôsobom ako pri prvom plnení (kroky 1–2 vyššie). Pred odskrutkovaním zátky plniaceho otvoru oleja odpojte pumpu od napájania.

Uvedenie do prevádzky

Pred každým použitím skontrolujte stav pumpy a príslušenstva a hladinu oleja. V prípade potreby doplňte olej podľa časti „Doplnenie oleja“ vyššie.

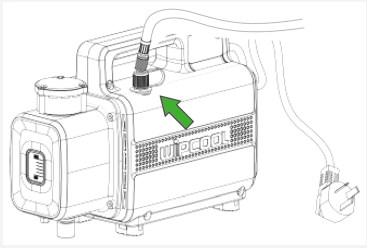

01 **Krok 1**
Pripojte vákuovú hadicu k vstupnej prípojke pumpy a k systému. Obrázok 4. Pripojenie hadice k vstupnej prípojke.

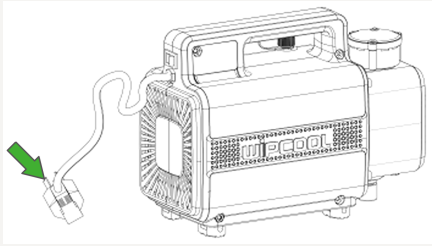

02 **Krok 2**
Pripojte pumpu k napájaniu a spustite ju vypínačom. Obrázok 5. Pripojenie napájania a vypínač pumpy.

Údržba

Všeobecné odporúčania

Vymeňte olej, keď sčernie, zakalí sa (vytvorí emulziu) alebo je znečistený.

VAROVANIE
Pred vypúšťaním oleja a odskrutkovaním častí odpojte pumpu od napájania.

Výmena oleja

01 Odskrutkujte vypúšťaciu skrutku pod olejovou nádržkou a vypustite olej. Potom dotiahnite vypúšťaciu skrutku.

02 Odskrutkujte zátku plniaceho otvoru oleja a pomaly nalejte nový olej do vákuových púmp. Zabudovaná ochrana proti úniku oleja obmedzuje rýchlosť nalievania.

03 Pripojte pumpu k napájaniu a spustite ju vypínačom. Skontrolujte, či sa hladina oleja ustálila v polovici olejoznaku.

04 Vypnite pumpu a odpojte ju od napájania. Zaskrutkujte zátku plniaceho otvoru oleja.

Riešenie problémov

Problém	Možná príčina	Spôsob riešenia
Nedostatočné vákuum	Príliš málo oleja	Doplňte olej do polovice olejoznaku.
Nedostatočné vákuum	Olej vytvoril emulziu alebo je znečistený	Vymeňte olej.
Nedostatočné vákuum	Zablokovaný vstup oleja alebo nedostatočný prívod oleja	Opravu zverte servisu - servisná požiadavka na wipcool.pl/serwis.
Nedostatočné vákuum	Netesné hadice alebo vákuovaný systém	Skontrolujte tesnosť hadíc a systému; odstráňte netesnosti.
Nedostatočné vákuum	Nesprávne zvolená pumpa, napr. príliš malá	Vyberte pumpu podľa veľkosti vákuovaného systému.
Nedostatočné vákuum	Opotrebovanie častí, zväčšené vôle alebo netesnosť vedenia vo vnútri pumpy	Opravu zverte servisu - servisná požiadavka na wipcool.pl/serwis.
Nedostatočné vákuum	Nečistoty na tesniacej ploche zátky plniaceho otvoru oleja	Skontrolujte a odstráňte nečistoty.
Úniky oleja	Opotrebované tesnenie hriadeľa	Opravu zverte servisu - servisná požiadavka na wipcool.pl/serwis.
Úniky oleja	Uvoľnený alebo poškodený spoj olejovej nádržky	Opravu zverte servisu - servisná požiadavka na wipcool.pl/serwis.
Ťažkosti pri spúšťaní	Nízka teplota oleja	Spustite pumpu so vstupnou prípojkou otvorenou do atmosféry a nechajte ju bežať, kým sa olej nezohreje.

Problém	Možná príčina	Spôsob riešenia
Ťažkosti pri spúšťaní	Problém s motorom alebo napájaním	Skontrolujte napájanie. Ak je v poriadku, prerušte prácu. Opravu zverte servisu - servisná požiadavka na wipcool.pl/serwis.
Ťažkosti pri spúšťaní	Nečistoty vo vnútri pumpy	Opravu zverte servisu - servisná požiadavka na wipcool.pl/serwis.
Pumpa sa nespustí alebo sa náhle zastaví	Problém s motorom alebo napájaním	Skontrolujte napájanie. Ak je v poriadku, prerušte prácu. Opravu zverte servisu - servisná požiadavka na wipcool.pl/serwis.

Použité elektrické a elektronické zariadenia

01



Symbol prečiarknutého odpadkového koša znamená, že použité zariadenie sa nesmie vyhadzovať spolu s iným odpadom.

Podľa platných predpisov o použitých elektrických a elektronických zariadeniach sa výrobky označené symbolom triedeného zberu nesmú ukladať spolu s ostatným komunálnym odpadom. Elektronické výrobky, ktoré sa nezbierajú oddelene, môžu byť vzhľadom na obsah škodlivých látok nebezpečné pre životné prostredie a zdravie ľudí. Správny triedený zber použitých elektrických a elektronických zariadení predchádza negatívnym vplyvom na životné prostredie.

Odovzdaním použitého zariadenia na zbernom mieste používateľ prispieva k jeho opätovnému použitiu, recyklácii a zhodnoteniu.

Recyklácia - jedna z metód ochrany životného prostredia. Proces získavania látok z odpadu, ktoré možno opätovne použiť ako suroviny.

Utilizácia - využitie odpadu, ktorý stratil úžitkovú hodnotu, napr. plastov, papiera a lepenky, ako druhotných surovín (v bežnej reči aj jeho zničenie).

Informácie o systéme zberu použitých elektrických a elektronických zariadení

- Použité elektrické a elektronické zariadenia je zakázané ukladať spolu s iným odpadom.
- Zber nekompletných elektrických a elektronických zariadení a častí pochádzajúcich z použitých zariadení je zakázaný.

- Distribútor, ktorý dodáva kupujúcemu zariadenie určené pre domácnosti, je povinný bezplatne prevziať použité zariadenie z domácnosti na mieste dodania, ak je použité zariadenie rovnakého druhu a plní rovnakú funkciu ako dodané zariadenie.
- Používateľ môže odovzdať použité zariadenie subjektu vykonávajúcemu zber použitých zariadení, spracovateľskému zariadeniu alebo subjektu vykonávajúcemu zber komunálneho odpadu na území obce.
- Informácie o zberných miestach sú dostupné na stránkach BIP úradov maršalov vojvodstiev a mestských a obecných úradov.

Servis a dokumenty

Pred podaním servisnej požiadavky si pripravte:

- Model - je uvedený na štítku zariadenia a na faktúre.
- Sériové číslo - ak chýba, uveďte výrobné číslo (napr. 11/2025), ktoré sa najčastejšie nachádza na spodnej strane zariadenia.
- Doklad o kúpe - faktúra alebo pokladničný doklad od autorizovaného distribútora.
- Opis poruchy - čo sa deje, odkedy a za akých podmienok.

Servisnú požiadavku môžete odoslať na wipcool.pl/serwis. Nájdete tam aj záručné podmienky.

WIPCOOL®
TWÓJ KLUCZ DO KOMFORTU

SERVIS A DOKUMENTY

S1 · Návod na obsluhu

ÚDAJE O VYDANÍ

Model *Model*	**S1**
Vydanie *Edition*	**05.11.2026 · SK**
Výrobca *Manufacturer*	**Zhejiang Wipcool Refrigeration Equipment Co., Ltd.**
Splnomocnený zástupca v Poľsku *Authorised representative*	**4REF sp. z o.o., ul. gen. Władysława Andersa 38, 15-113 Białystok**

wipcool.eu

- návod online a ďalšie jazyky
- katalógový list a vyhlásenie o zhode
- servis a požiadavky

Označenie CE potvrdzuje deklarovanú zhodu s požiadavkami EÚ. Prečiarknutá nádoba: použité zariadenie nevyhadzujte do komunálneho odpadu.